olivetti

STAC - Servizio Addestramento Centrale

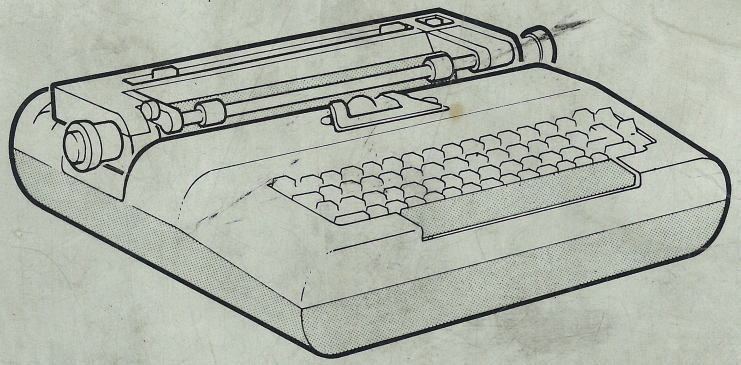

LEXIKON 82-83

MANUALE PER L'ASSISTENZA TECNICA - 1L

Codice STAC: 420.11.1

Printed in Italy

GUIDA per la DIAGNOSI

GUIDA PER LA DIAGNOSI

1 - FUNZIONALITA' MACCHINA

	*
- Funzionalità macchina	10
- Macchina rumorosa	11

2 - IMPOSTAZIONE (COMANDI DI TASTIERA E PREDISPOSIZIONE)

- Spaziatore irregolare	20
- Shift irregolare	21
- Tasti scriventi disattivati	22

3 - STAMPA E QUALITA' DI SCRITTURA

- Stampa mancata	30
- Stampa abusiva	31
- Stampa errata	32
- Scrittura pallida	33
- La stampa non é nitida	34
- Stampa incompleta del carattere	35
- Accavallamento o accostamento delle battute	36
- Spazi abusivi in scrittura o spaziatura	37
- Spaziatore irregolare	38

4 - TRATTAMENTO CARTA E MOVIMENTO CARRELLO

- Margini irregolari	40
- Mancata tabulazione o tabulazione errata	41
- Lacerazione o stropicciamento carta o la carta sale storta	42
- Non esegue l'interlinea o sbaglia l'interlinea	43
- Non esegue il ritorno del carrello	44
- Ritorno di un passo irregolare	45
- La leva libera carrello non funziona	46
- Spaziatore irregolare	47

-

5 - PROBLEMI NASTRO

- Problema nastri	50

* Numero corrispondente alla scheda da consultare nelle pagine seguenti.

10 FUNZIONALITA' MACCHINA

CODIFICA	CAUSA	pagina da consultare sulla "Guida per l'intervento" o intervento consigliato
	- Solo all'accensione, la macchina scrive abusivamente un segno, o la tastiera rimane disattivata	2.191 - 2.196 2.197
	- Le camme di scrittura girano abusivamente	2.03 - 2.12 2.18 - 2.127
	- La camma dello shift gira abusivamente	2.83 - 2.87 2.96 - 2.97
	- Solo all'accensione, la macchina fa ritorno carrello	2.194
	- A macchina spenta non si blocca il carrello	2.193
	- A macchina spenta il motore gira	2.192
	- Con tasto interruttore in posizione "ON" il motore non gira	2.198
	- Il carrello é bloccato	2.133 - 2.199

11 MACCHINA RUMOROSA

CODIFICA	CAUSA	pagina da consultare sulla "Guida per l'intervento" o intervento consigliato
	- Rumorosa nell'innesto centrifugo	2.17 - 2.49 2.84 - 2.88 2.112 - 2.114 2.115 - 2.155
	- Rumorosa nell'innesto di scrittura	2.13 - 2.16
	- Rumorosa in tastiera	2.121 - 2.122
	- Rumorosa nell'innesto del ritorno carrello	2.149
	- Rumorosa durante il ritorno carrello	2.65 - 2.183
	- Rumorosa nei due sensi di scorrimento del carrello	2.136 - 2.176 2.178 - 2.182 2.183

20 SPAZIATORE IRREGOLARE

CODIFICA	CAUSA	pagina da consultare sulla "Guida per l'intervento" o intervento consigliato
	- Spaziatura abusiva	2.100 - 2.102 2.109 - 2.109/a
	- Spaziatura mancante	2.101 - 2.106 2.107 - 2.108 2.119
	- Fa solo spaziatura singola e non ripetitiva	2.105 - 2.110

21 SHIFT IRREGOLARE

CODIFICA	CAUSA	pagina da consultare sulla "Guida per l'intervento" o intervento consigliato
	- Non parte il ciclo shift soltanto da minuscolo a maiuscolo	2.82/a 2.91 2.92 - 2.93
	- Non parte il ciclo shift soltanto da maiuscolo a minuscolo	2.94 - 2.95
	- Fa cicli di shift in continuazione	2.83 - 2.87 2.96 - 2.97

22 TASTI SCRIVENTI DISATTIVATI

CODIFICA	CAUSA	pagina da consultare sulla "Guida per l'intervento" o intervento consigliato
	- La tastiera si disattiva abusivamente o rimane disattivata	2.21 - 2.22 2.126 - 2.127
	- Solo all'accensione la macchina scrive abusivamente un segno o la tastiera é disattivata	2.191 - 2.196 2.197
	- Non fa liberamargine e riattivazione tastiera	2.123 - 2.124 2.125

30 STAMPA MANCATA

CODIFICA	CAUSA	pagina da consultare sulla "Guida per l'intervento" o intervento consigliato
	- Non parte il ciclo di scrittura	2.14 - 2.15 2.19
	- La bandiera di impostazione stop non viene svincolata	2.02 - 2.04 2.05 - 2.06 2.10
	- Non stampa	2.16
	- Non parte il ciclo di scrittura relativo al tasto ripetitore	2.67
	- Non stampa l'ultima battuta utile della riga di scrittura	2.170

31 STAMPA ABUSIVA

CODIFICA	CAUSA	pagina da consultare sulla "Guida per l'intervento" o intervento consigliato
	- Scrive abusivamente il segno corrispondente al tasto [X]	2.03 - 2.12 2.18 - 2.120 2.126
	- Scrive due o più volte lo stesso segno	2.06 - 2.07 2.08 - 2.09
	- Scrive in continuazione il segno [X]	2.66
	- A fine riga non blocca la stampa	2.171 - 2.172 2.173
	- Dopo l'attivazione della tastiera esegue una stampa abusiva	2.127
	- Solo all'accensione la macchina scrive abusivamente un segno o la tastiera rimane disattivata	2.191 - 2.196 2.197

32 STAMPA ERRATA

CODIFICA	CAUSA	pagina da consultare sulla "Guida per l'intervento" o intervento consigliato
	- Per qualsiasi impostazione di tasto la macchina scrive "O"	2.20
	- La pallina non si posiziona correttamente nel ciclo di shift	2.57 - 2.58 2.85 - 2.86 2.89 - 2.90
	- Sbaglia la codifica solo in selezione verticale	2.24 - 2.25 2.26 - 2.27 2.28 - 2.29 2.30 - 2.31
	- Sbaglia la codifica solo in selezione orizzontale	2.32 - 2.33 2.34 - 2.35 2.36 - 2.37 2.38 - 2.39 2.40 - 2.41
	- In selezione orizzontale scrive il carattere adiacente	2.45 - 2.46 2.57 - 2.58
	- Errori di codifica generici	2.11 - 2. 20 2.23 - 2.127/a

33 SCRITTURA PALLIDA

CODIFICA	CAUSA	pagina da consultare sulla "Guida per l'intervento" o intervento consigliato
	- Scrittura pallida	2.16 - 2.47

34 LA STAMPA NON E' NITIDA

CODIFICA	CAUSA	pagina da consultare sulla "Guida per l'intervento" o intervento consigliato
	- La stampa non é nitida	2.48

35 STAMPA INCOMPLETA DEL CARATTERE

CODIFICA	CAUSA	pagina da consultare sulla "Guida per l'intervento" o intervento consigliato
	- I caratteri ai lati sono impressi solo parzialmente perché la tangenza orizzontale non é corretta.	2.42 - 2.43 2.44 - 2.52
	- I caratteri mancano sopra o sotto	2.53 - 2.54 2.55 - 2.56
	- I caratteri sono impressi parzialmente	2.138
	- I caratteri del parallelo n° 2 sono deteriorati	2.42 - 2.43 2.44 - 2.51

36 ACCAVALLAMENTO O ACCOSTAMENTO DELLE BATTUTE

CODIFICA	CAUSA	pagina da consultare sulla "Guida per l'intervento" o intervento consigliato
	- Non fa lo scappamento sia in scrittura che in spaziatura	2.61 -
	- Non fa lo scappamento in scrittura	2.62
	- Il carrello non si sposta regolarmente durante il ciclo di scrittura	2.130 - 2.134 2.135 - 2.136 2.199
	- A fine riga non si blocca la stampa	2.171 - 2.172 2.173
	- Il carrello é bloccato	2.178

37 SPAZI ABUSIVI IN SCRITTURA O SPAZIATURA

CODIFICA	CAUSA	pagina da consultare sulla "Guida per l'intervento" o intervento consigliato
	- Salta gli spazi in scrittura	2.116 - 2.117 2.118
	- Sbaglia il costante a capo	2.64
	- Esegue uno spazio abusivo dopo il liberamargine	2.169

38 SPAZIATORE IRREGOLARE

CODIFICA	CAUSA	pagina da consultare sulla "Guida per l'intervento" o intervento consigliato
	- Spaziatore irregolare	consultare pag. 2.02

40 MARGINI IRREGOLARI

CODIFICA	CAUSA	pagina da consultare sulla "Guida per l'intervento" o intervento consigliato
	- Errato posizionamento dei marginatori	2.161 - 2.162 2.163 - 2.164
	- Non sente i margini	2.128 - 2.195
	- Non fa liberamargine e riattivazione tastiera	2.123 - 2.124 2.125
	- Non fa liberamargine ma fa la riattivazione tastiera	2.129
	- Sbaglia il costante a capo	2.64 - 2.136 2.165 - 2.167
	- Non stampa l'ultima battuta utile della riga di scrittura	2.170

41 MANCATA TABULAZIONE O TABULAZIONE ERRATA

CODIFICA	CAUSA	pagina da consultare sulla "Guida per l'intervento" o intervento consigliato
	- Il carrelo non parte in tabulazione	2.188
	- Non annulla gli stop	2.181
	- Non imposta gli stop	2.179 - 2.180
	- Tabulazione errata	2.136 - 2.179 2.180 - 2.186 2.187 - 2.189

42 LACERAZIONE, STROPICCIAMENTO O LA CARTA SALE STORTA

CODIFICA	CAUSA	pagina da consultare sulla "Guida per l'intervento" o intervento consigliato
	- Strappa o stropiccia la carta	2.142 - 2.145
	- Difficoltosa introduzione della carta	2.141
	- La carta sale storta	2.138 - 2.139

43 NON ESEGUE L'INTERLINEA O SBAGLIA L'INTERLINEA

CODIFICA	CAUSA	pagina da consultare sulla "Guida per l'intervento" o intervento consigliato
	- Esegue delle interlinee abusive	2.154
	- Sbaglia l'interlinea	2.137 - 2.146 2.157 - 2.158 2.159
	- Non ritorna esattamente sul rigo di scrittura	2.146

44 NON ESEGUE IL RITORNO DEL CARRELLO

CODIFICA	CAUSA	pagina da consultare sulla "Guida per l'intervento" o intervento consigliato
	- Non esegue il ritorno del carrello	2.151 - 2.152 2.153 - 2.156 2.200

45 RITORNO DI UN PASSO IRREGOLARE

CODIFICA	CAUSA	pagina da consultare sulla "Guida per l'intervento" o intervento consigliato
	- Ritorno di un passo irregolare	2.177

46 LA LEVA LIBERA CARRELLO NON FUNZIONA

CODIFICA	CAUSA	pagina da consultare sulla "Guida per l'intervento" o intervento consigliato
	- La leva libera carrello non funziona	2.133

47 SPAZIATORE IRREGOLARE

CODIFICA	CAUSA	pagina da consultare sulla "Guida per l'intervento" o intervento consigliato
	- Spaziatore irregolare	consultare pag. 2.02

50 PROBLEMI NÁSTRO

CODIFICA	CAUSA	pagina da consultare sulla "Guida per l'intervento" o intervento consigliato
	- Difficoltà di montaggio o di posizionamento della cartuccia nastro	2.68 - 2.69 2.70
	- Sollevamento nastro irregolare	2.68 - 2.73 2.74 - 2.75 2.76
	- Avanzamento nastro irregolare	2.79 - 2.80 2.81 - 2.82
	- Inversione nastro difettosa	2.71 - 2.72 2.77 - 2.78

LEXIKON 82-83

Manuale per l'assistenza tecnica - 1L

Codice pubblicazione : 420.11.1
Codice di aggiornamento : 02
Ottobre 1976

Generalità . . . . . ∇
Collaudo 1
Transmissione del moto - Verifiche meccaniche . . . 2
Smontaggi 3
Aggiornamenti 4

GUIDA PER L'INTERVENTO

GENERALITA'

Premessa:

Il presente manuale ha lo scopo di aiutare il tecnico nella diagnosi e nella eliminazione degli inconvenienti.

Esso é suddiviso in due parti principali :

- Guida per la diagnosi
- Guida per l'intervento

Per un corretto uso del manuale é necessario che il tecnico abbia seguito un regolare corso in autoistruzione sul prodotto.

I documenti da utilizzare sono :

- Guida allo studio autonomo 1L-cod. 420.41.1
- Funzionamento meccanico-cod. 420.21.1

Nota

Consultare il manuale iniziando sempre dalla sez. 4-"Aggiornamenti" e verificare la corrispondenza delle matricole, tra macchine in riparazione e sez. 4.

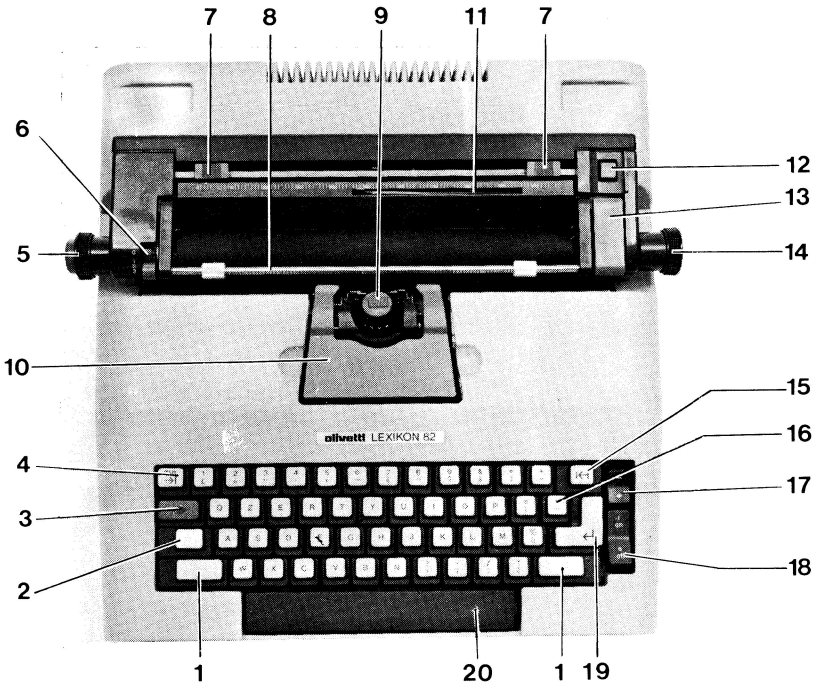

1 - Tasti dello shift (Maiuscolo/minuscolo)
2 - Tasto fissamaiuscole
3 - Tasto liberamargine e ricarica generale
4 - Tasto dell'incolonnatore
5 - Manopola sinistra rullo con frizione
6 - Leva di selezione interlinea
7 - Marginatori
8 - Telaio premicarta ribaltabile
9 - Elemento scrivente
10 - Cartuccia del nastro
11 - Reggifoglio
12 - Leva liberacarrello
13 - Leva liberacarta
14 - Manopola destra del rullo
15 - Tasto ritorno di un passo
16 - Tasto ripetitore
17 - Impostatore e annullatore stop
18 - Tasto interruttore
19 - Tasto ritorno a capo del carrello
20 - Barra spaziatrice

Premessa

La LEXIKON 82 é una macchina per scrivere elettrica portatile, essa si differenzia dalle altre macchine per scrivere,per due novità essenziali:

- elemento scrivente a pallina con testina fissa e carrello mobile
- elemento nastro dattilografico a cartuccia.

Questi due nuovi elementi sono facilmente intercambiabili a livello operatore.

Elemento scrivente

L'elemento scrivente é composto da una sfera cava, di materiale plastico (resina fenolica con cellulosa), sulla quale sono stampati 90 caratteri.

I caratteri disponibili sono:

- Pica
- Eletto
- Sirio
- Candia
- Silva
- Cicero

Le palline di scrittura sono intercambiabili tra di loro (compatibilmente con la spaziatura del carrello)

Cartuccia nastro

La cartuccia del nastro é costituita da una scatola di resina ABS di ridotte dimensioni (largh. 90 mm, profond. 74 mm, altezza 12mm) contenente un nastro monocolore di nylon testurizzato, alto 8 mm e lungo 5 m. di cui 4 m. sono utilizzabili per la scrittura.

La capacità scrivente é di 250.000 battute equivalente a 6mesi di utilizzo.

Sono disponibili cartucce con nastri di 5 colori:

- Nero
- Rosso
- Blu
- Verde
- Ocra

Tastiera

Sulla tastiera si possono individuare due tipi di comando:

a) comandi elettrificati

b) comandi manuali

Sono elettrificati:

45 tasti alfanumerici (con funzione singola)

1 tasto ripetitore portante il segno x in maiuscolo e il segno_(sottolinea) in minuscolo .

Il tasto di ritorno carrello.

La barra spaziatrice (con funzione singola e ripetitiva)

I 2 tasti dello shift (minuscolo - maiuscolo).

Il tasto fissamaiuscole

Il tasto di riattivazione della tastiera e liberamargine.

Sono manuali:

Il tasto ritorno di un passo.

Il tasto incolonnatore .

Il tasto impostatore e annullatore stop di tabulazione.

L'interruttore ON - OFF

Carrello

La Lexikon 82 viene fornita con una versione carrello:

12"

Le spaziature sono 4 :

1/10" (25, 4 mm)

1/12" (2, 117 mm)

2, 6 mm

2, 3 mm

Il diametro del rullo e di 32 mm.

La lunghezza del rullo é :

302 mm

Caratteristiche elettriche

La Lexikon 82 é dotata di un motore elettrico a induzione con potenza di 35 w.

Il motore viene fornito nelle seguenti versioni:

220 V	50 Hz
115 V	60 Hz
240 V	56 Hz
220 V	60 Hz
120 V	50 Hz
100 V	50 Hz
100 V	60 Hz

Non é previsto il cambiatensioni

Dispositivi di sicurezza

La Lexikon 82 é dotata dei seguenti dispositivi di sicurezza:

- Selezione scrittura - trasporto
- Selezione scrittura - spaziatura
- Inattivazione della tastiera se si abbassano contemporaneamente due tasti scriventi
- Inattivazione della tastiera e bloccaggio del carrello con interruttore in "OFF"

Accessori

Sono considerati accessori della macchina:

- Pallina (nei diversi tipi di carattere)
- Cartuccia nastro (nei diversi colori nastro)
- Cordone di alimentazione
- Copertina
- Scatola accessori
- Valigetta portamacchina

Altre caratteristiche

La velocità di scrittura della Lexikon 82 e di 640 battute a minuto.

Le dimensioni della macchina sono:

profondità 424 mm
altezza 144 mm
larghezza 468 mm
peso ~ 8,5 Kg.

La forza di battuta è tale che si possono ottenere 1 originale più 3 copie (originale carta Extra-Strong, copia carta vergatina e carta carbone da 15 ÷ 17 grammi)

1

COLLAUDO

COLLAUDO

INDICE

- Integrità delle parti in vista della macchina . . . . . pag. 1.01
- Presa e carta e telaio premicarta superiore . . . . . " 1.01
- Leva e telaio svincolo carrello . . . . . " 1.01
- Frizione del rullo, selettore interlinea e libertà di rotazione del rullo . . . . . " 1.01
- Posizionamento della pallina. . . . . " 1.01
- Inserimento del foglio in macchina . . . . . " 1.01
- Interruttore . . . . . " 1.02
- Inserimento cartuccia, avanzamento e sollevamento nastro . . . . . " 1.02
- Posizionamento marginatori . . . . . " 1.02
- Tasti e telaio dello shift, fissa maiuscole e tangenza . . . . . " 1.02
- Verifica veloce delle selezioni caratteri e dello scappamento . . . . . " 1.02
- Prova di allineamento . . . . . " 1.02
- Spaziatore singolo e in ripete. . . . . " 1.03
- Tasto ripetitore . . . . . " 1.03
- Ritorno di un passo . . . . . " 1.03
- Ponticello guida schede . . . . . " 1.03
- Inattivazione tastiera . . . . . " 1.03
- Ritorno carrello, costante a capo, liberamargine e bloccaggio di fine riga. . . . . " 1.03
- Impostatore annullatore stop e incolonnatore . . . . . " 1.04
- Interlinea . . . . . " 1.04

FOGLIO CAMPIONE . . . . . " 1.05

Verifica funzionale prestazioni (Controllo d'arrivo)

- Integrità delle parti in vista della macchina.
  - . controllare l'integrità delle parti verniciate ed in plastica.
- Presa carta e telaio premicarta superiore.
  - . azionare la leva comando apertura presa carta e controllare la libertà degli equipaggi presa carta; verificare contemporaneamente il buon posizionamento della leva comando apertura.
  - . controllare la libertà del telaio premicarta superiore, il suo posizionamento e la libertà dei rullini.
- Leva e telaio svincolo carrello.
  - . verificare la libertà del telaio svincolo carrello e controllare che su tutta la lunghezza avvenga lo svincolo della guida mobile prima del completo abbassamento del tasto.
- Frizione del rullo, selettore interlinea e libertà di rotazione del rullo.
  - . azionare il pulsante disinnesto frizione e verificare la libertà di rotazione della ruota interlinea; rilasciando il pulsante verificare il corretto ingranamento della frizione.
  - . azionare il selettore interlinea e verificare il corretto posizionamento dello stesso nelle diverse posizioni.
  - . con il selettore interlinea nella posizione "O" e la presa carta aperta, verificare la libertà di rotazione del rullo di scrittura.
- Posizionamento della pallina.
  - . controllare il corretto aggancio della pallina.
- Inserimento del foglio in macchina (da questo punto in poi vedere modulo allegato).
  - . scrivere il tipo di macchina, la matricola e controllare le caratteristiche della macchina (tipo caratteri, spaziatura ecc.).

- Interruttore.
  . azionare il tasto interruttore e verificare che a circa metà corsa dello stesso avvenga l'avvio del motore.

- Inserimento cartuccia, avanzamento e sollevamento nastro
  . senza cartuccia nastro, controllare l'avanzamento e l'inversione del nastro.
  . inserire la cartuccia nastro e verificare che risulti sicuramente agganciata e che nella posizione di riposo risulti parallela al piano della carrozzeria.
  . eseguire alcune battute con caratteri aventi la maggior superficie scrivente e verificare che i segni vengano completamente impressi.

- Posizionamento marginatori.
  . azionare i marginatori e controllare la loro libertà di scorrimento su tutta la lunghezza della dentiera.

- Tasti e telaio dello shift, fissamaiuscole e tangenza.
  . controllare la libertà del telaio shift.
  . abbassare lentamente il tasto fissamaiuscole e verificare che la rotazione di 180° della pallina avvenga prima dell'aggancio del fissamaiuscole.
  . con la sfera in posizione di maiuscolo effettuare una battuta di ogni carattere e verificare che l'impressione sia uniforme per l'intero profilo scrivente dei caratteri.

- Verifica veloce delle selezioni caratteri e dello scappamento.
  . azionare velocemente ed alternativamente i tasti corrispondenti le piste esterne verticali ed orizzontali della pallina e verificare che i caratteri stampati corrispondano ai rispettivi tasti.
  . verificare che i caratteri non si sovrappongano e che non si distanzino .

- Prova di allineamento
  . eseguire alcune frasi o parole compiute, e verificare che il disallineamento geometrico tra un carattere e l'altro non superi le tolleranze previste (0,1 mm).

- Spaziatore singolo e in ripete.
  . azionare lentamente la barra spazi e verificare la libertà di movimento e l'esecuzione della spaziatura.
  . controllare che la barra spazi vada in ripete dopo aver incontrato la molla a balestra che appesantisce il comando.

- Tasto ripetitore
  azionare il tasto ripetitore e verificare che avvenga l'esecuzione ripetuta della stampa; eseguire questa verifica in maiuscolo e minuscolo.

- Ritorno di un passo.
  . azionare la "i" eseguire due ritorni di un passo, azionare la "O"; ripetere tale operazione per 10 battute e verificare il corretto funzionamento del ritorno di un passo.

- Ponticello guida schede.
  . eseguire una serie di punti: il guida schede deve essere allineato con i punti con una tolleranza pari alla dimensione del punto, inoltre il guida schede non deve interferire con il rullo di scrittura.

- Inattivazione tastiera.
  . abbassare contemporaneamente due tasti e verificare che avvenga l'inattivazione tastiera; azionare il tasto liberamargine e verificare che avvenga la riattivazione della tastiera; eseguire questa verifica su alcune coppie di tasti.
- Ritorno carrello, costante a capo, liberamargine e bloccaggio di fine riga.
  . eseguire alcune interlinee con il carrello a capo e verificare che non avvengano delle interlinee abusive; verificare inoltre, spostando il carrello manualmente, che avvenga senza incertezze il ricupero del filo tiracarrello.
  . posizionare il marginatore a circa 10 spazi dall'inizio e fine riga; con carrello a capo eseguire alcune battute e azionare il ritorno carrello, ripetere alcune volte questa operazione e verificare l'esatta posizione dell'inizio delle righe di scrittura; la verifica deve anche essere eseguita partendo da fine corsa carrello.

con carrello a capo abbassare il liberamargine e azionare l'R.C., il carrello deve superare il marginatore ed arrestarsi sul puntalino di fine corsa; eseguire alcune battute e verificare che avvenga il superamento del marginatore senza rallentamenti del carrello;

. in scrittura verificare l'esatto arresto sul marginatore destro e il bloccaggio della stampa; azionare il liberamargine e verificare le condizioni descritte anche sul puntalino di fine corsa destro.

- Impostatore annullatore stop e incolonnatore
  . impostare alcuni stop e indicare ogni impostazione con una battuta;
  . azionare il tasto incolonnatore e verificare che il carrello si arresti in corrispondenza delle posizioni previste;
  . annullare ad uno a uno gli stop e verificare l'annullamento degli stessi.

- Interlinea
  . eseguire una prova dell'interlinea in tutte le selezioni previste.

LEXIKON 82 Matr..... CARATTERE..... SPAZ..... CARRELLO.....

%§%§%§%§%§%§%§%§%_(_(_(_(_(_(_(_)_)_)_)_)_)_)_)/§/§/§/§/§/§/§/§/§/§/§/§/_____

1234567890°+&=§%!/.?NBVCXWASDFGHJKLMPOIUYTREZQ
£é"'(_è^çà)-$ì*ùò:;,nbvcxwasdfghjklmpoiuytrezq
§+X!X!X!X!X!X!X!X!X!X!X!X!X!X!X!X!X!X!X/K/K/K/K/K/K/K/K/K/K/K/k:k:k:

XXXX

2

TRASMISSIONE del MOTO - VERIFICHE MECCANICHE

INDICE

- Trasmissione del moto . . . . . Pagg. A ÷ B
- Ciclo di scrittura . . . . . " 2.01 ÷ 18
- Codifica di tastiera . . . . . " 2.19 ÷ 41
- Selezione orizzontale . . . . . " 2.42 ÷ 46
- Comando battuta e posizionatori. . . . . " 2.47 ÷ 52
- Selezione verticale e piano di tangenza. . . . . " 2.53 ÷ 58
- Scappamento in scrittura . . . . . " 2.59 ÷ 65
- Tasto ripetitore . . . . . " 2.66 ÷ 67
- Servizi nastro . . . . . " 2.68 ÷ 82
- Shift . . . . . " 2.82/a ÷ 97
- Spaziatore . . . . . " 2.100 ÷ 110
- Selezione scrittura - shift . . . . . " 2.111 ÷ 115
- Selezione scrittura - spaziatura . . . . . " 2.116 ÷ 119
- Inattivazione tastiera . . . . . " 2.120
- Liberamargine e riattivazione tastiera . . . . . " 2.121 ÷ 129
- Guidam obile e guida fissa . . . . . " 2.130 ÷ 147
- Ritorno carrello e interlinea . . . . . " 2.148 ÷ 160
- Marginatori . . . . . " 2.161 ÷ 168
- Bloccaggi di fine riga . . . . . " 2.169 ÷ 173
- Campanello . . . . . " 2.174 ÷ 175
- Ritorno di un passo . . . . . " 2.176 ÷ 177
- Impostatore - annullatore stop . . . . . " 2.178 ÷ 181
- Incolonnatore . . . . . " 2.182 ÷ 189
- Interruttore . . . . . " 2.190 ÷ 200
- Tasti morti . . . . . " 2.201 ÷ 203
- Tabella di codifica caratteri di stampa . . . . . " 2.204

A

1

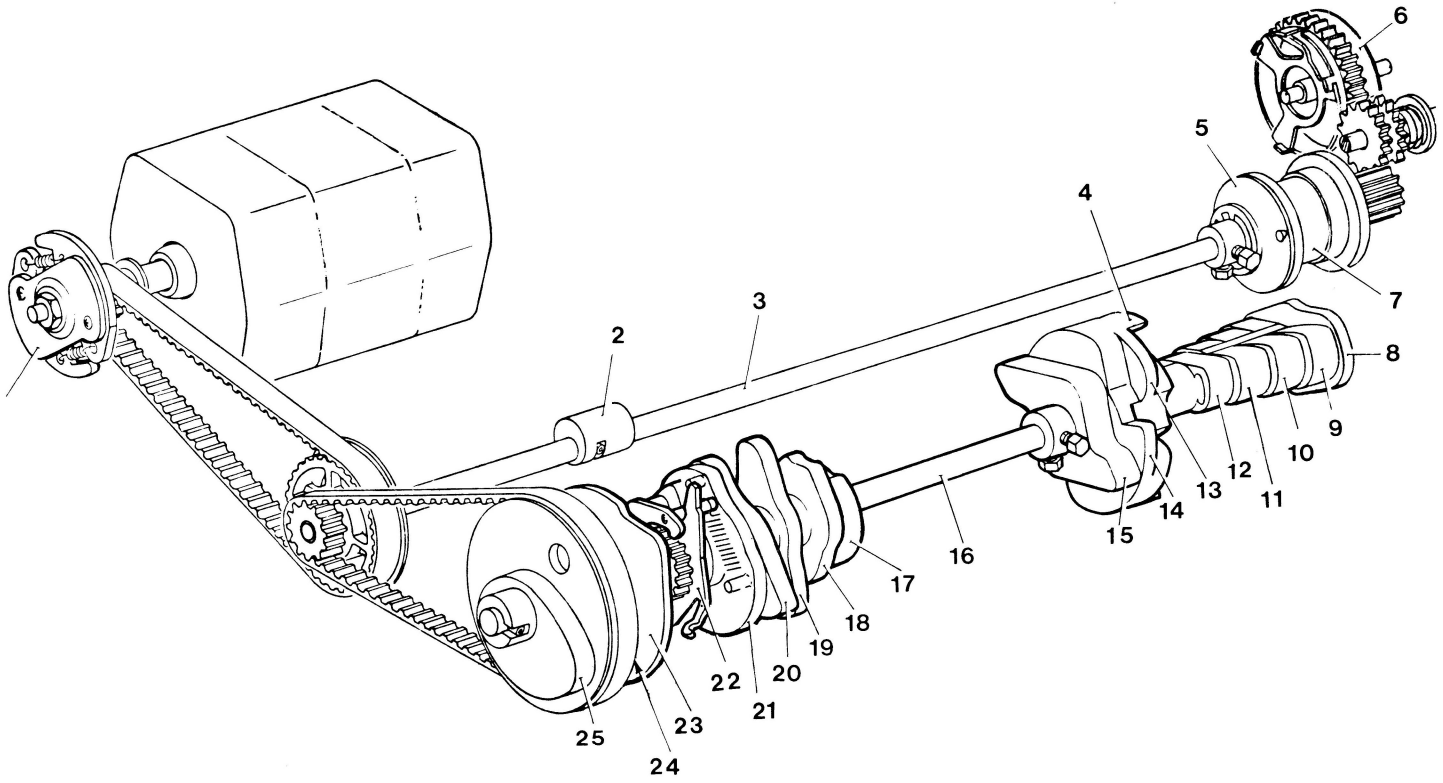

420.11.1

TRASMISSIONE DEL MOTO

(Tavola 1)

1 - Innesto centrifugo

2 - Camma comando spaziatore; ruota in continuazione.

3 - Albero dello spaziatore e del ritorno elettrico; l'albero gira ad una velocità di 1000 g/min ed è sempre in rotazione.

4 - Camma controllo posizionatori degli slittini.

5 - Frizione per comando ritorno carrello.

6 - Scatola recupero fettuccia ritorno carrello.

7 - Innesto a molla per ritorno carrello.

8 - Camma controllo servizi nastro.

9, 10, 11, 12 - Camme doppie per il comando delle selezioni verticale e orizzontale.

13 - Camma controllo battuta.

14 - Camma controllo posizionatori della pallina.

15 - Camma comando scappamento in scrittura.

16 - Albero supporto camme del ciclo di scrittura; ruota soltanto dopo il comando innesto scrittura; la sua velocità è di 320 giri /min (un ciclo di scrittura è uguale a 1/2 giro.

17 - Camma selezione scrittura trasporto.

18 - Camma del posizionatore generale delle camme.

19 - Camma ricarica bandiera d'impostazione stops.

20 - Camma controllo barre di codice.

21 - Camma ricarica ponte controllo flangia innesto ciclo di scrittura.

22 - Flangia innesto ciclo di scrittura.

23 - Camma controllo shift

24 - Flangia innesto ciclo di shift (non visibile in figura).

25 - Camma riattivazione tastiera e libera - margine.

1) VERIFICA DELLA PLANARITA' DEL TELAIO PER SGANCIO BANDIERA DI SCRITTURA

1 → 3 → 10

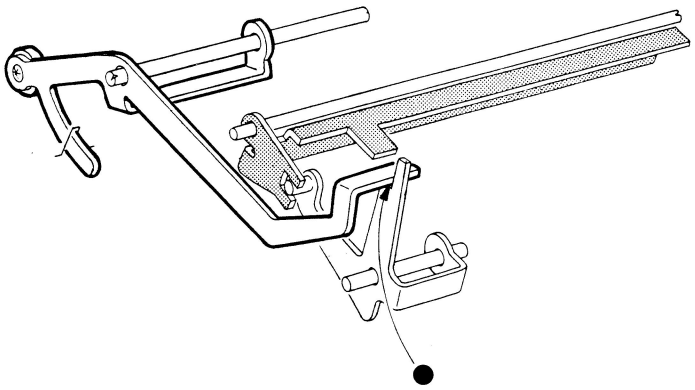

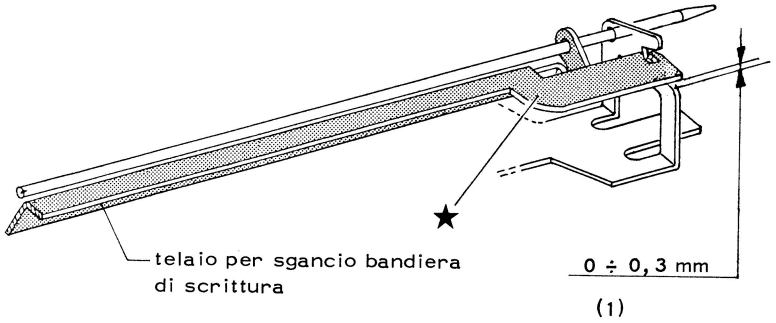

2) VERIFICA DELLA POSIZIONE A RIPOSO DELLE LEVE DEI TASTI SCRIVENTI
3) VERIFICA DELLA LUCE TRA STOP E TELAIO PER SGANCIO DELLA BANDIERA DI SCRITTURA

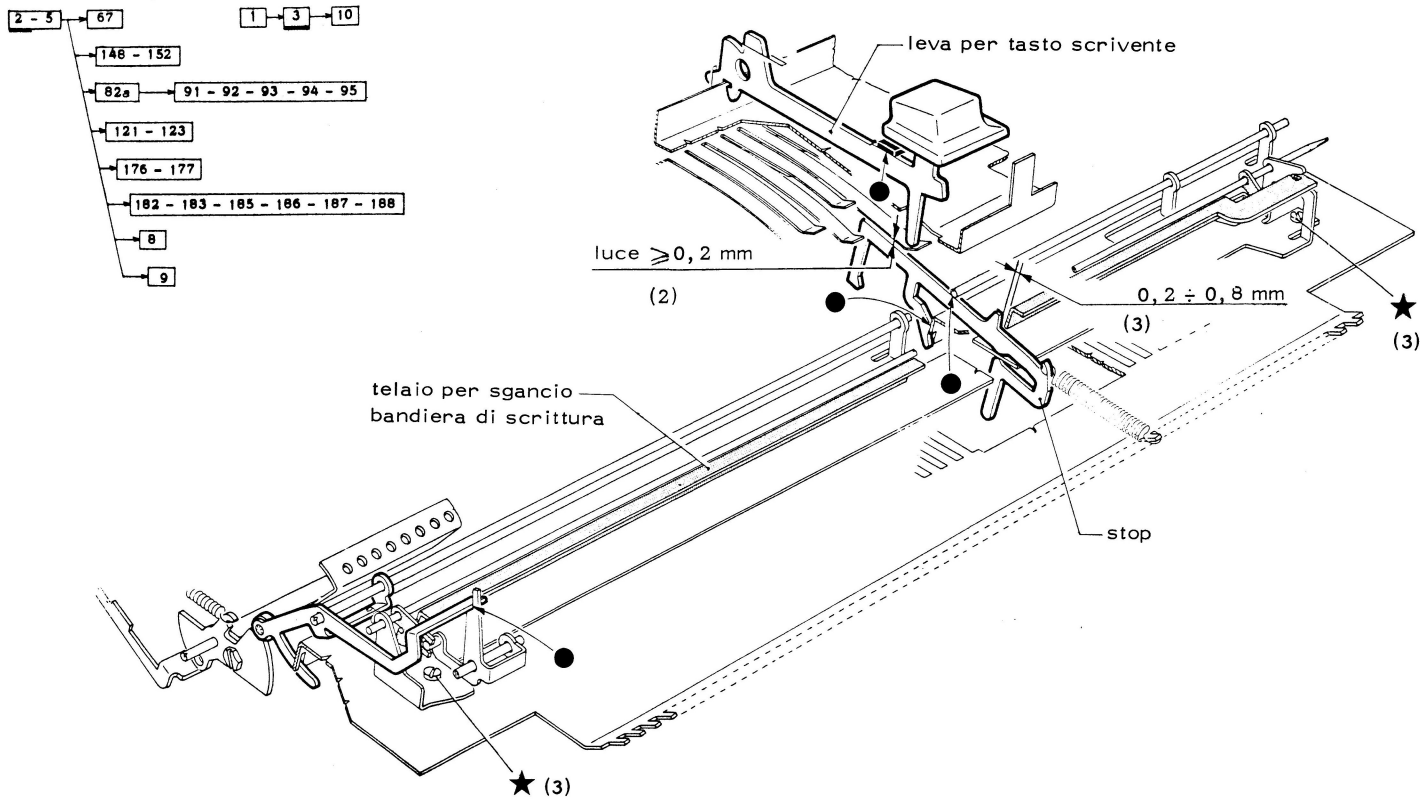

4) VERIFICA DELLA POSIZIONE A RIPOSO DELLA BANDIERA PER IMPOSTAZIONE STOP

4

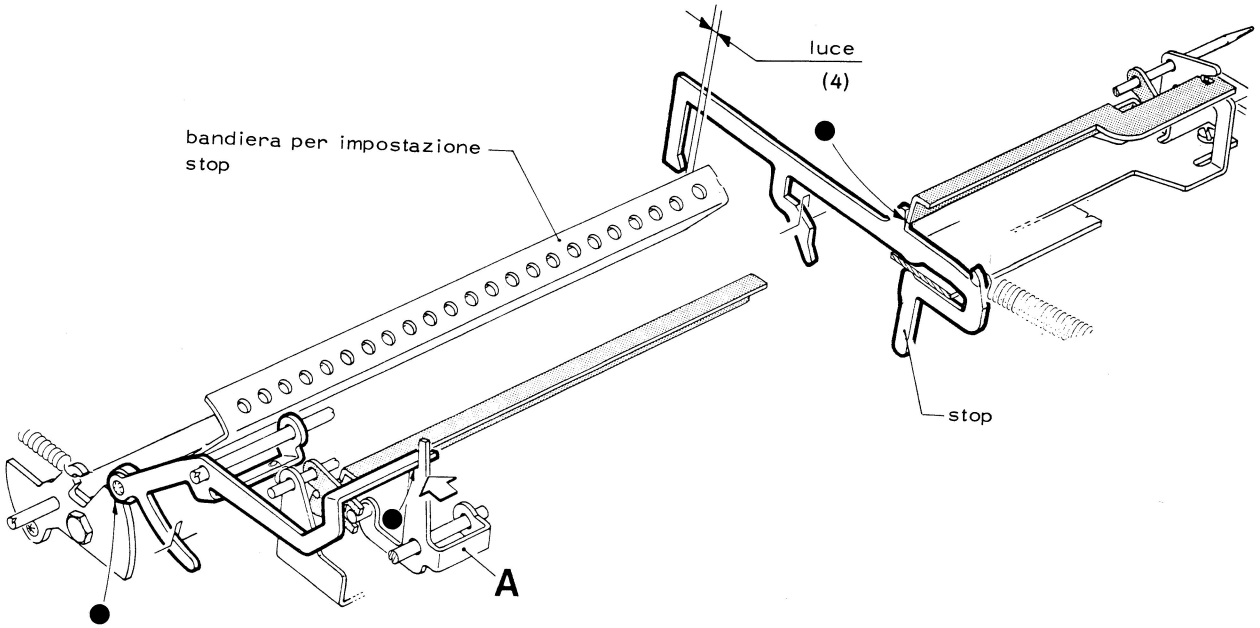

5) VERIFICA DELLA POSIZIONE A RIPOSO DELLE LEVE DEI TASTI SCRIVENTI

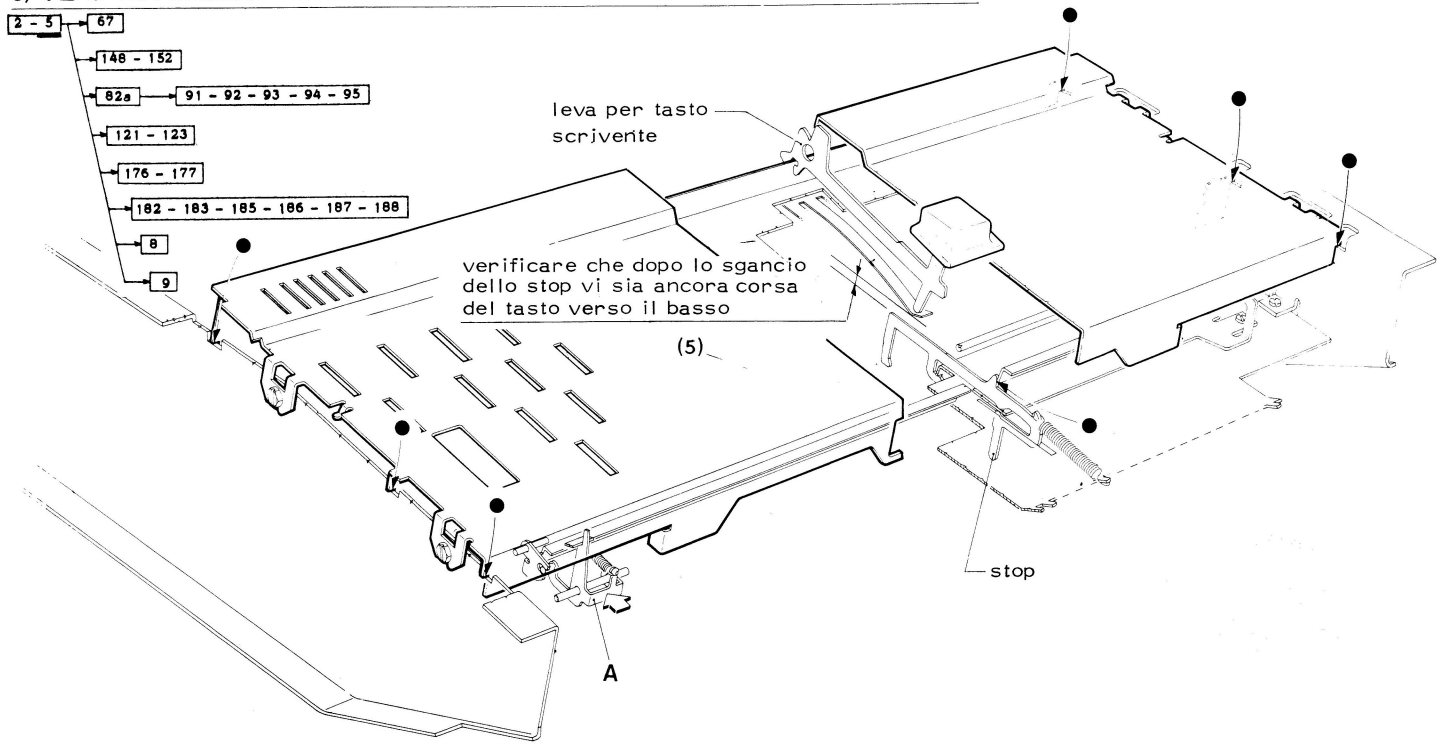

- trattenere manualmente il ponte A
- premere lentamente un tasto scrivente e fermarsi quando si sente lo sgancio dello stop.

N. B. Verificare su alcuni tasti centrali e laterali

6) VERIFICA DELLA POSIZIONE DELLE BALESTRE ANTIRIPETITRICI

6

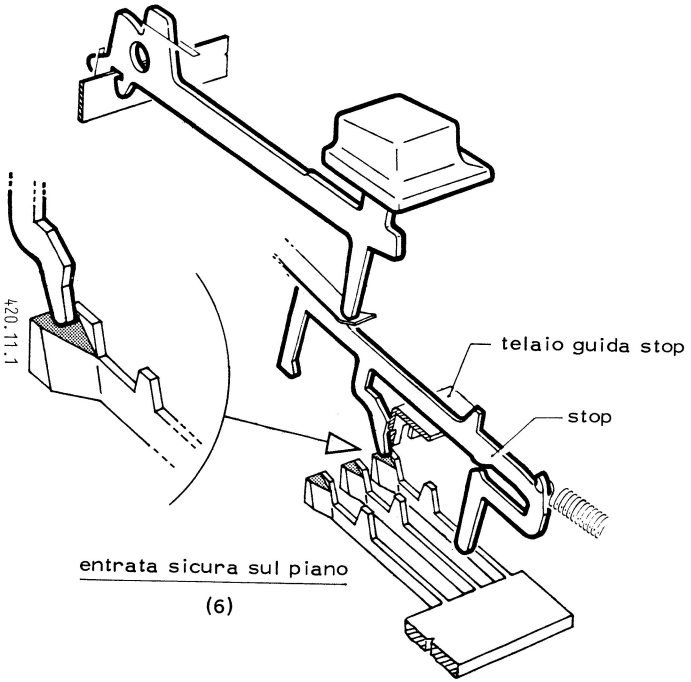

entrata sicura sul piano

(6)

- impostare lentamente un tasto non ripetitore e verificare

7-8) VERIFICA DELLA POSIZIONE DELLE BALESTRE ANTIRIPETITRICI

7

2 - 5

8

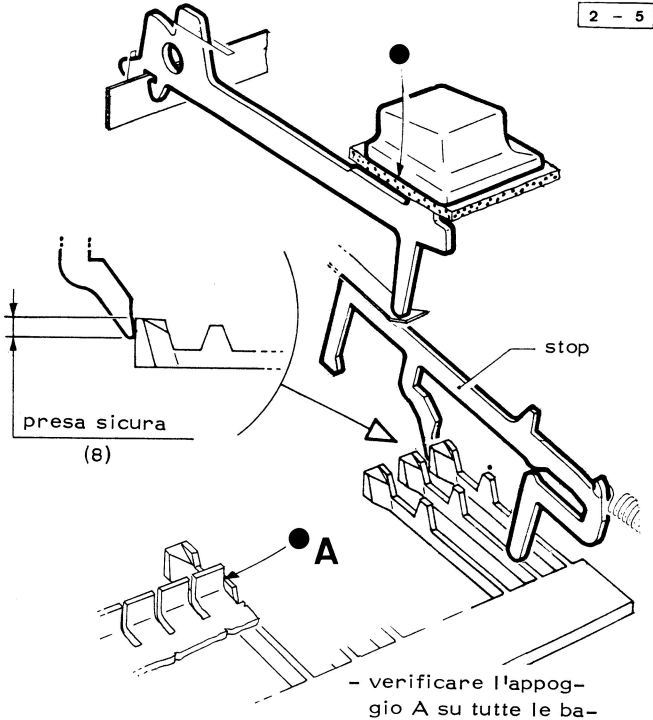

- verificare l'appoggio A su tutte le balestre antiripetitrici

(7)

- premere un tasto scrivente non ripetitore e mantenerlo premuto
- eseguire un ciclo a mano e verificare

9) VERIFICA DELLA POSIZIONE A LAVORO DELLE BALESTRE ANTIRIPETITRICI

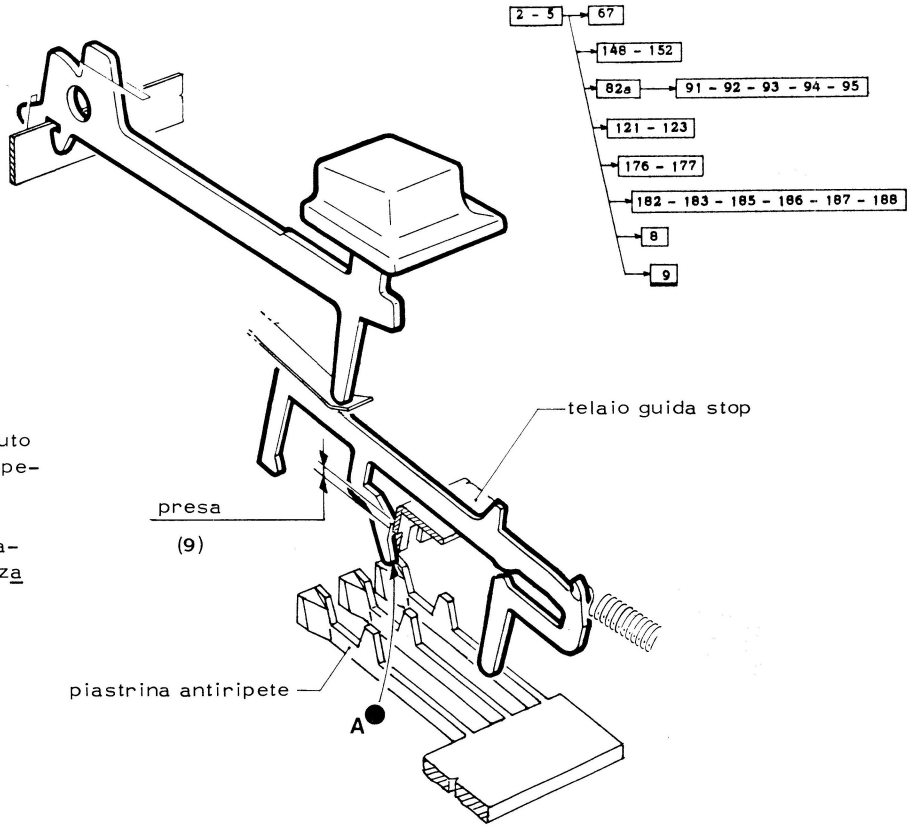

- premere e mantenere premuto un tasto di scrittura non ripetitore
- eseguire un ciclo a mano
- osservare rilasciando lentamente il tasto sino a realizzare il punto di appoggio A

10) VERIFICA DELLA LUCE DI SGANCIO DEL PONTE CONTROLLO BANDIERA DI IMPOSTAZIONE STOP

1 → 3 → 10

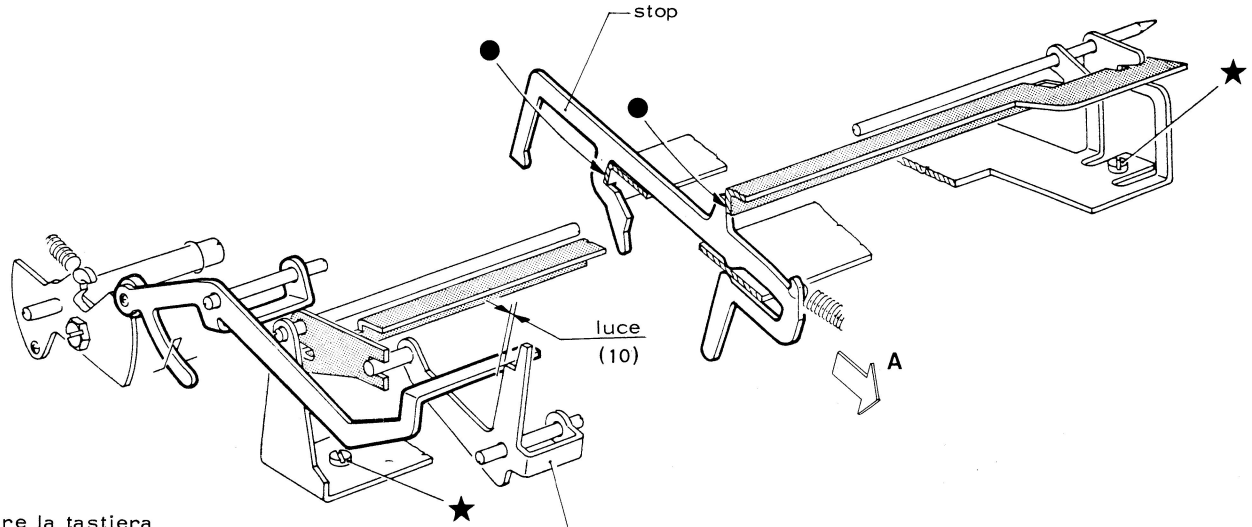

- smontare la tastiera
- trattenere manualmente lo stop mentre lo si imposta nel senso della freccia A

ponte controllo bandiera per impostazione stop

11) VERIFICA DELLA POSIZIONE DI LAVORO DELLA BANDIERA DI IMPOSTAZIONE STOP

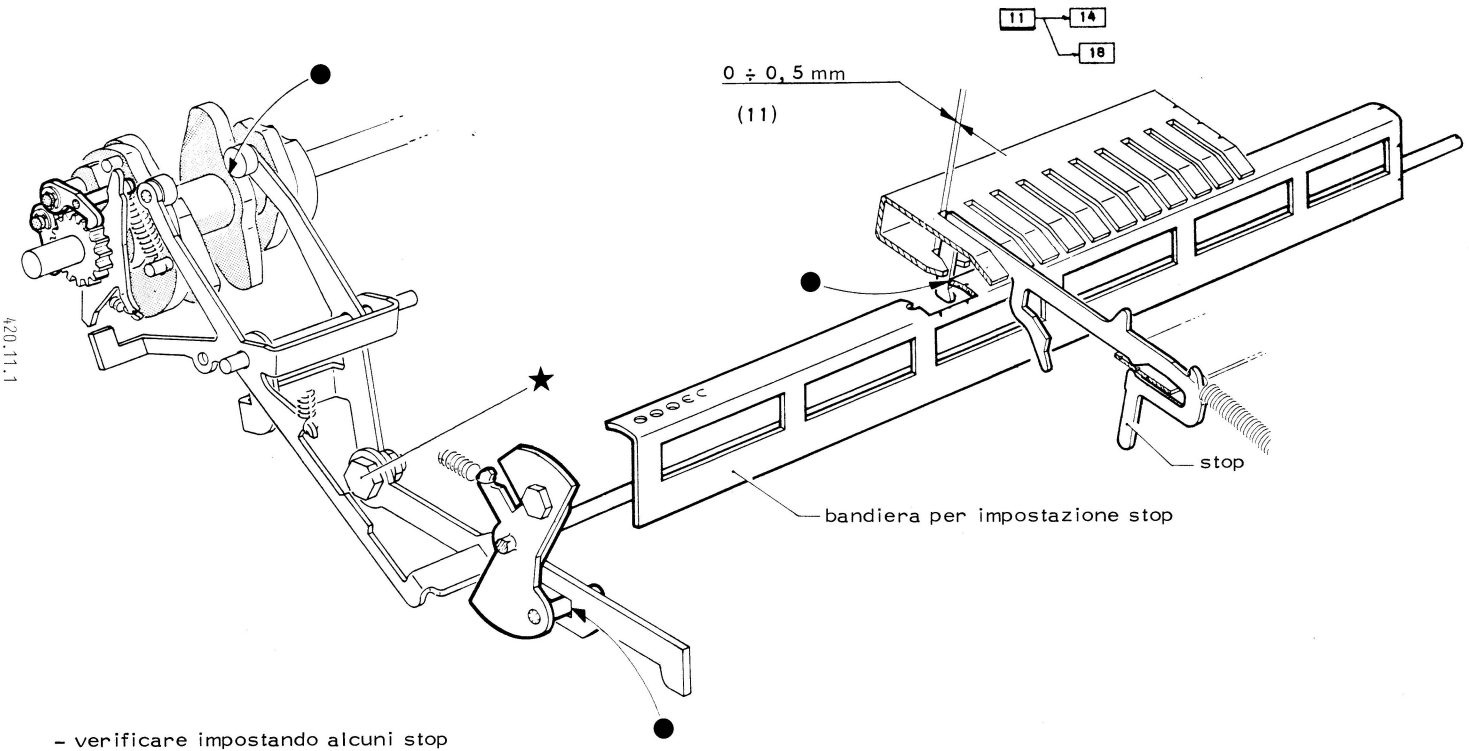

420.11.1

- verificare impostando alcuni stop laterali e centrali

12) VERIFICA DELLA POSIZIONE A RIPOSO DEL PONTE PER CONTROLLO FLANGIA DELL'INNESTO DI SCRITTURA

13) VERIFICA DELLA LUCE TRA ROCCHETTO E DENTI DI INNESTO SCRITTURA

12 - 17 → 113 - 114 → 115

13

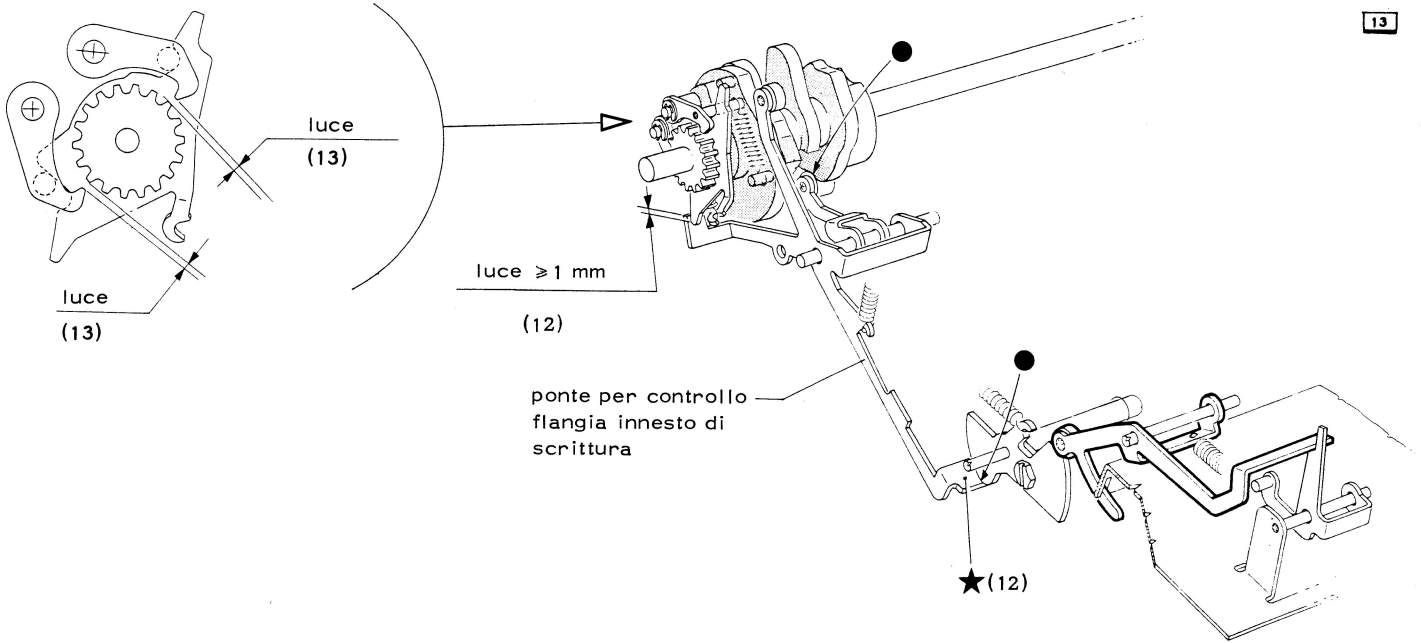

14) VERIFICA DELLA LUCE DI SGANCIO DEL PONTE CONTROLLO FLANGIA INNESTO SCRITTURA

15) VERIFICA DELLA LUCE DI SGANCIO DELLA FLANGIA INNESTO SCRITTURA

16) VERIFICA DELL'INGRANAMENTO DENTI E ROCCHETTO INNESTO SCRITTURA

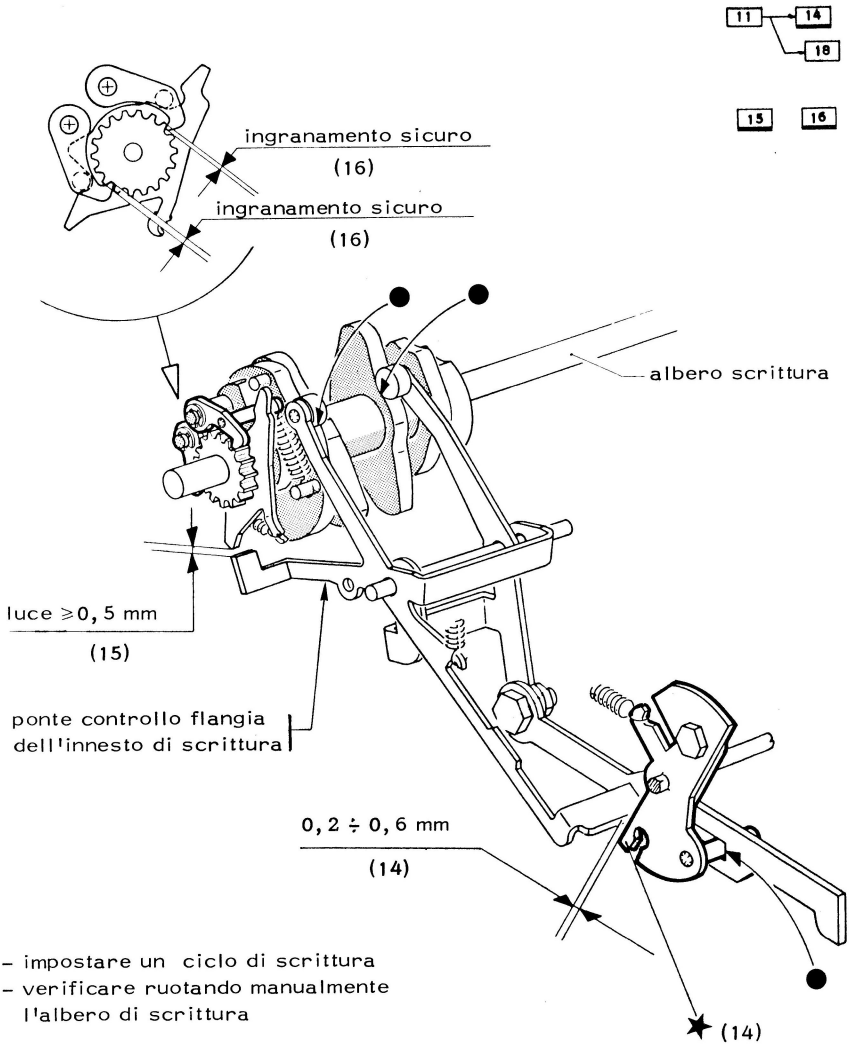

- impostare un ciclo di scrittura
- verificare ruotando manualmente l'albero di scrittura

17) VERIFICA DELLA LUCE DI RICARICA DEL PONTE CONTROLLO DELL'INNESTO DI SCRITTURA

12 - 17 → 113 - 114 → 115

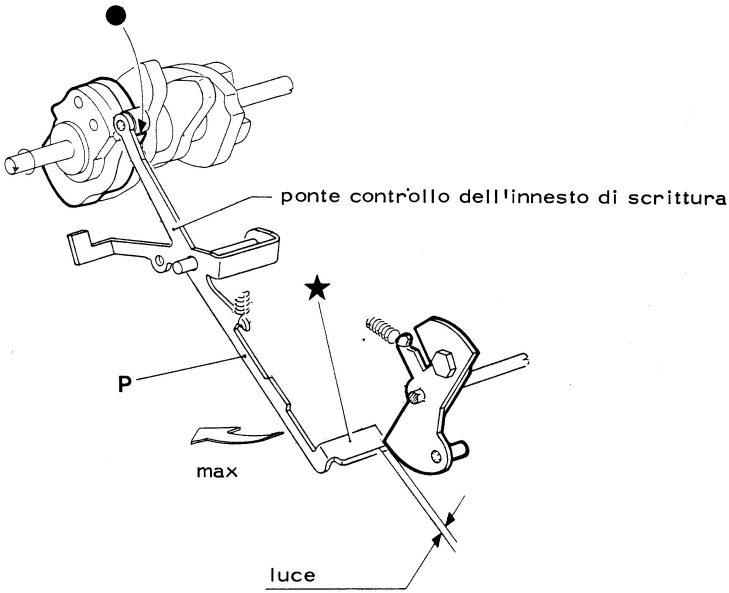

(17)

- impostare un ciclo di scrittura
- ruotare sino a massimo comando del ponte P nel senso della freccia

18) VERIFICA DELLA LUCE DI RICARICA DEL PONTE CONTROLLO BANDIERA DI IMPOSTAZIONE

11 → 14
18

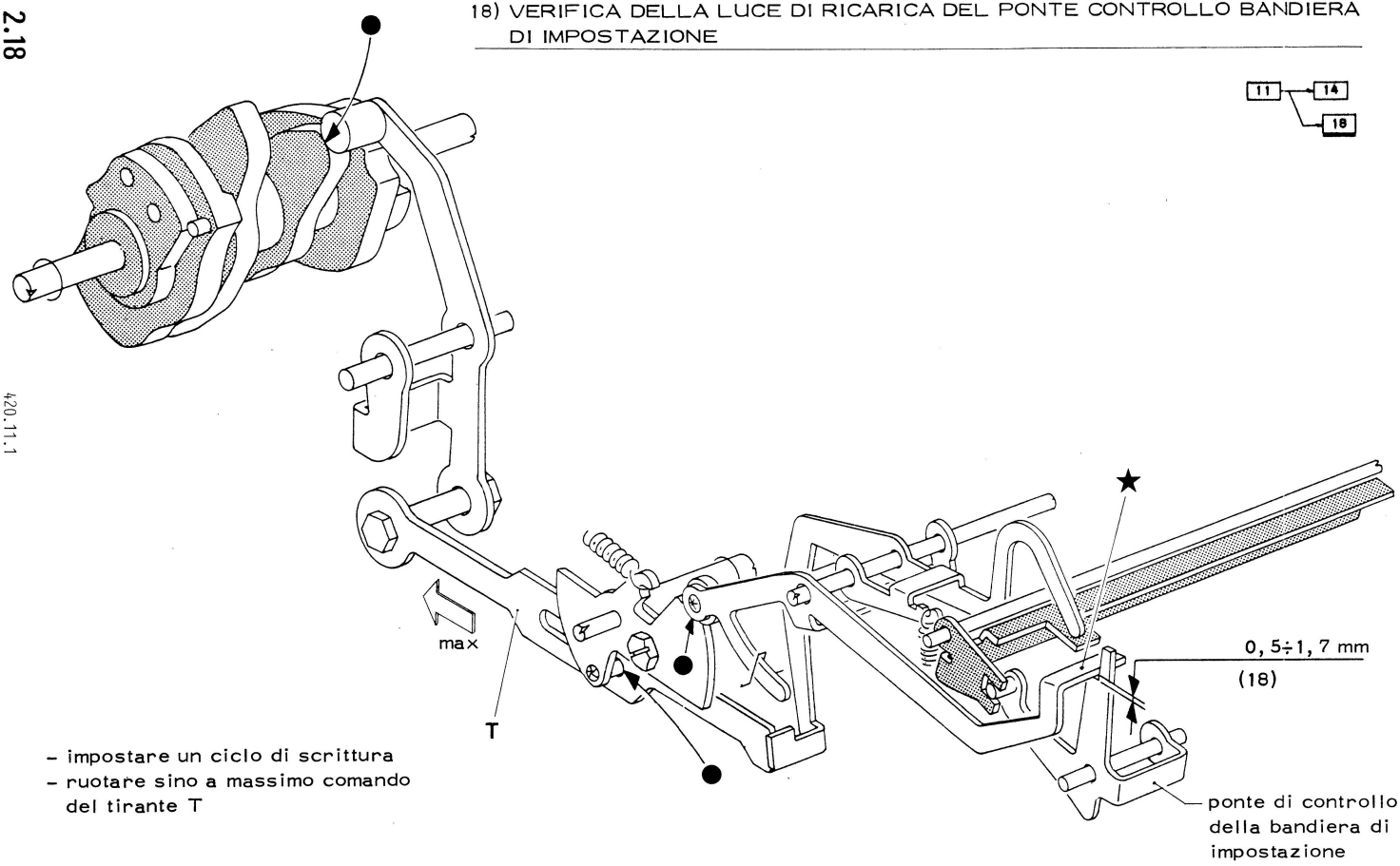

- impostare un ciclo di scrittura
- ruotare sino a massimo comando del tirante T

19) VERIFICA DELLA POSIZIONE A RIPOSO DEL PONTE DI CONTROLLO DELLE BARRE DI CODICE

19 → 22

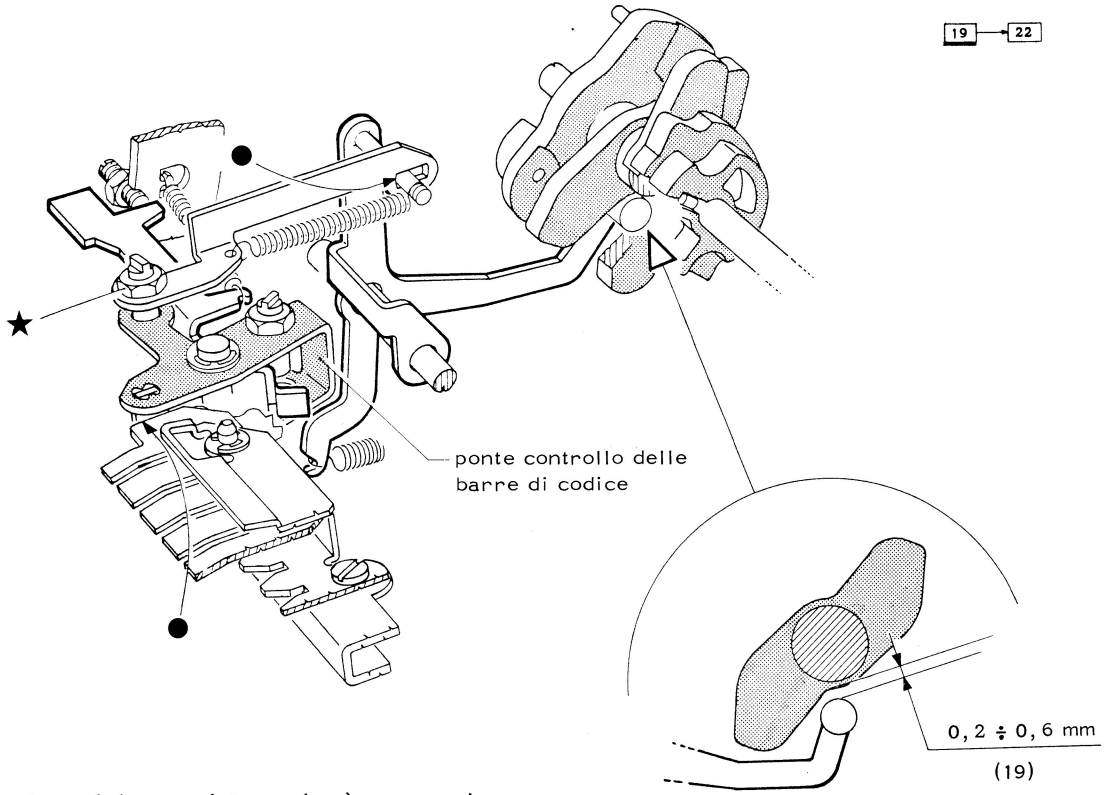

N.B. Qualora si dovesse intervenire è necessario smontare la tastiera dalla macchina

20) VERIFICA DELLA POSIZIONE A RIPOSO DEL PUNTONE DI 1a RICARICA BARRE DI CODICE

20

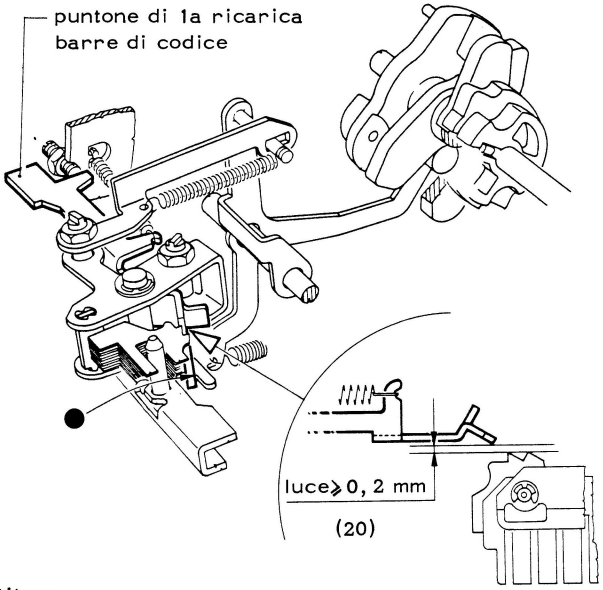

- impostare lo stop ripetitore
- verificare ruotando manualmente l'albero di scrittura

21) VERIFICA DELLA LUCE DI INGRESSO DEL PUNTONE DI 1a RICARICA BARRE DI CODICE

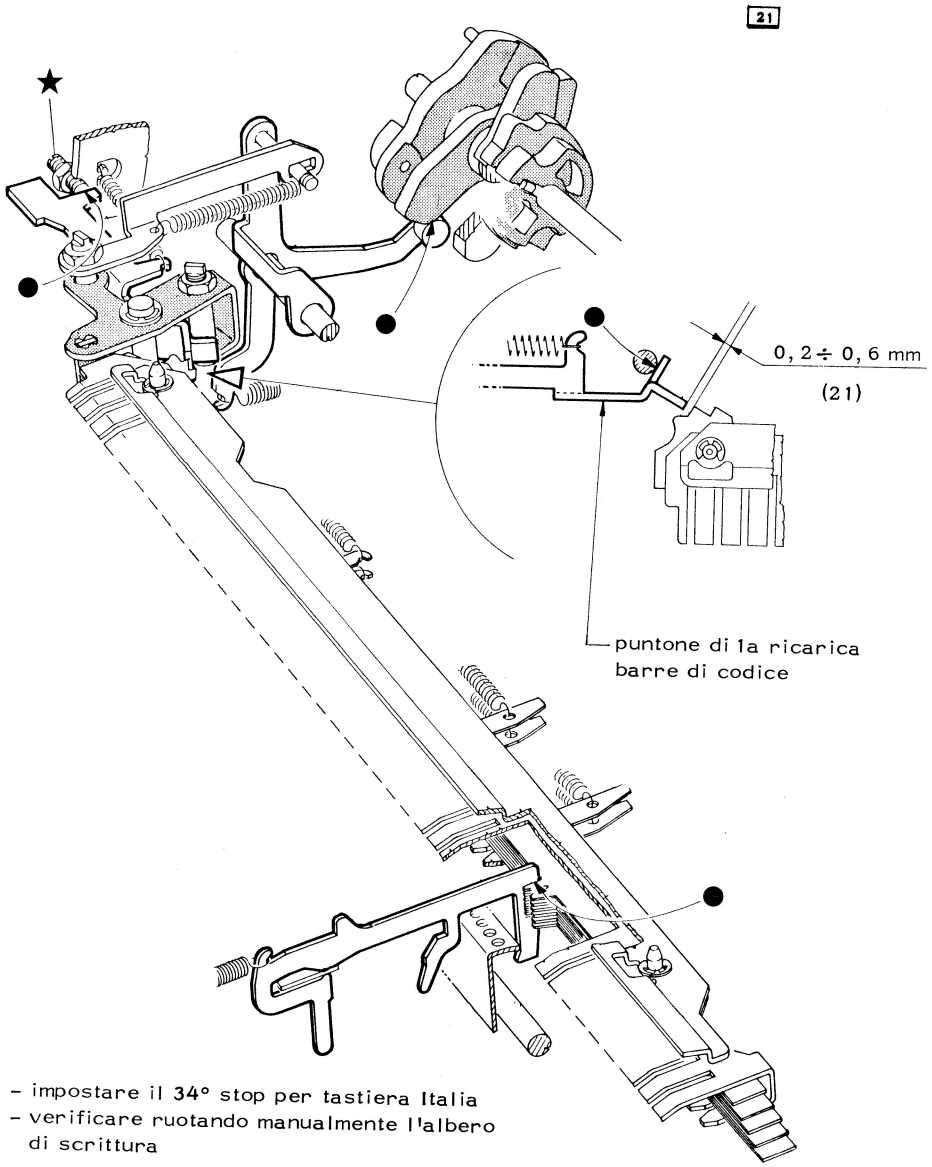

- impostare il 34° stop per tastiera Italia
- verificare ruotando manualmente l'albero di scrittura

22) VERIFICA DELLA POSIZIONE DI LAVORO DEL PUNTONE DI 1a RICARICA BARRE DI CODICE

19 → 22

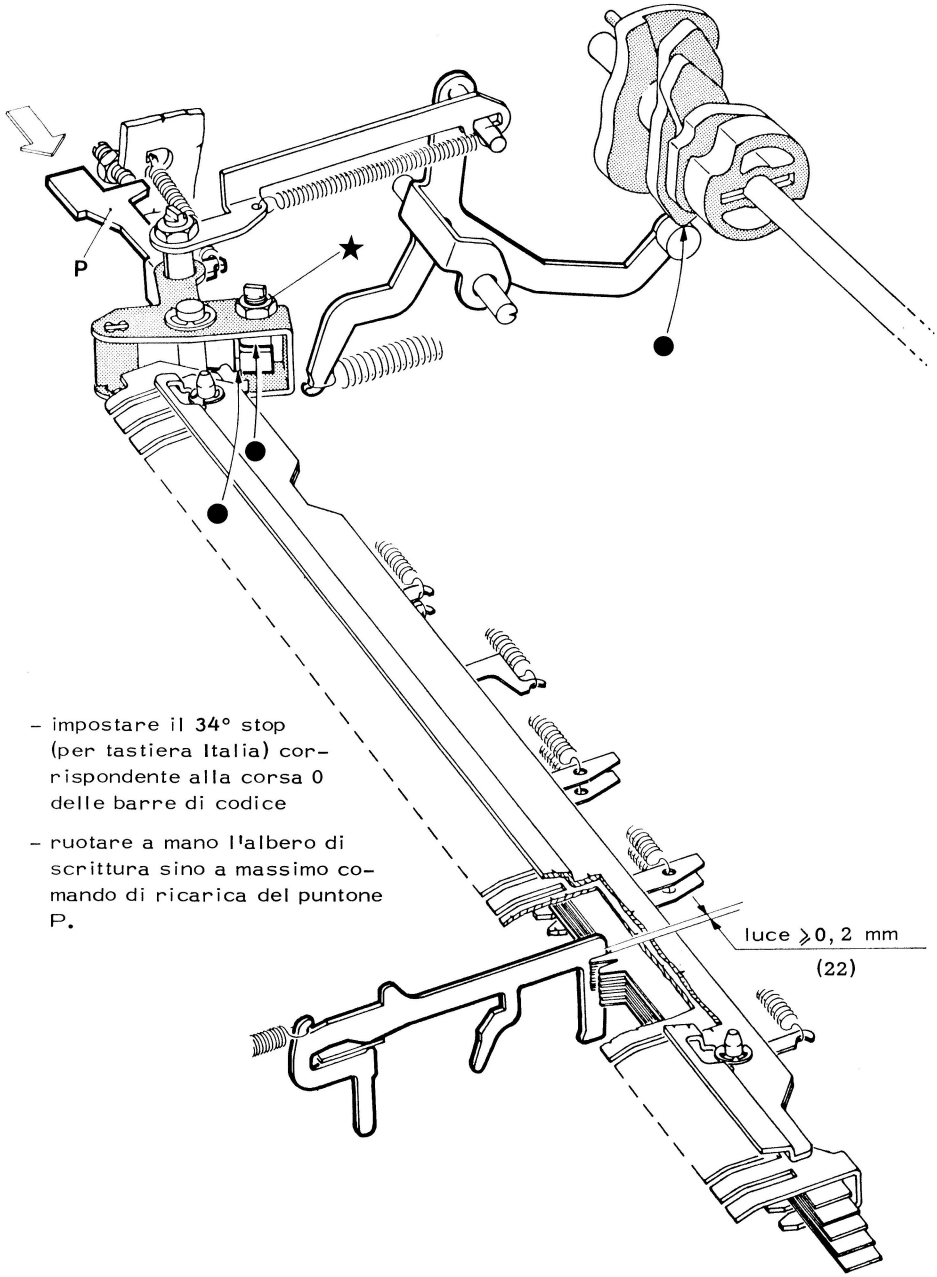

- impostare il 34° stop (per tastiera Italia) corrispondente alla corsa 0 delle barre di codice
- ruotare a mano l'albero di scrittura sino a massimo comando di ricarica del puntone P.

23) VERIFICA DELLA CORSA MASSIMA DELLE BARRE DI CODICE

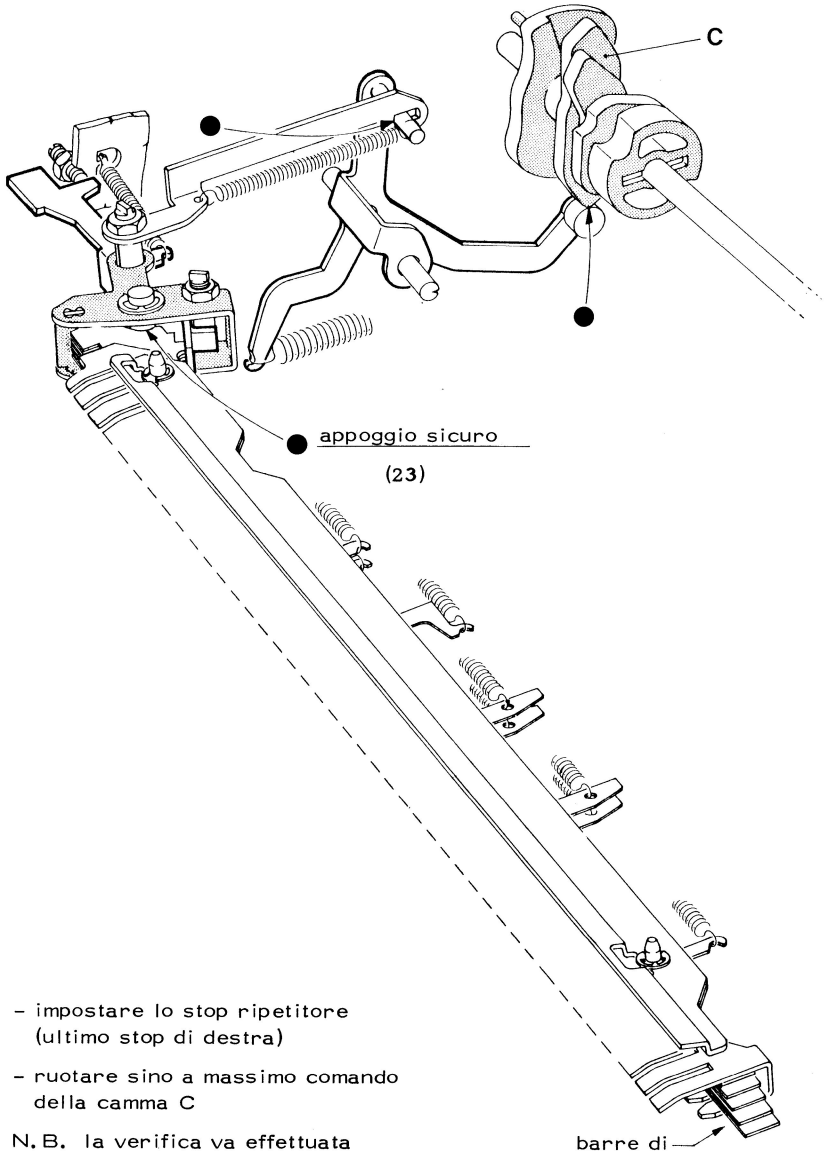

- impostare lo stop ripetitore (ultimo stop di destra)
- ruotare sino a massimo comando della camma C

N. B. la verifica va effettuata su tutte le barre di codice

24) VERIFICA DELLA POSIZIONE A RIPOSO DEI TASTATORI DI SELEZIONE VERTICALE

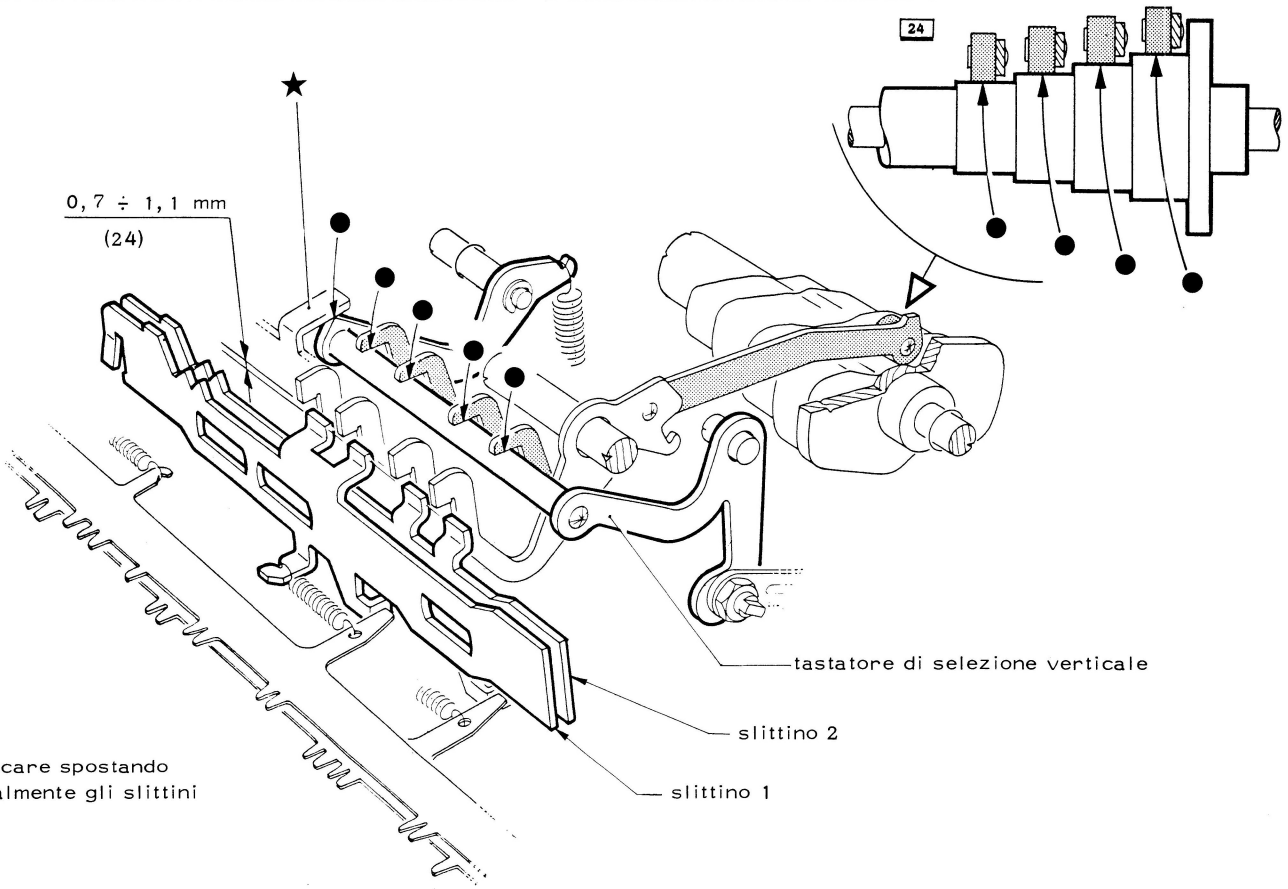

25) VERIFICA DELLA LUCE DI PASSAGGIO DEGLI SLITTINI 1 E 2 DI SELEZIONE VERTICALE SOTTO IL RELATIVO POSIZIONATORE

25

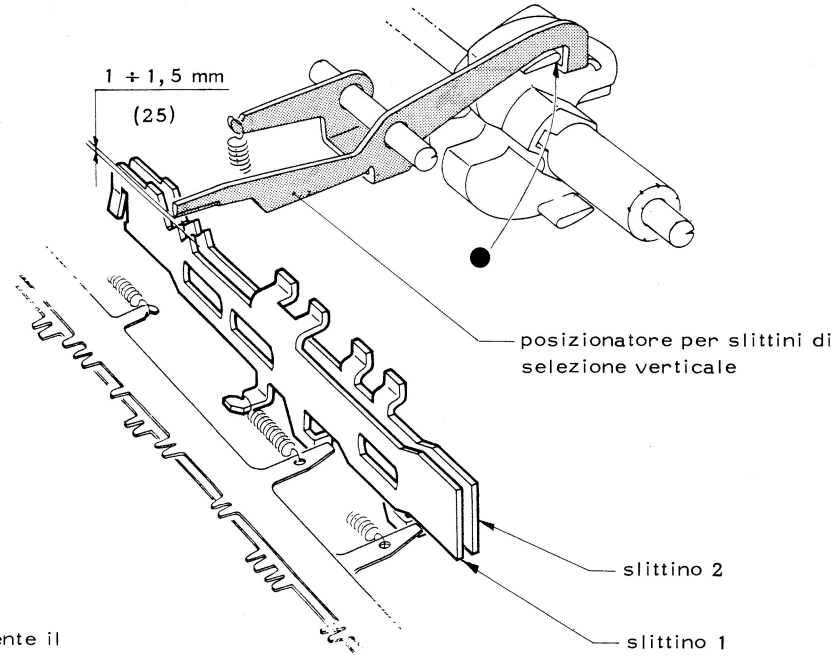

- impostare un ciclo di scrittura
- verificare eseguendo manualmente il ciclo

26) VERIFICA DELLA POSIZIONE DI LAVORO DEL POSIZIONATORE PER SLITTINI DI SELEZIONE VERTICALE

26

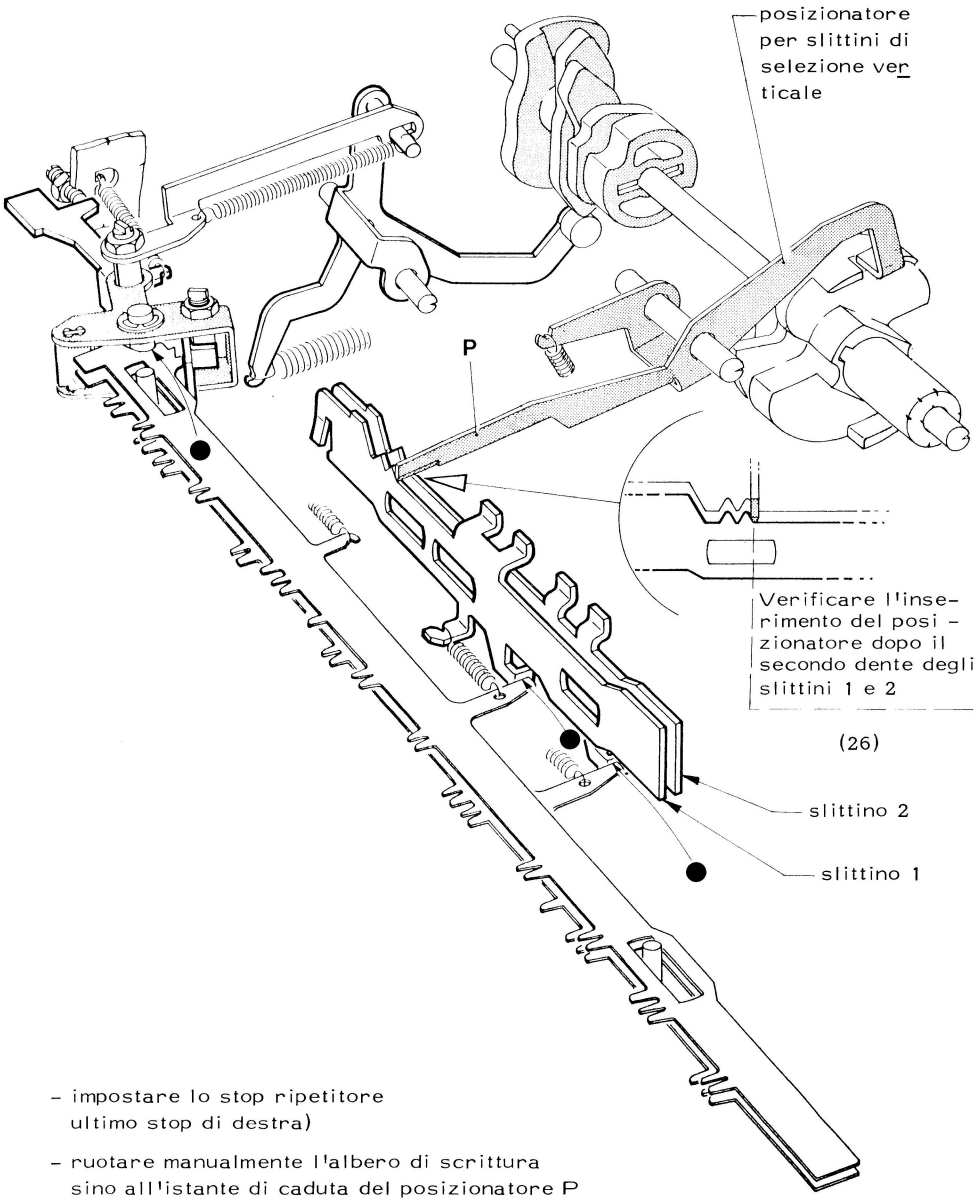

- impostare lo stop ripetitore ultimo stop di destra)
- ruotare manualmente l'albero di scrittura sino all'istante di caduta del posizionatore P

27) VERIFICA DELLA POSIZIONE DEGLI SLITTINI 1 E 2 IN SELEZIONE 0 VERTICALE

27

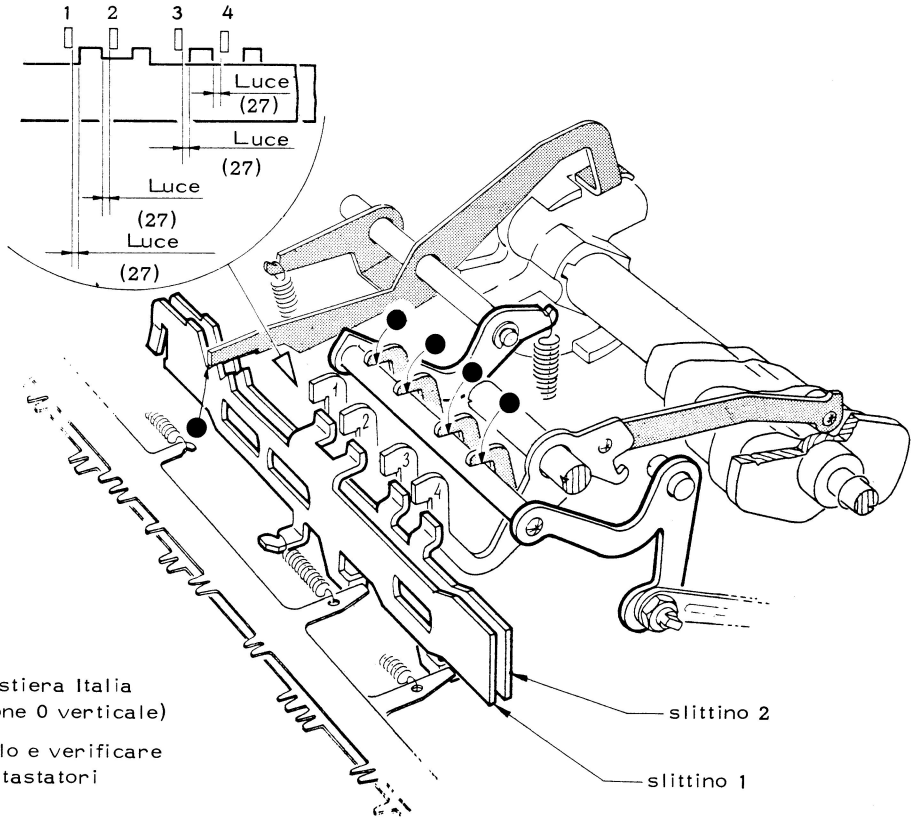

- impostare il 34° stop per tastiera Italia (corrispondente alla selezione 0 verticale)
- eseguire manualmente il ciclo e verificare nell'istante di tastatura dei tastatori

28) VERIFICA DELLA POSIZIONE DEGLI SLITTINI 1 E 2 IN SELEZIONE 1 VERTICALE

28

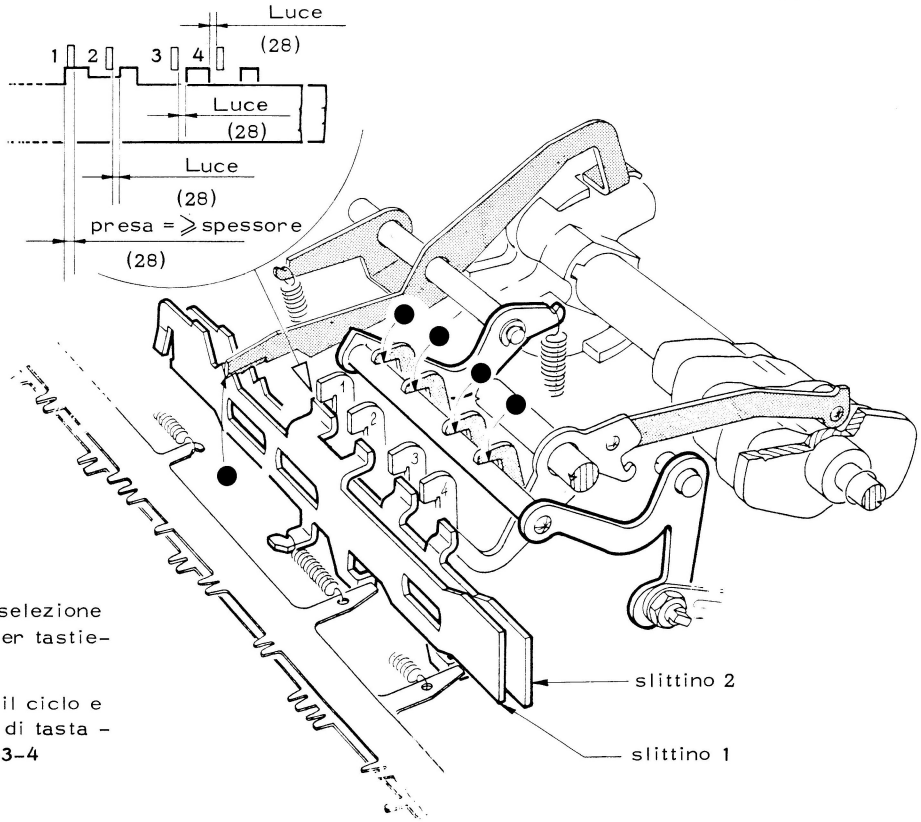

- impostare uno stop di selezione verticale 1 (10° stop per tastiera Italia)
- eseguire manualmente il ciclo e verificare nell'istante di tastatura dei tastatori 1-2-3-4

29) VERIFICA DELLA POSIZIONE DEGLI SLITTINI 1 E 2 IN SELEZIONE 2 VERTICALE

29

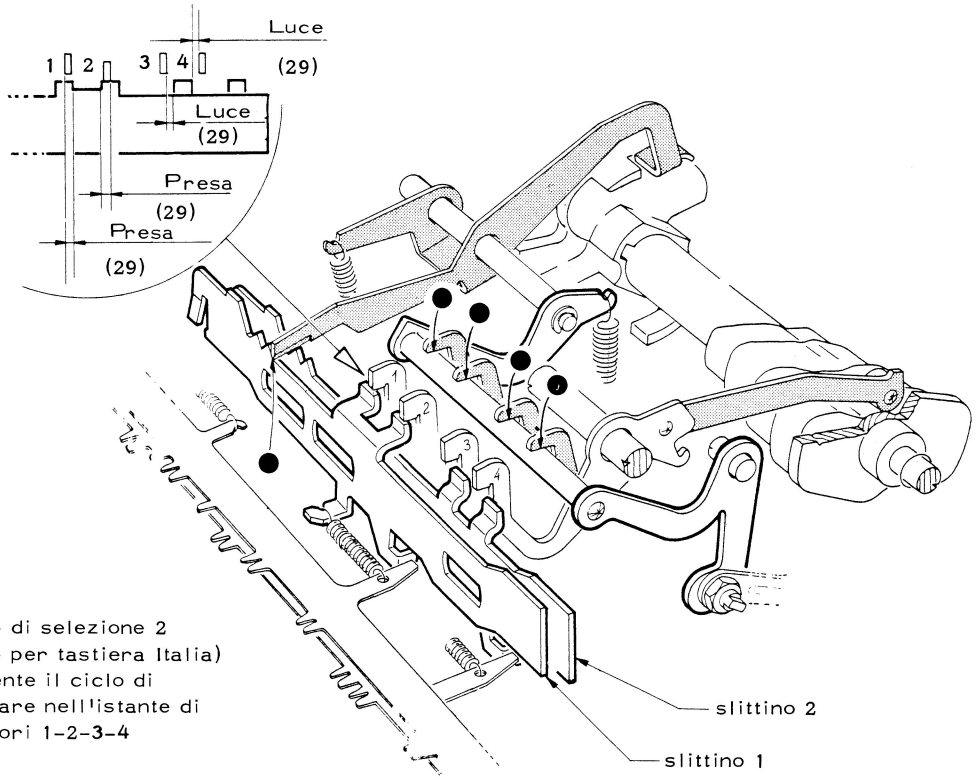

- impostare uno stop di selezione 2 verticale (35° stop per tastiera Italia)
- eseguire manualmente il ciclo di scrittura e verificare nell'istante di taratura dei tastatori 1-2-3-4

30) VERIFICA DELLA POSIZIONE DEGLI SLITTINI 1 E 2 IN SELEZIONE 3 VERTICALE

30

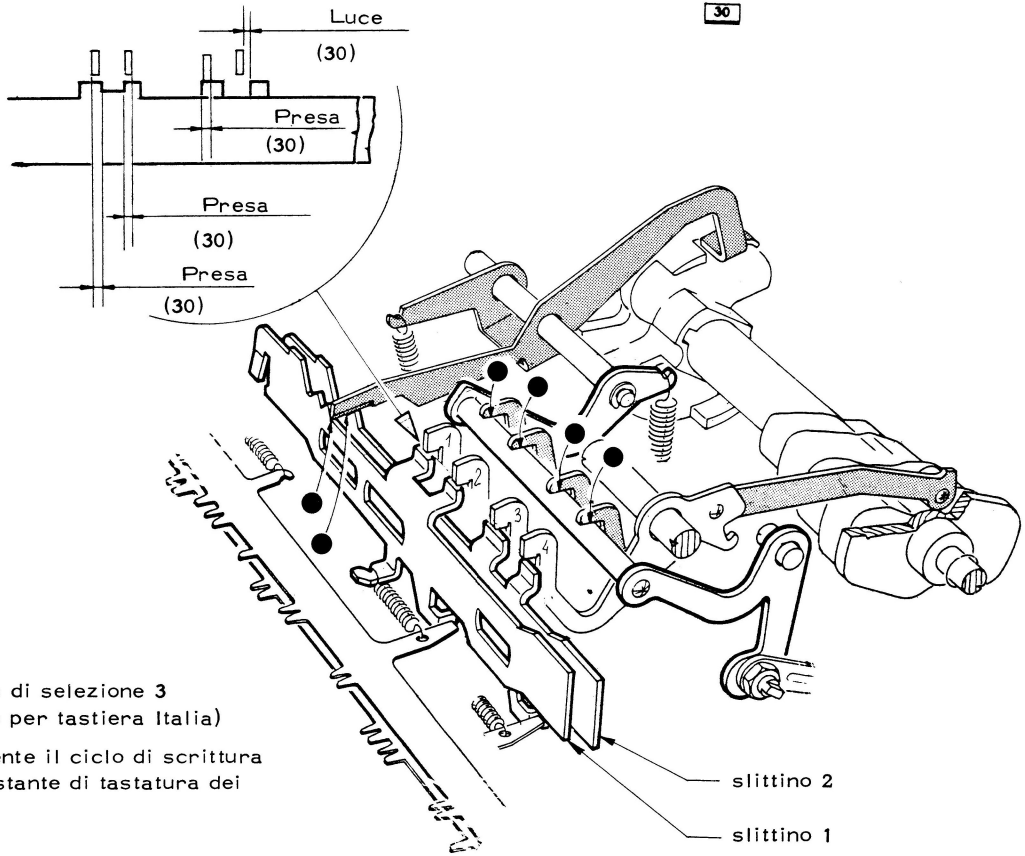

- impostare uno stop di selezione **3** verticale (21° stop per tastiera Italia)
- eseguire manualmente il ciclo di scrittura e verificare nell'istante di tastatura dei tastatori 1-2-3-4

31) VERIFICA DELLA POSIZIONE DEGLI SLITTINI 1 E 2 IN SELEZIONE 4 VERTICALE

31

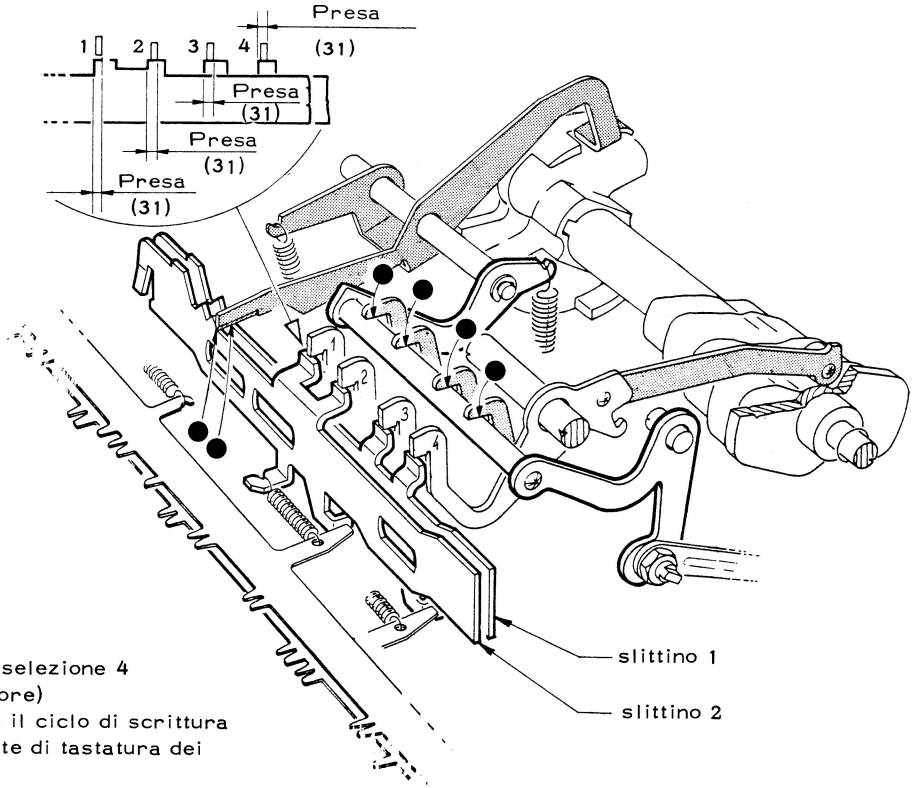

- impostare uno stop di selezione 4 verticale (stop ripetitore)
- Eseguire manualmente il ciclo di scrittura e verificare nell'istante di tastatura dei tastatori 1-2-3-4

32) VERIFICA DELLA POSIZIONE A RIPOSO DEL TELAIO PER COMANDO SELEZIONE ORIZZONTALE

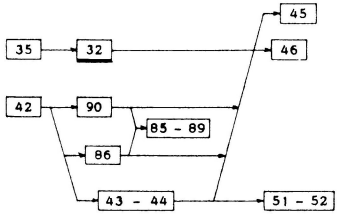

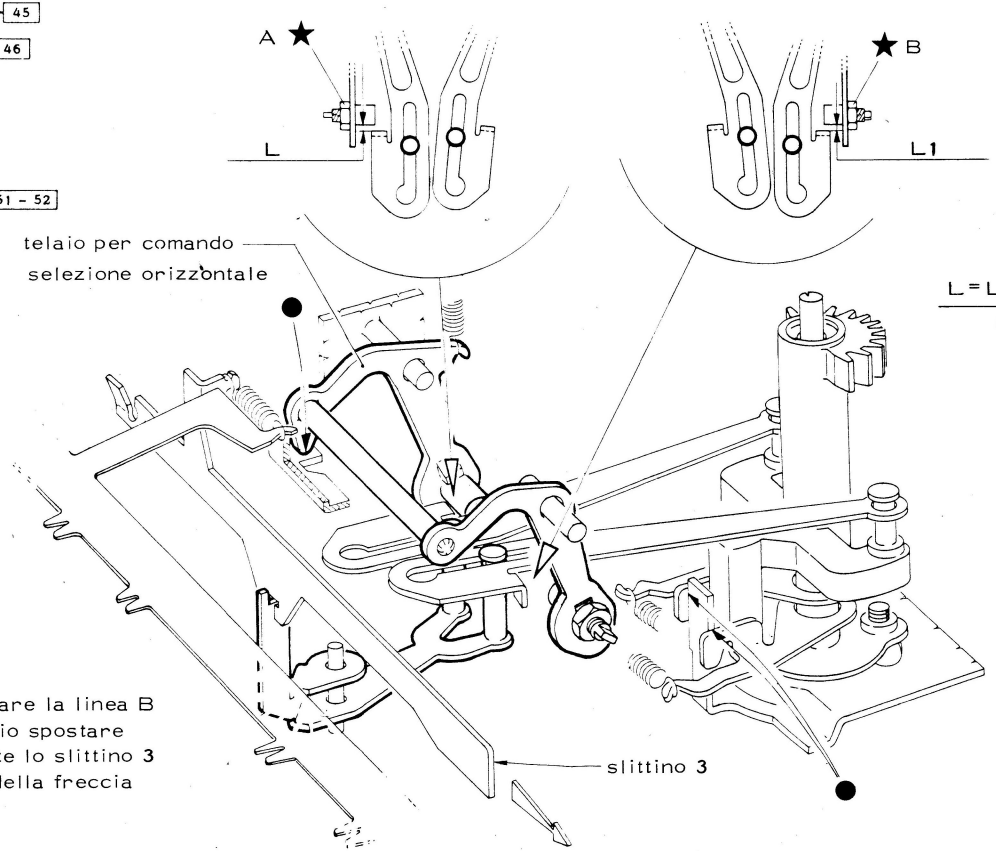

L = L 1 = 0, 3 mm
(32)

N. B. per verificare la linea B è necessario spostare manualmente lo slittino **3** nel senso della freccia

33) VERIFICA DELLA POSIZIONE A RIPOSO DELLA BRETELLA SINISTRA PER SELEZIONE ORIZZONTALE

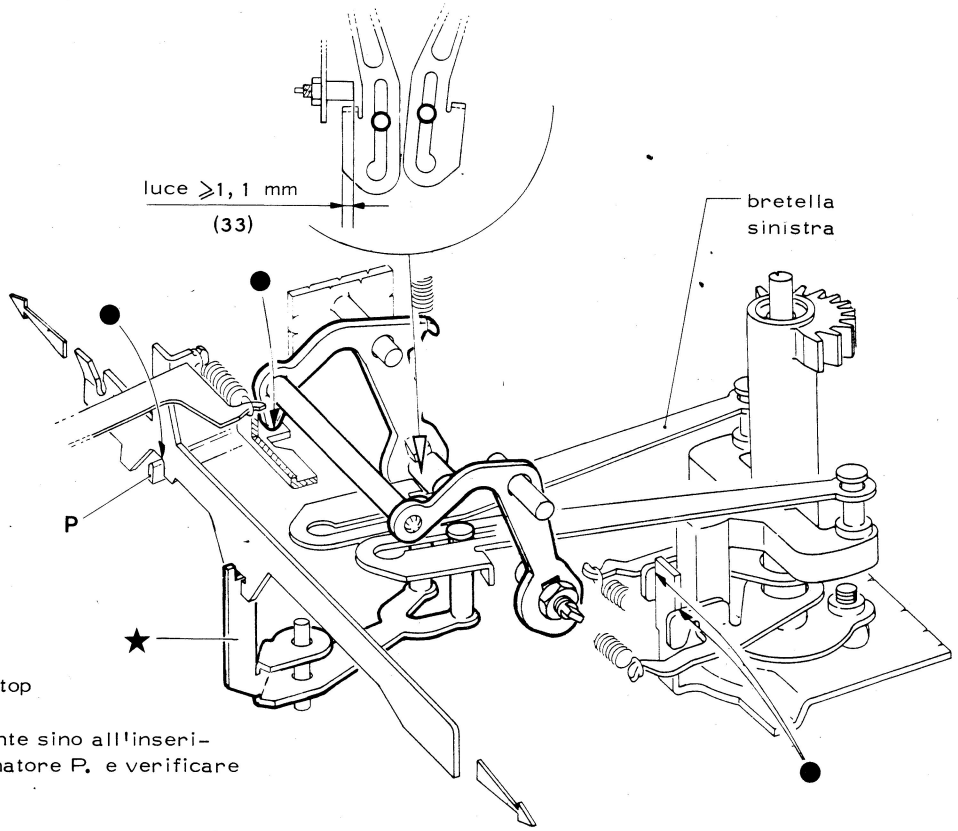

- impostare il 34° stop (in tastiera Italia)
- ruotare manualmente sino all'inserimento del posizionatore P. e verificare

34- VERIFICA DELLA POSIZIONE A LAVORO DELLA BRETELLA DESTRA PER SELEZIONE ORIZZONTALE

33 - 34

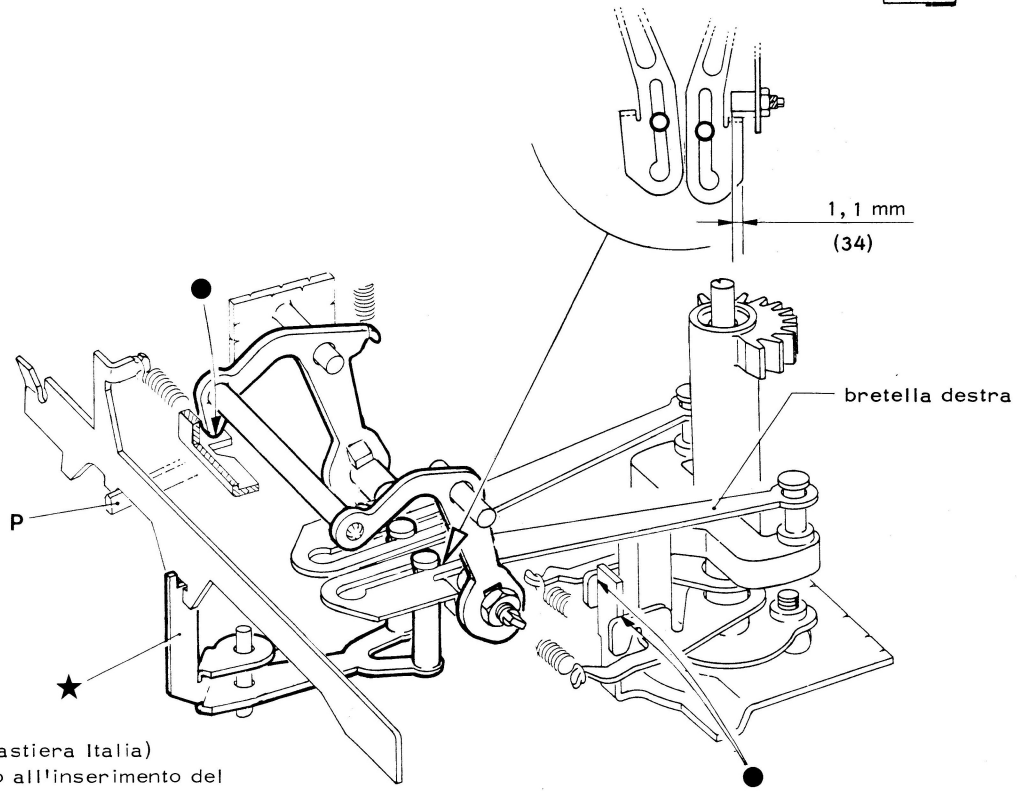

- impostare il 1° stop (in tastiera Italia)
- ruotare manualmente sino all'inserimento del posizionatore P.

35) VERIFICA DELLA POSIZIONE A RIPOSO DEI TASTATORI PER SELEZIONE ORIZZONTALE

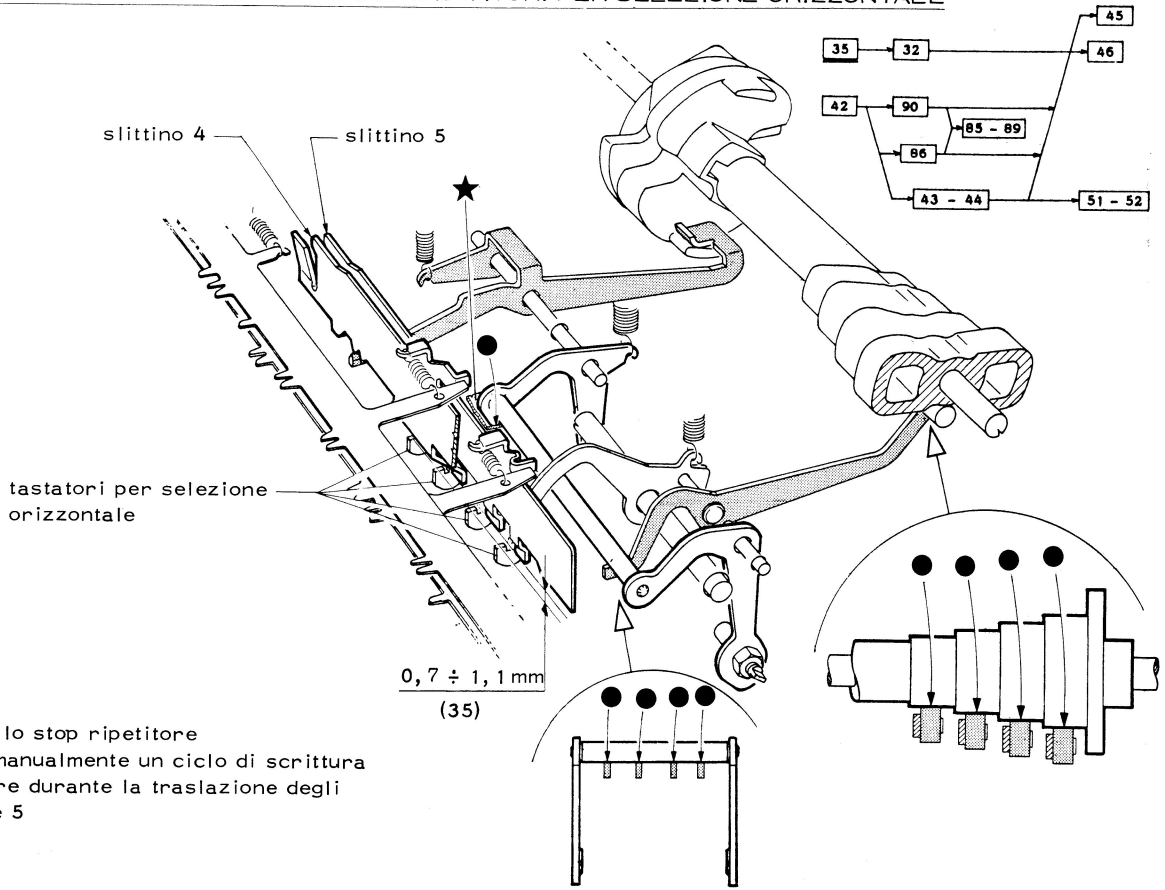

- impostare lo stop ripetitore
- eseguire manualmente un ciclo di scrittura e verificare durante la traslazione degli slittini 4 e 5

36) VERIFICA DELLA POSIZIONE DI LAVORO DEL POSIZIONATORE DEGLI SLITTINI 4 e 5 PER SELEZIONE ORIZZONTALE

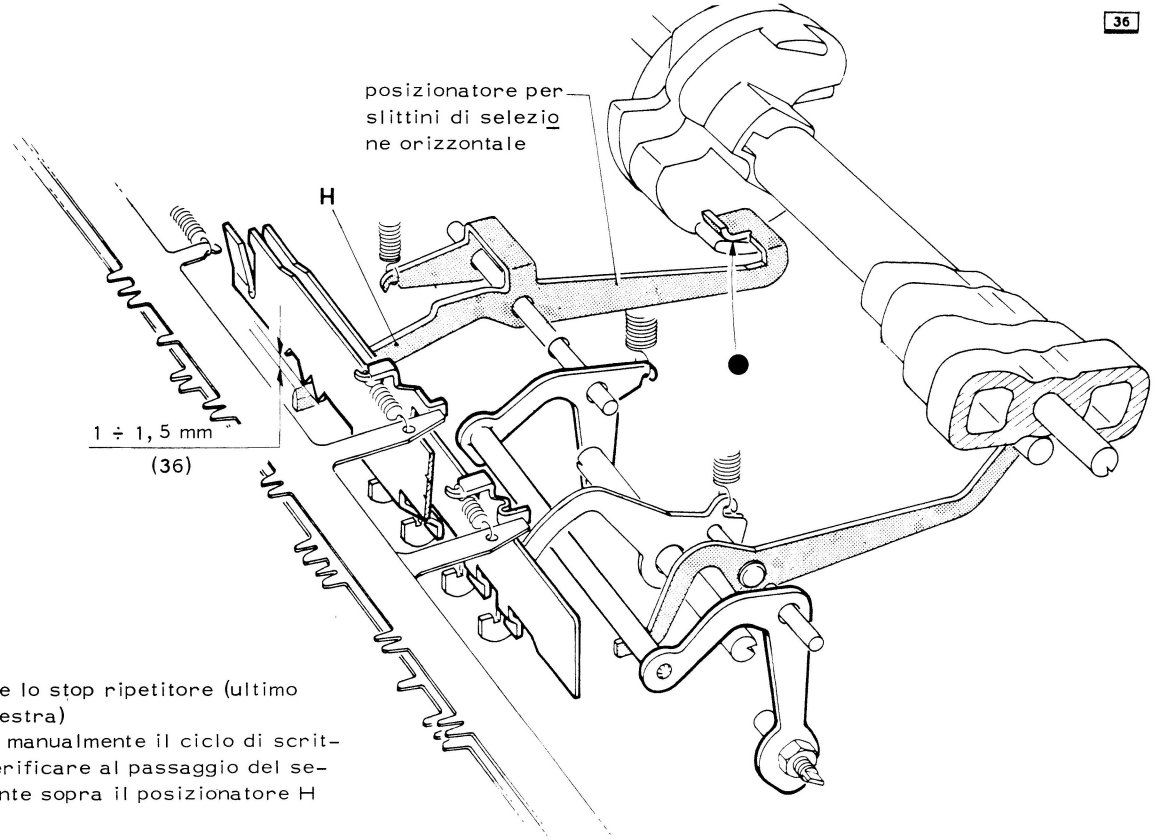

- impostare lo stop ripetitore (ultimo stop di destra)
- eseguire manualmente il ciclo di scrittura e verificare al passaggio del secondo dente sopra il posizionatore H

37) VERIFICA DELLA POSIZIONE DEGLI SLITTINI 4 E 5 IN SELEZIONE 0 ORIZZONTALE

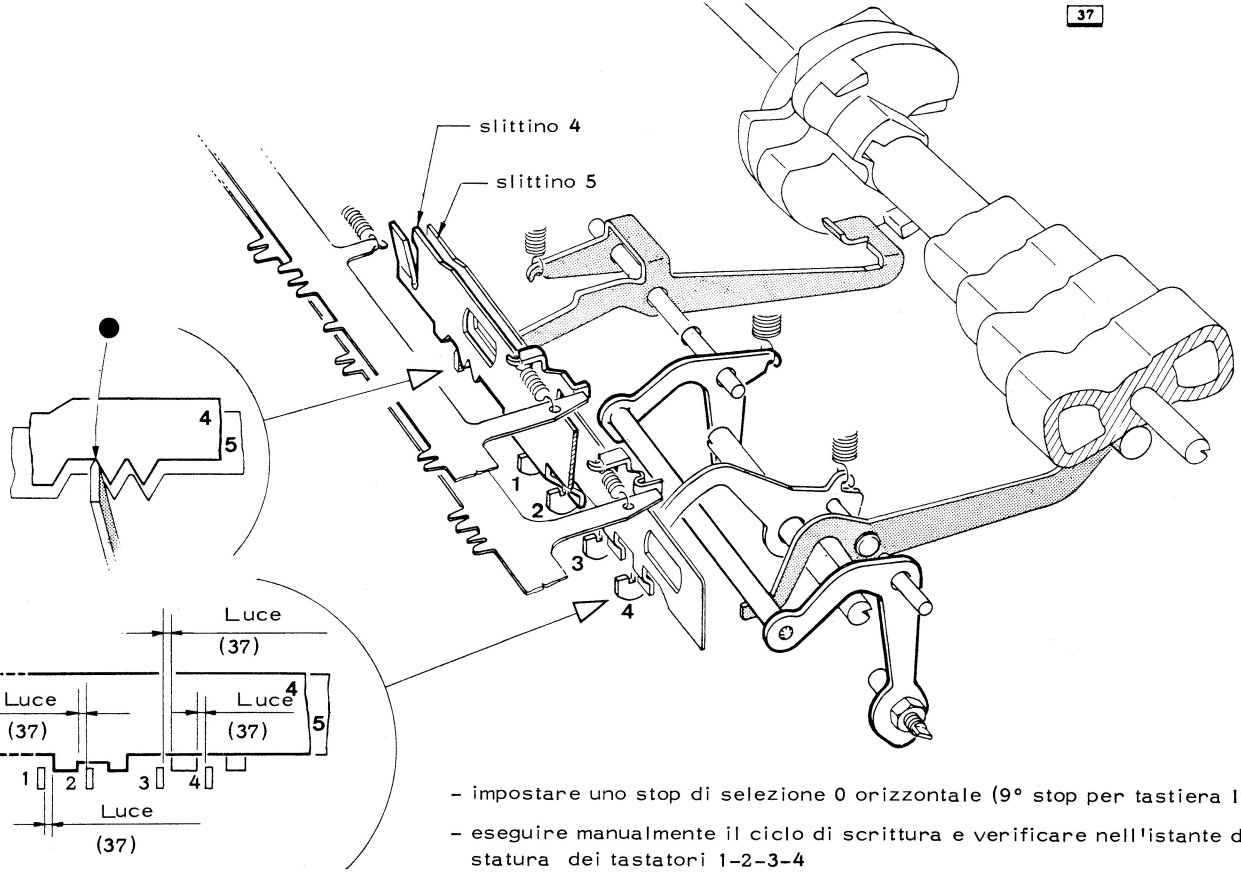

- impostare uno stop di selezione 0 orizzontale (9° stop per tastiera Italia)
- eseguire manualmente il ciclo di scrittura e verificare nell'istante di tastatura dei tastatori 1-2-3-4

38) VERIFICA DELLA POSIZIONE DEGLI SLITTINI 4 E 5 IN SELEZIONE 1 ORIZZONTALE

38

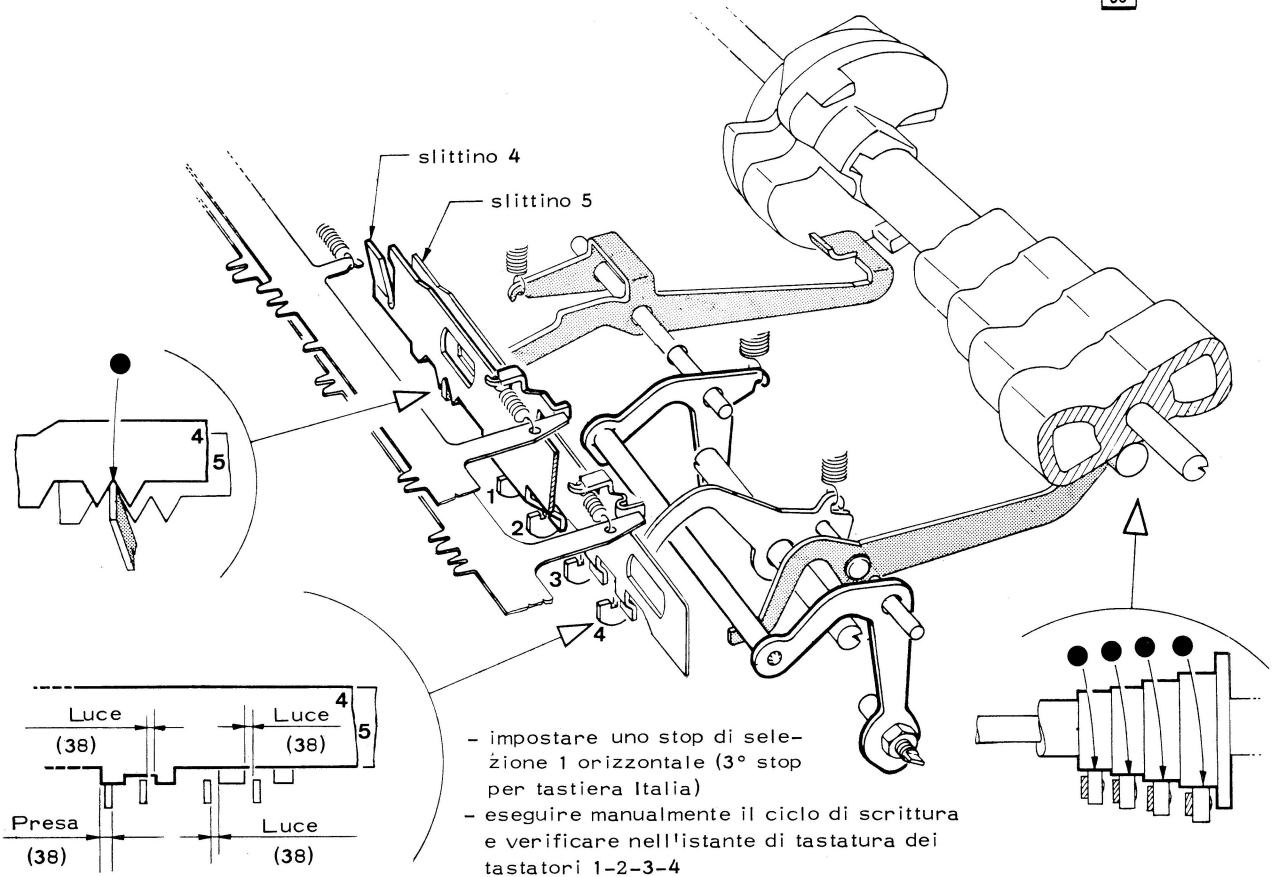

- impostare uno stop di selezione 1 orizzontale (3° stop per tastiera Italia)
- eseguire manualmente il ciclo di scrittura e verificare nell'istante di tastatura dei tastatori 1-2-3-4

39) VERIFICA DELLA POSIZIONE DEGLI SLITTINI 4 E 5 IN SELEZIONE 2 ORIZZONTALE

39

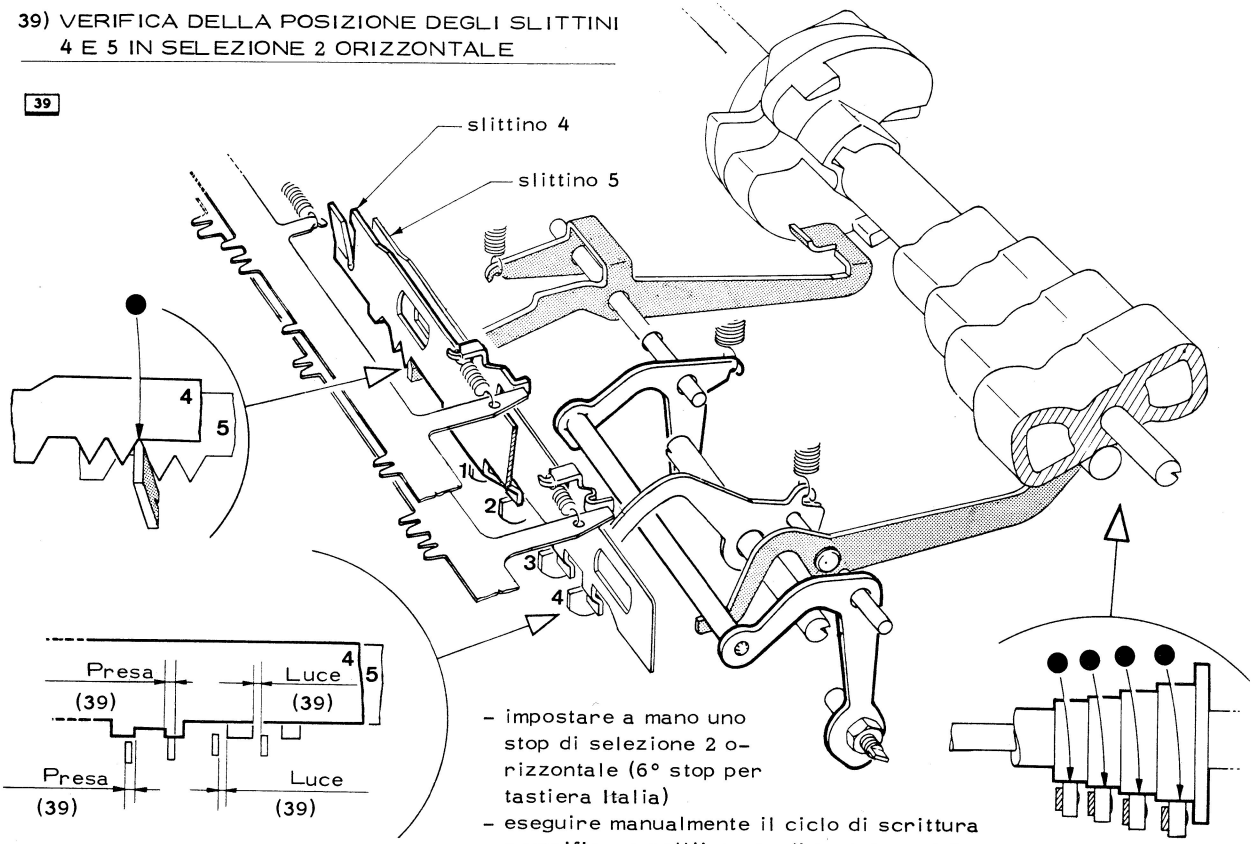

- impostare a mano uno stop di selezione 2 orizzontale (6° stop per tastiera Italia)
- eseguire manualmente il ciclo di scrittura e verificare nell'istante di tastatura dei tastatori 1-2-3-4

40) VERIFICA DELLA POSIZIONE DEGLI SLITTINI 4 E 5 IN SELEZIONE 3 ORIZZONTALE

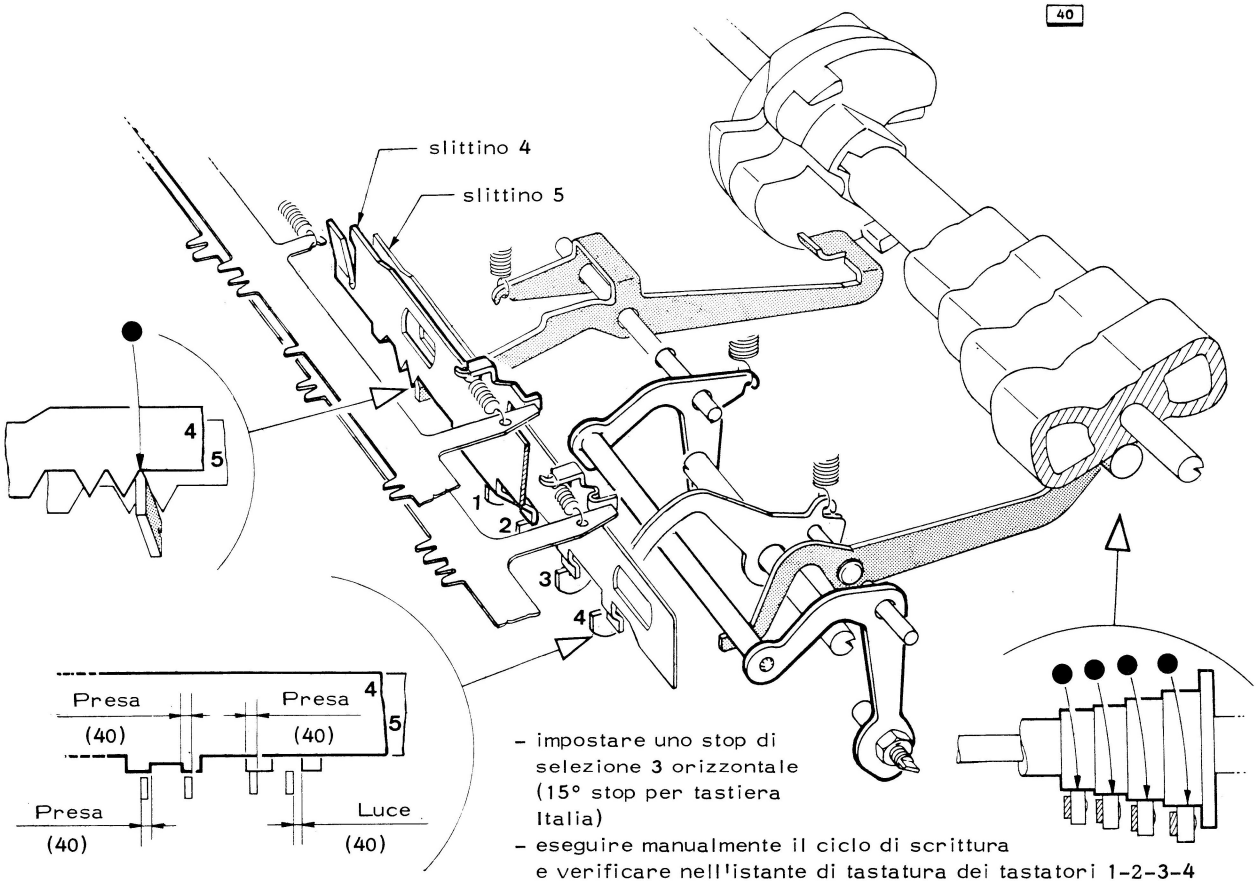

- impostare uno stop di selezione 3 orizzontale (15° stop per tastiera Italia)
- eseguire manualmente il ciclo di scrittura e verificare nell'istante di tastatura dei tastatori 1-2-3-4

41) VERIFICA DELLA POSIZIONE DEGLI SLITTINI 4 E 5 IN SELEZIONE 4 ORIZZONTALE

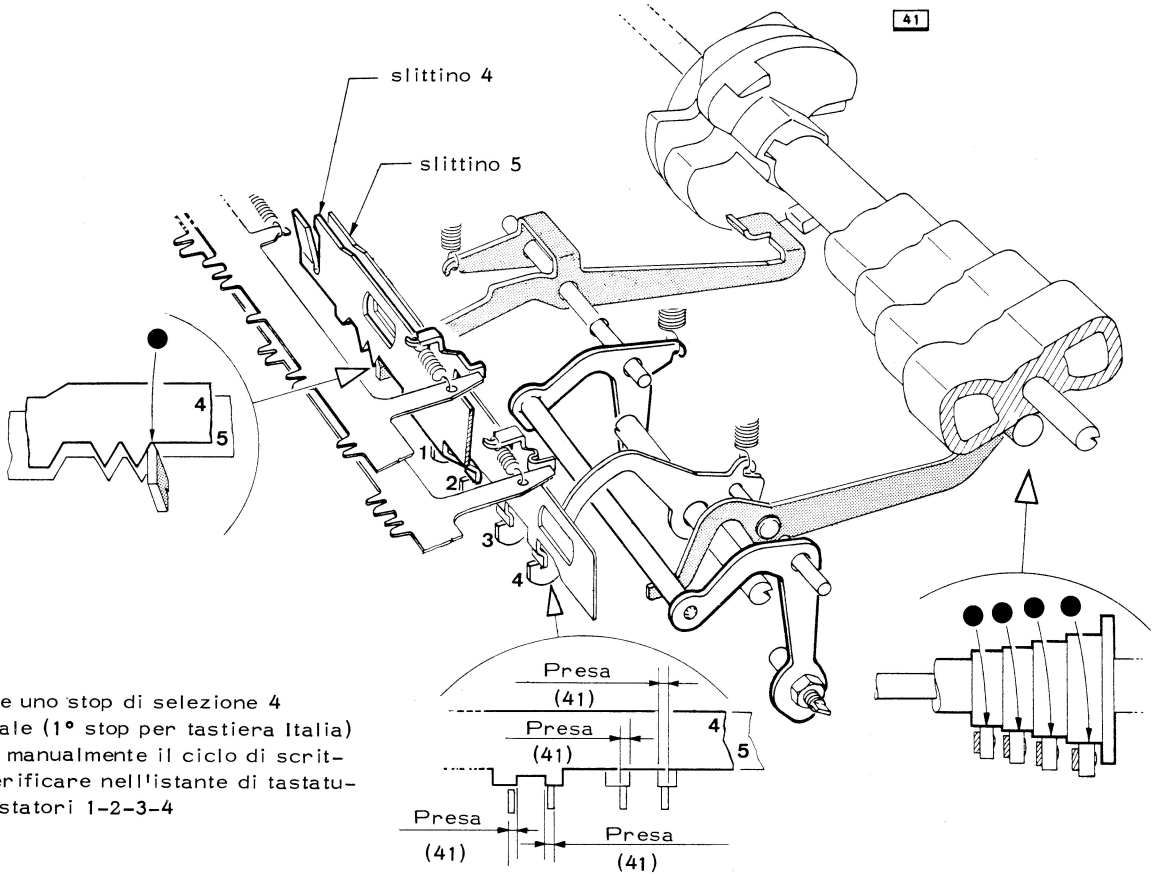

- impostare uno stop di selezione 4 orizzontale (1° stop per tastiera Italia)
- eseguire manualmente il ciclo di scrittura e verificare nell'istante di tastatura dei tastatori 1-2-3-4

42) VERIFICA DELLA POSIZIONE ASSIALE DEL DITO DELLA PRERETTIFICA

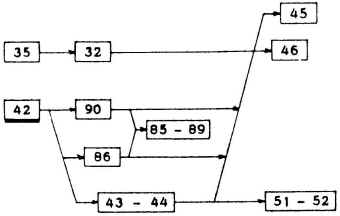

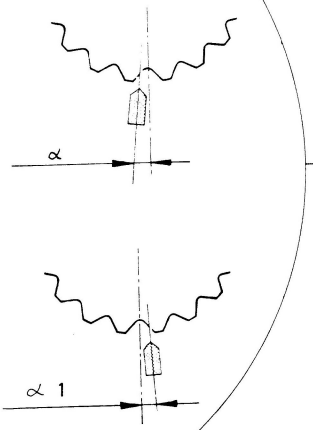

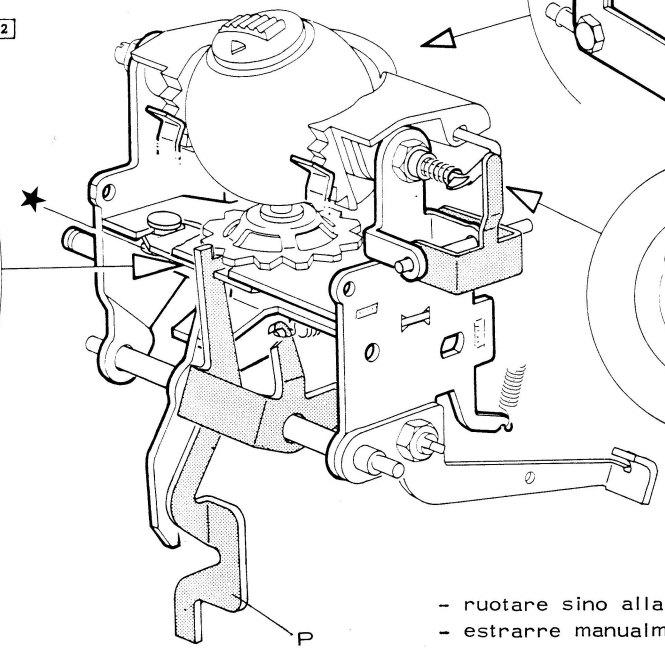

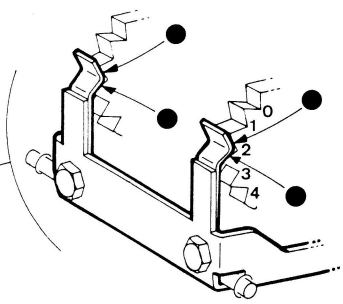

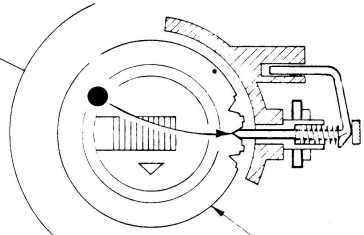

elemento scrivente

- ruotare sino alla battuta
- estrarre manualmente il posizionatore P

N.B. se si deve intervenire è necessario smontare il gruppo battente

$\alpha = \alpha 1$

(42)

43) VERIFICA DELLA POSIZIONE ASSIALE DEL SUPPORTO PER ELEMENTO SCRIVENTE

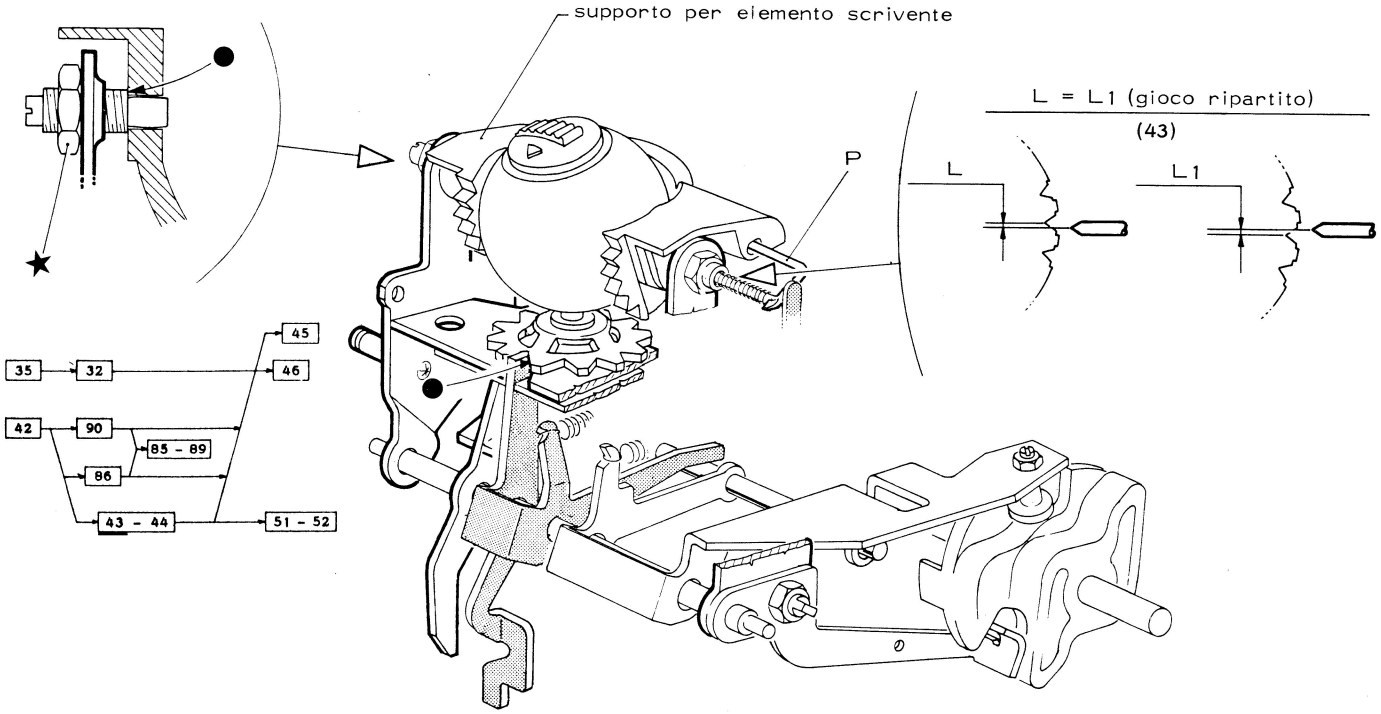

- impostare una selezione 0 orizzontale e 0 verticale (34 stop per tastiera Italia)
- ruotare sino a portare la testina in battuta
- disinserire il posizionatore P
- verificare portando manualmente il supporto per elemento scrivente nelle posizioni 0 e 4 verticale

44) VERIFICA DEL GIOCO ASSIALE DEL SUPPORTO PER ELEMENTO SCRIVENTE

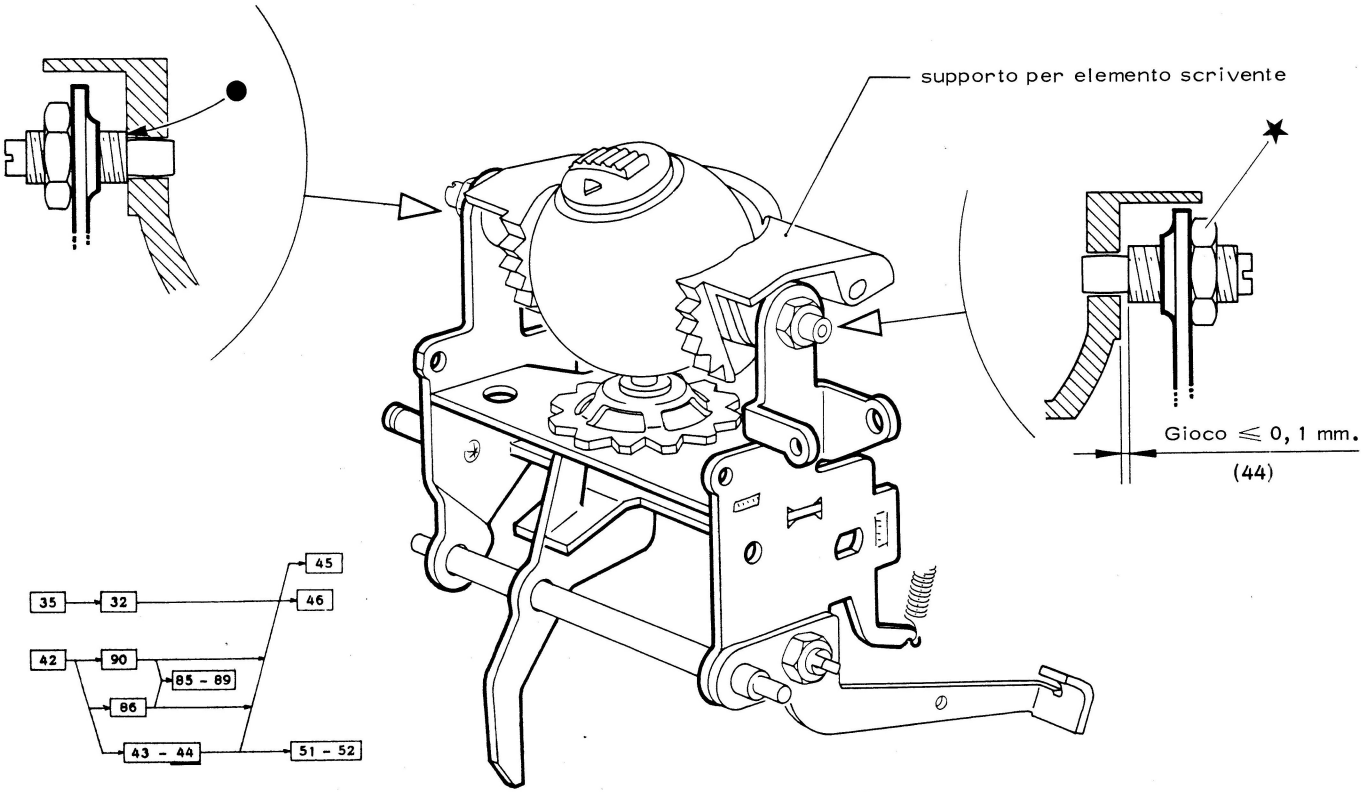

45) - VERIFICA DELLA QUANTITA' DI COMANDO DI SELEZIONE ORIZZONTALE A SINISTRA

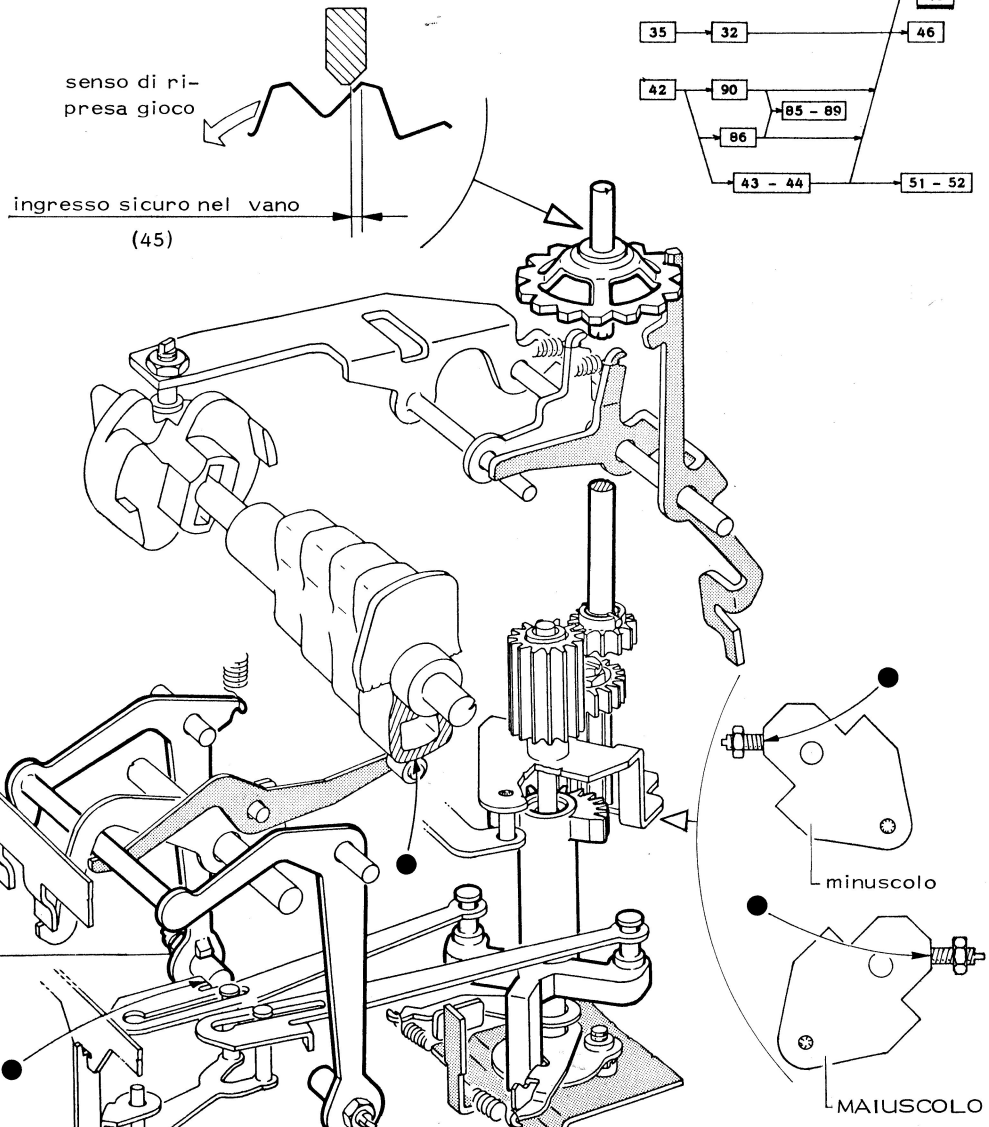

- smontare il posizionatore verticale
- impostare una selezione orizzontale 4 sinistra (45° stop per tastiera Italia)
- ruotare sino a massimo comando di selezione

N. B. riprendere i giochi della stella nel senso della freccia

- Eseguire la verifica anche con macchina in maiuscolo

46) VERIFICA DELLA QUANTITA DI COMANDO IN SELEZIONE ORIZZONTALE DESTRA

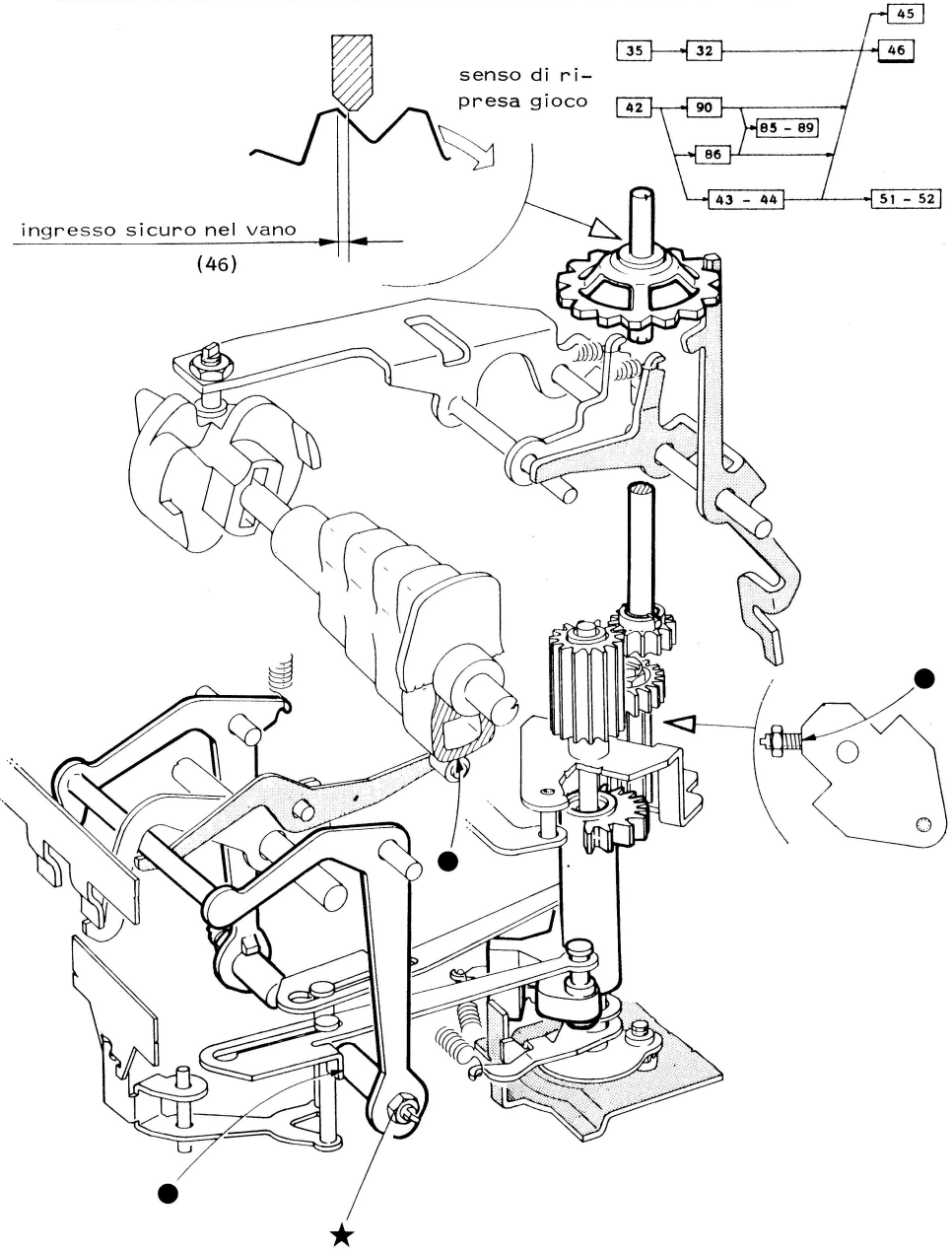

- smontare il posizionatore verticale
- impostare una selezione orizzontale destra (45° stop per tastiera Italia)
- ruotare sino a massimo comando di selezione

N.B. Riprendere i giochi della stella nel senso della freccia

47) VERIFICA DELLA DISTANZA TRA IL RULLO E L'ELEMENTO SCRIVENTE

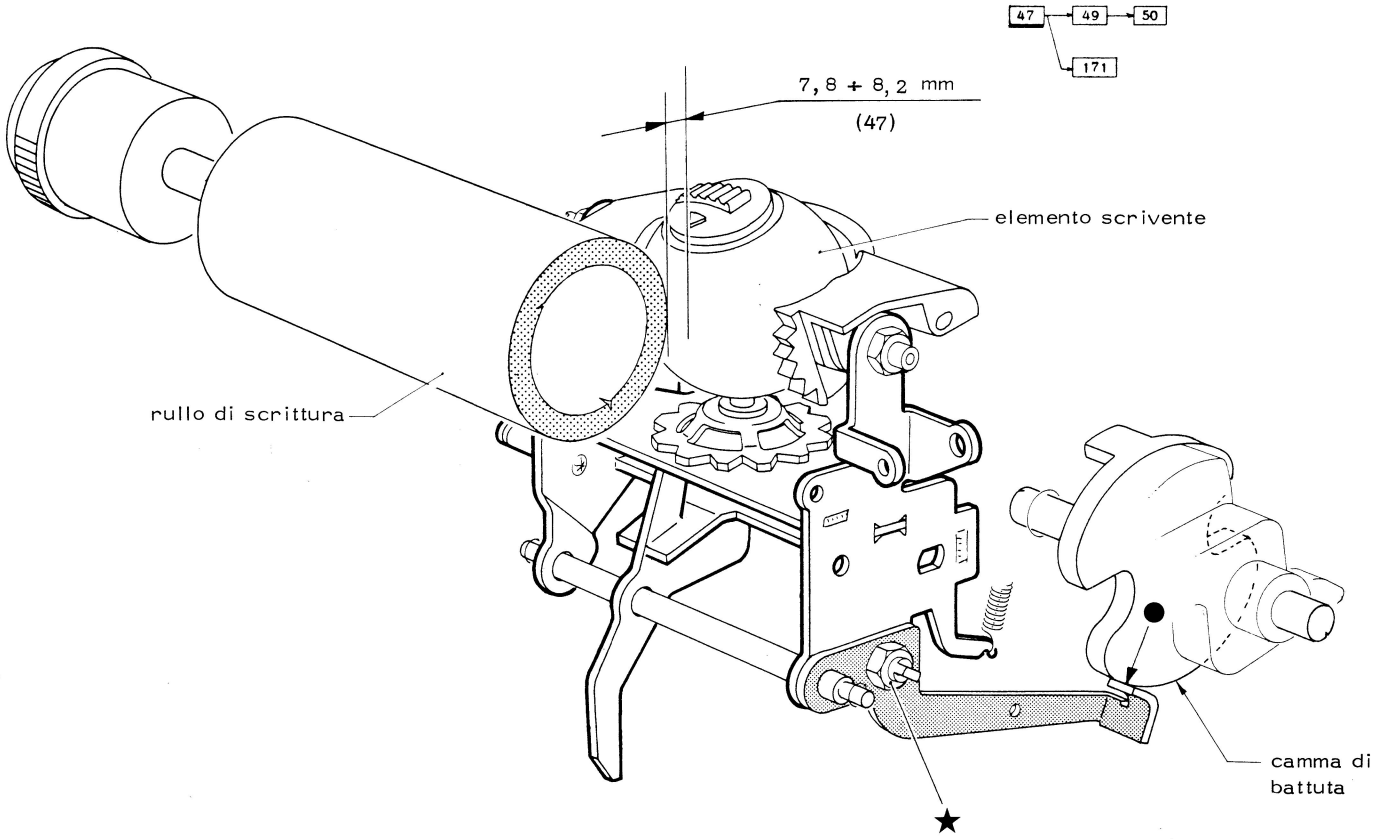

48) VERIFICA DELL'ENTITA' DELLA CORSA DI AMMORTIZZAMENTO (E.DI RIMBALZO) DELLA TESTINA DI SCRITTURA IN BATTUTA

48

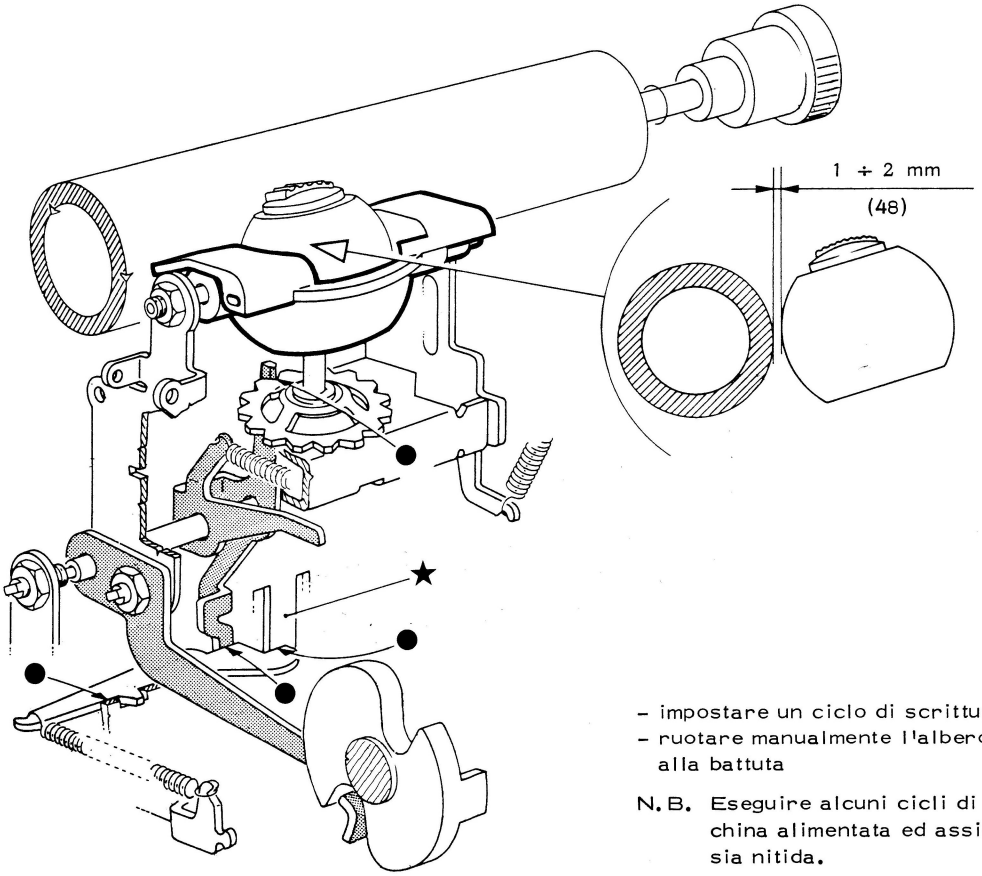

- impostare un ciclo di scrittura
- ruotare manualmente l'albero di scrittura sino alla battuta

N. B. Eseguire alcuni cicli di scrittura con macchina alimentata ed assicurarsi che la stampa sia nitida.

49) VERIFICA DELLA LUCE DI PASSAGGIO TRA DITO POSIZIONATORE E RUOTA DI PRERETIFICA

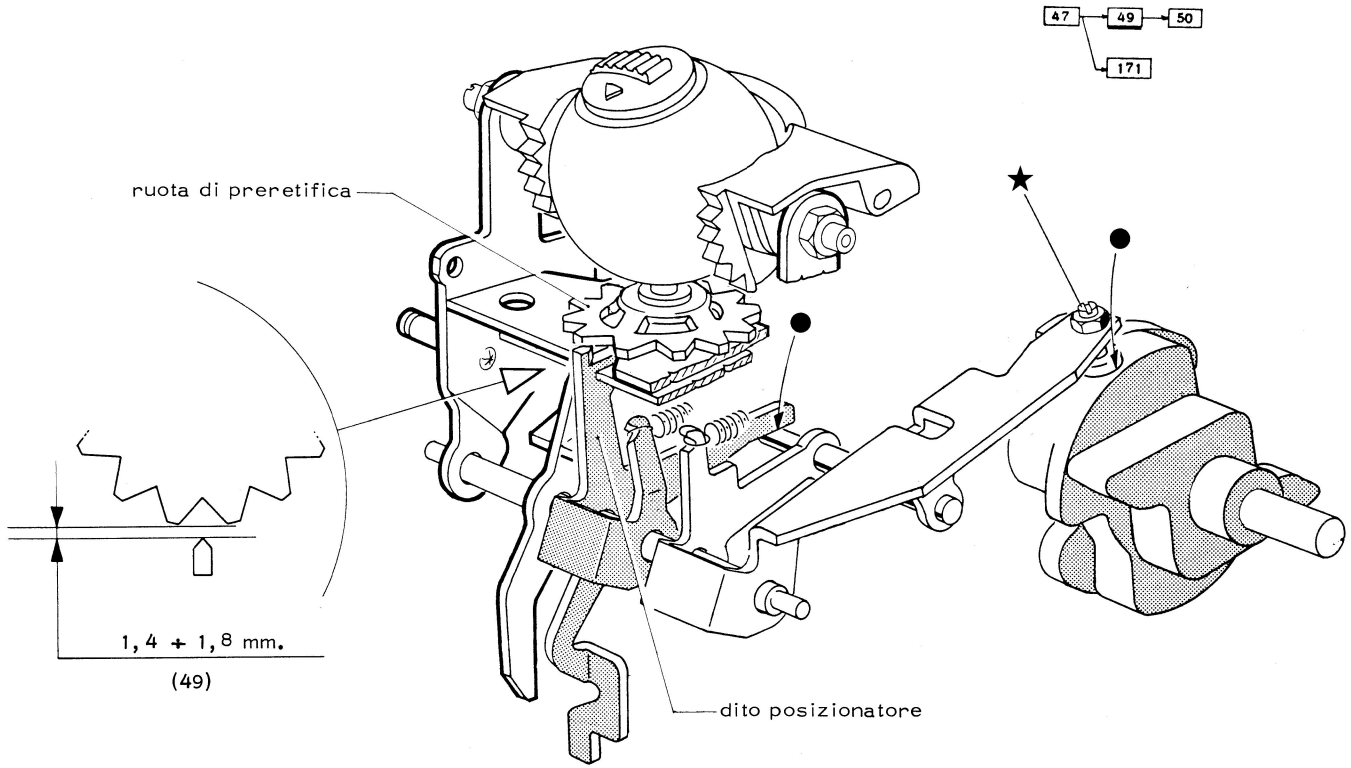

50) VERIFICA DELLA LUCE DI PASSAGGIO TRA POSIZIONATORE VERTICALE E SUPPORTO ELEMENTO SCRIVENTE

47 → 49 → 50
47 → 171

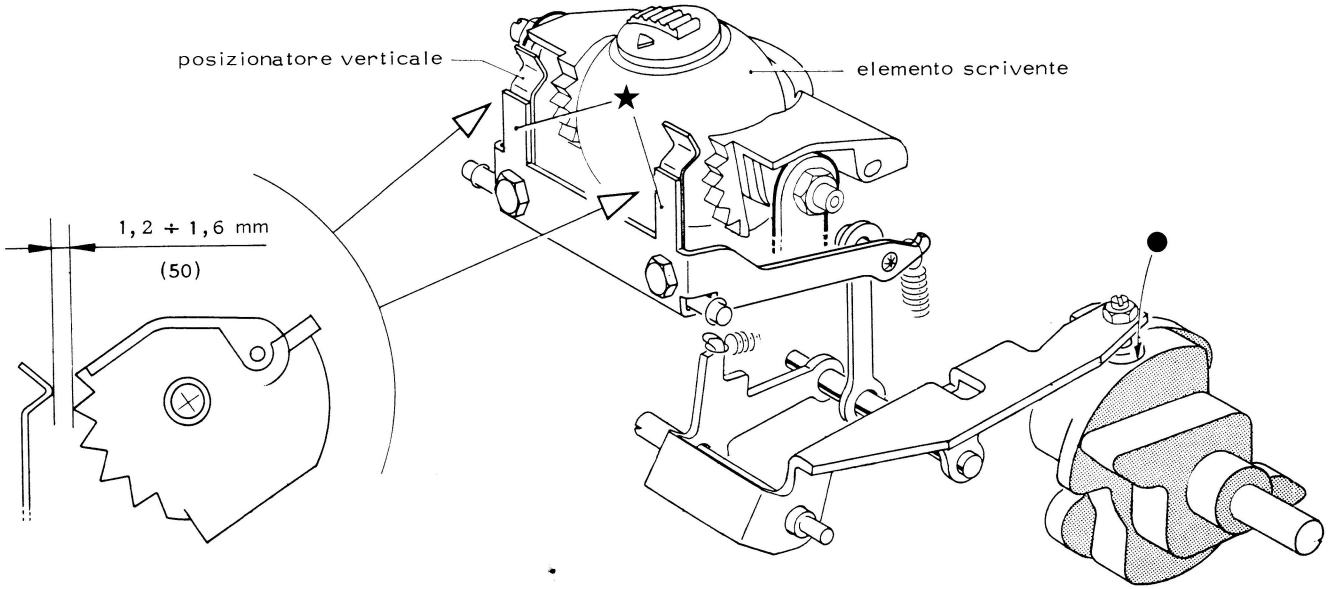

51) VERIFICA DELLA POSIZIONE DI ENTRATA DEL POSIZIONATORE ORIZZONTALE PER ELEMENTO SCRIVENTE

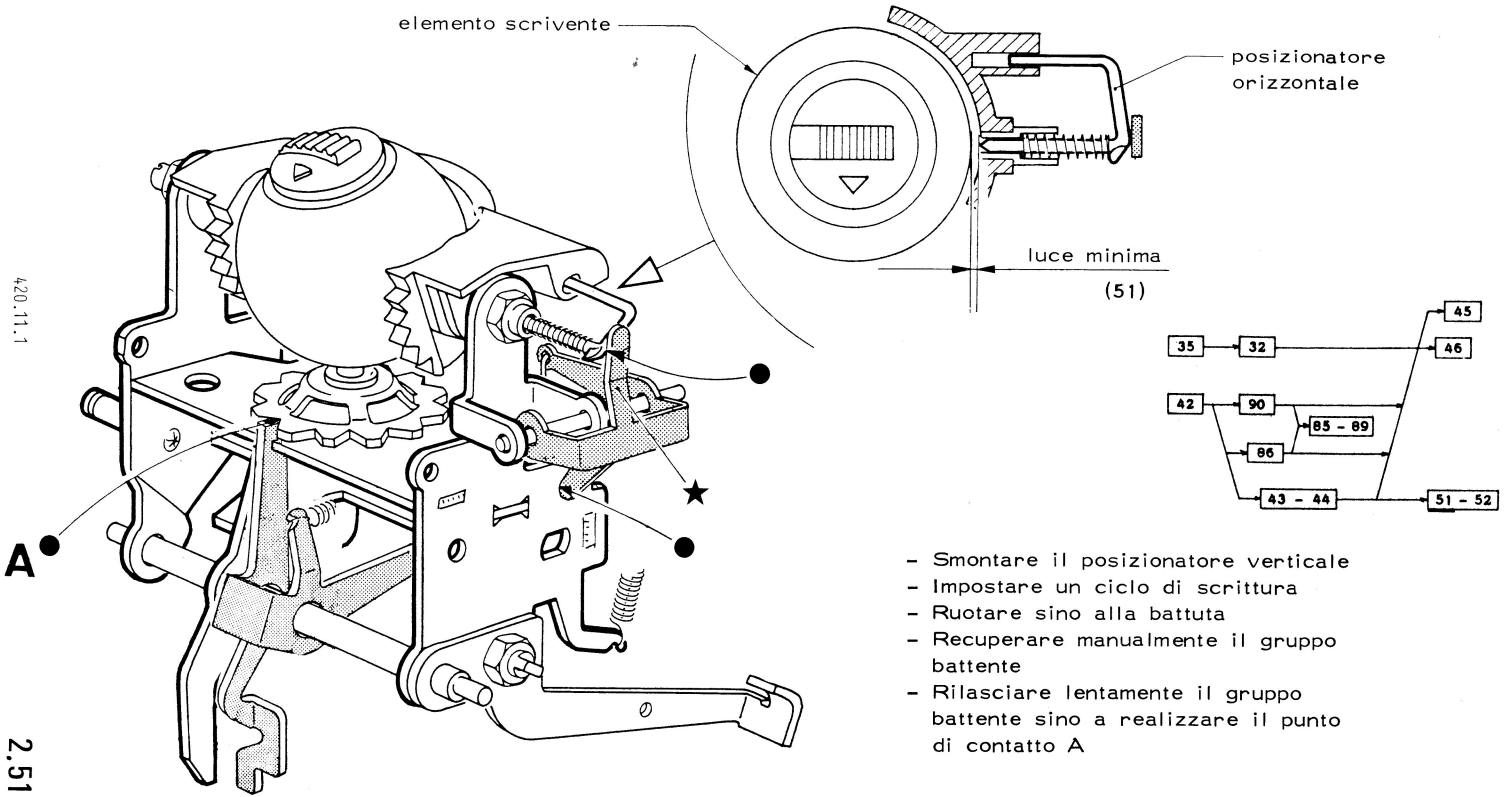

- Smontare il posizionatore verticale
- Impostare un ciclo di scrittura
- Ruotare sino alla battuta
- Recuperare manualmente il gruppo battente
- Rilasciare lentamente il gruppo battente sino a realizzare il punto di contatto A

52) VERIFICA DELL'INSERIMENTO DEL POSIZIONATORE LATERALE PER ELEMENTO SCRIVENTE

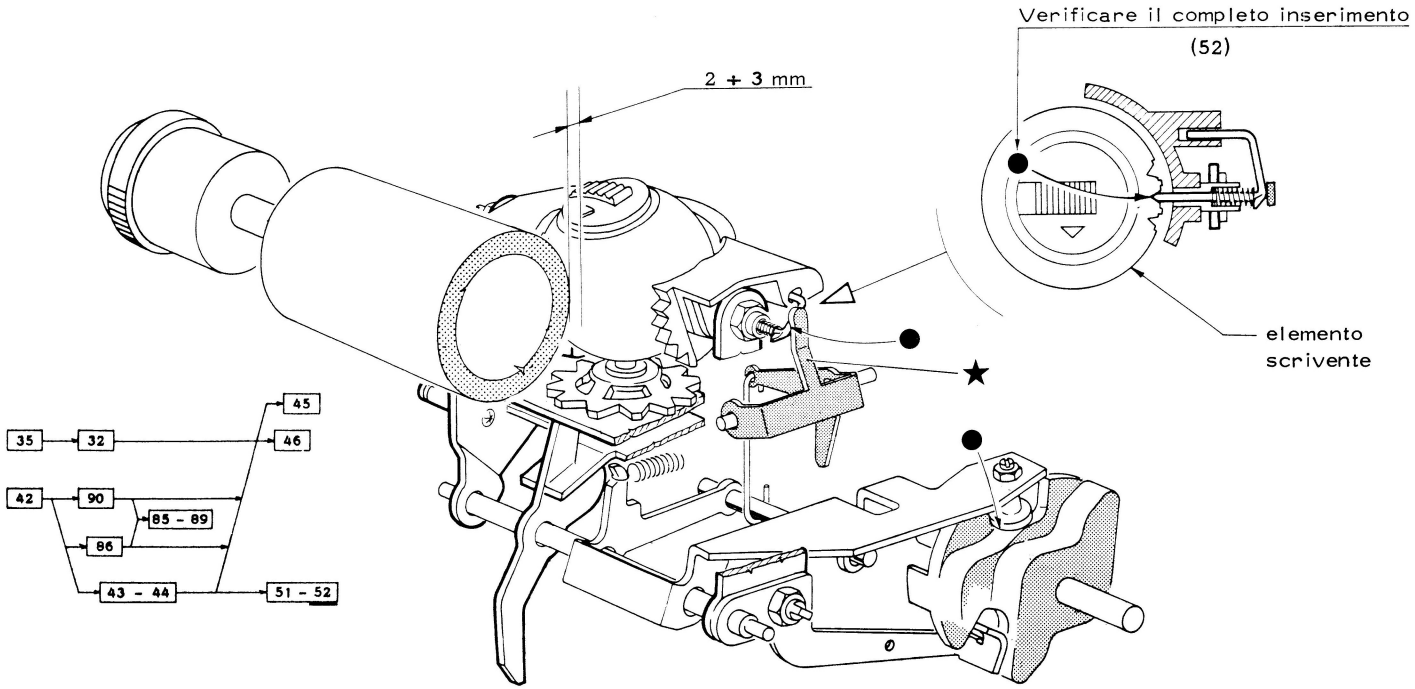

-impostare un ciclo di scrittura
-ruotare manualmente l'albero di scrittura sino alla battuta

N. B. Eseguire la verifica quando l'elemento scrivente si trova a 2 + 3 mm. dal rullo

53) VERIFICA DEL PIANO DI TANGENZA DELLA SCRITTURA

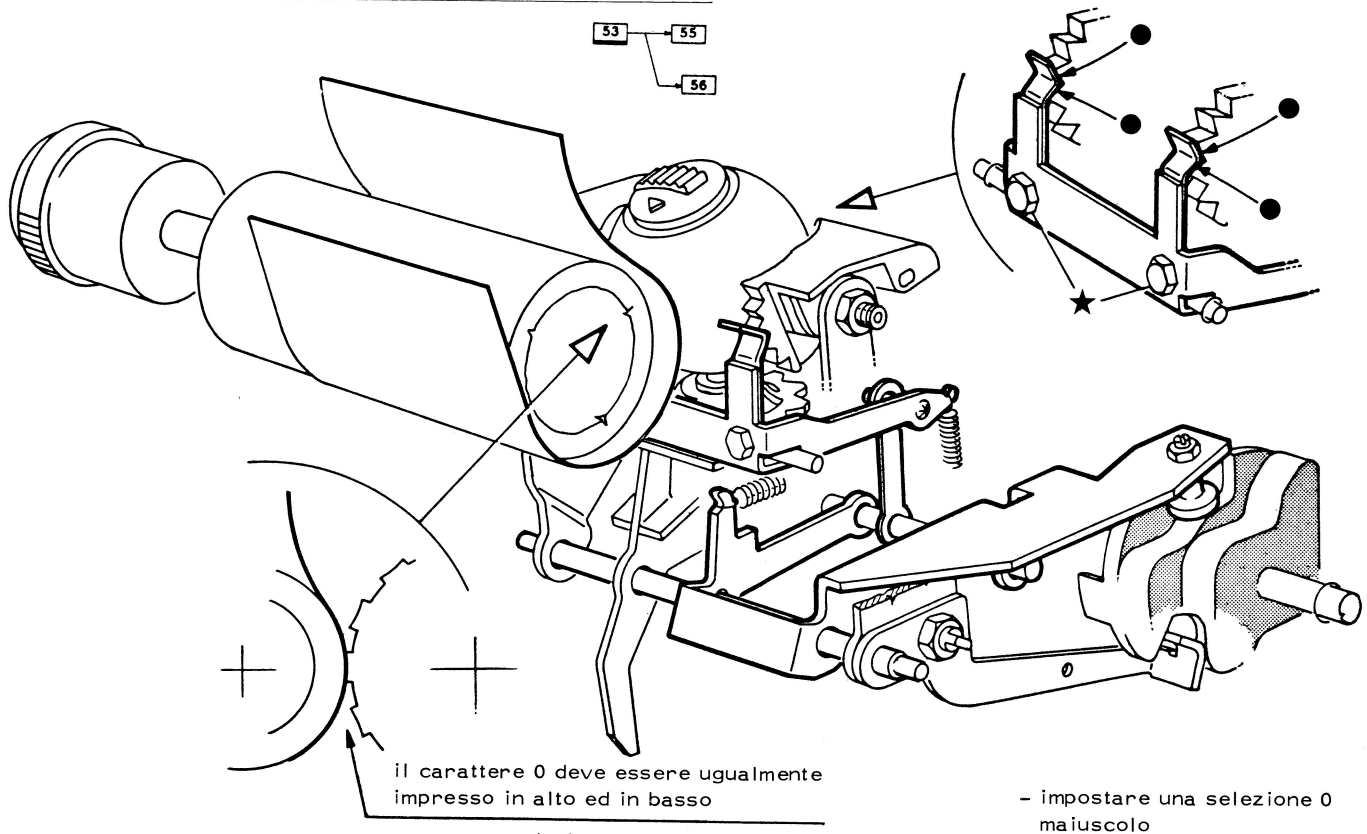

il carattere 0 deve essere ugualmente impresso in alto ed in basso

(53)

- impostare una selezione 0 maiuscolo
- ruotare l'albero di scrittura sino alla battuta

54) VERIFICA DEL GIOCO DI ACCOPPIAMENTO TRA I DUE SETTORI DENTATI PER SELEZIONE VERTICALE
55) VERIFICA DELLA POSIZIONE A RIPOSO DEL SUPPORTO PER ELEMENTO SCRIVENTE

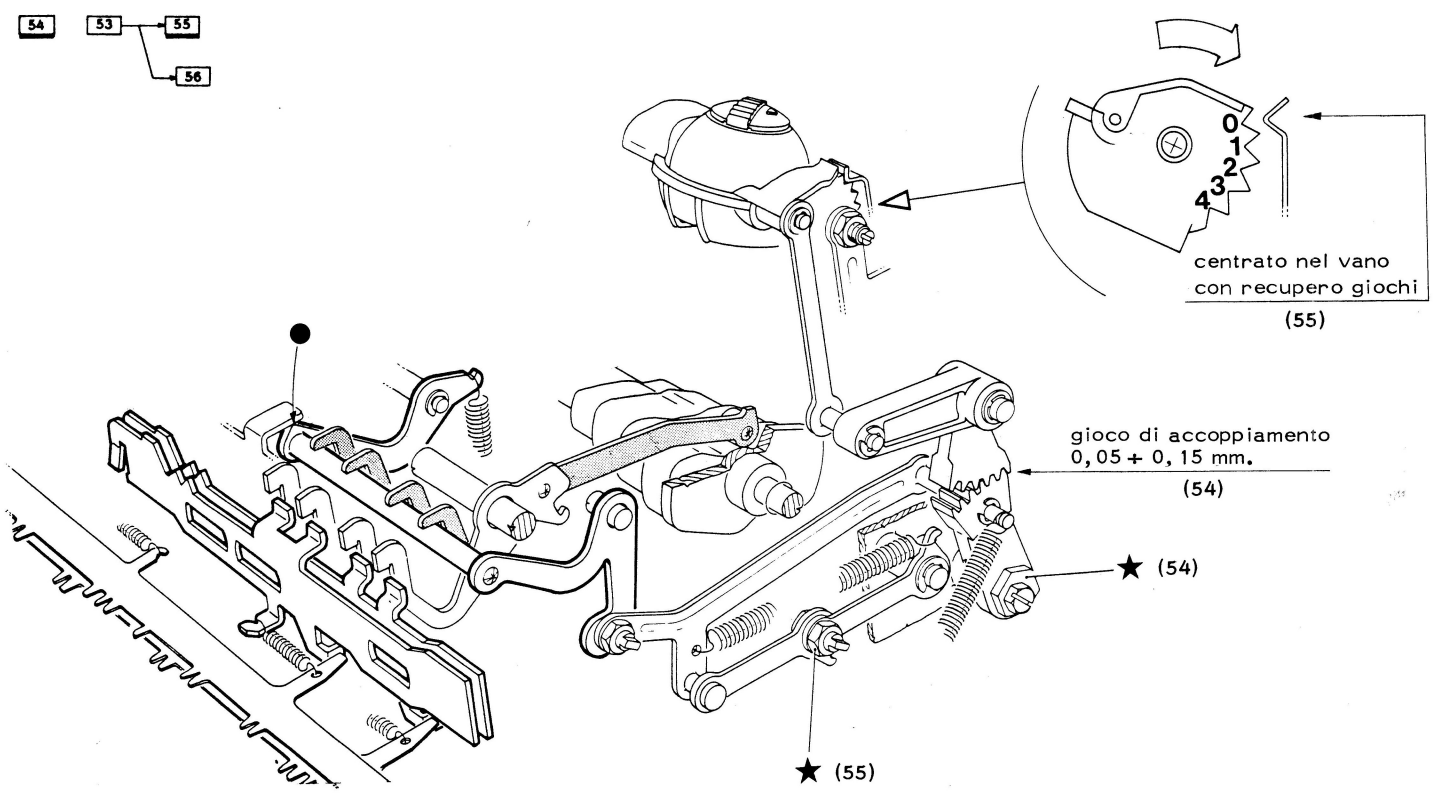

56) VERIFICA DELLA POSIZIONE DEL SUPPORTO ELEMENTO SCRIVENTE IN SELEZIONE 4 VERTICALE

53 → 55
53 → 56

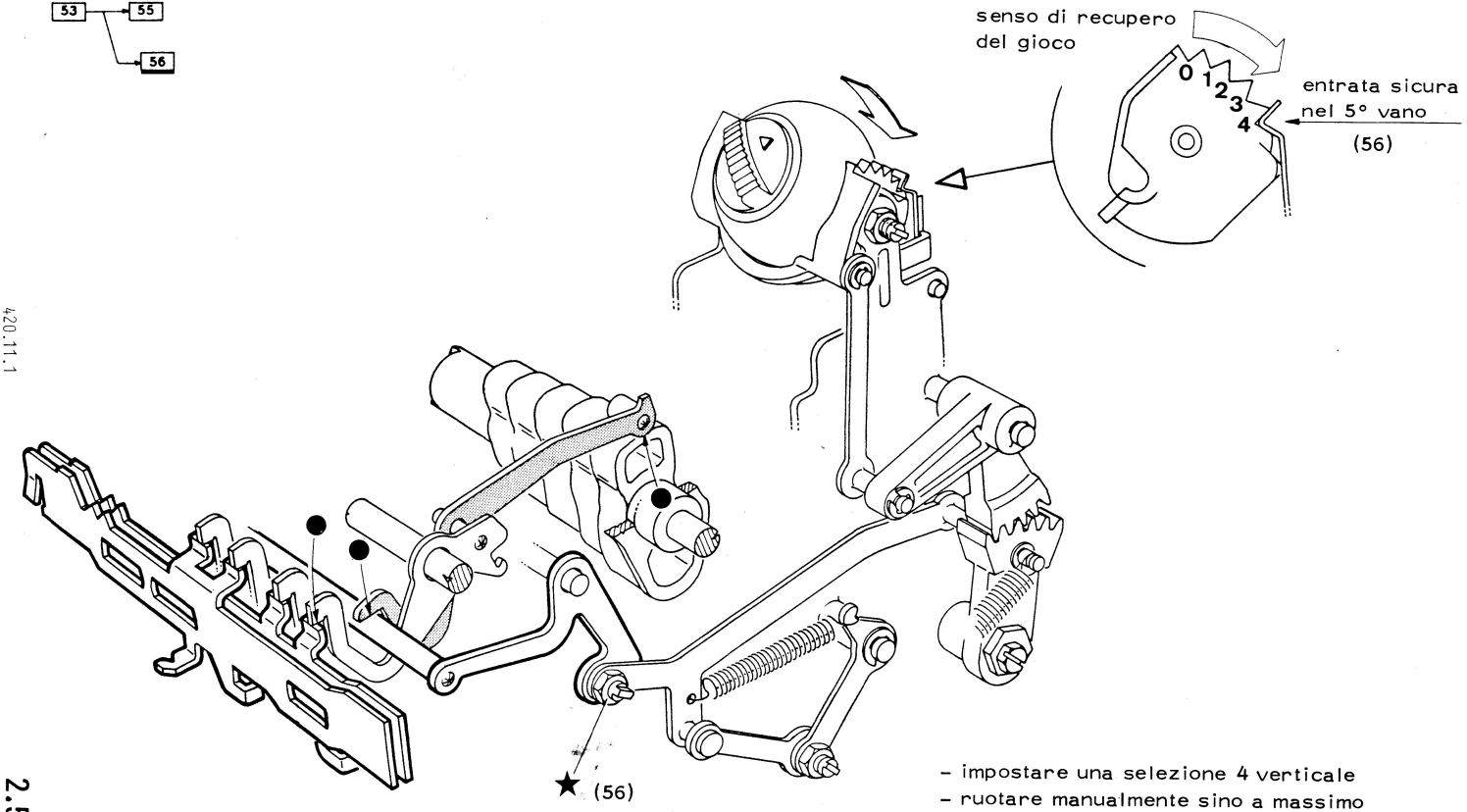

- impostare una selezione 4 verticale
- ruotare manualmente sino a massimo comando di selezione

57) VERIFICA DEL GIOCO DI ACCOPPIAMENTO DEL GRUPPO RUOTISMI PER SELEZIONE ORIZZONTALE

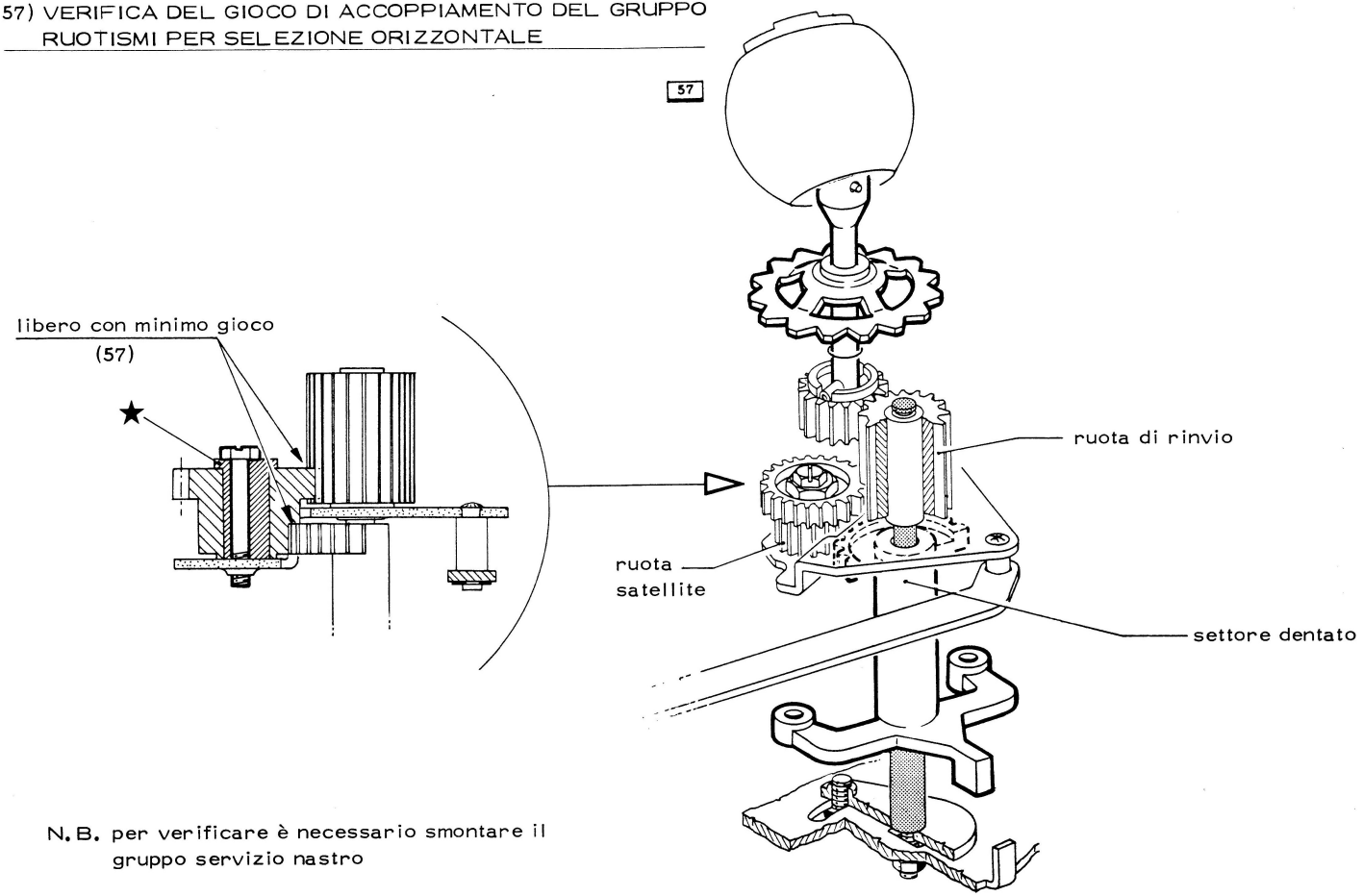

N. B. per verificare è necessario smontare il gruppo servizio nastro

58) VERIFICA DEL GIOCO DI ACCOPPIAMENTO DEL GRUPPO RUOTISMI PER SELEZIONE ORIZZONTALE

58

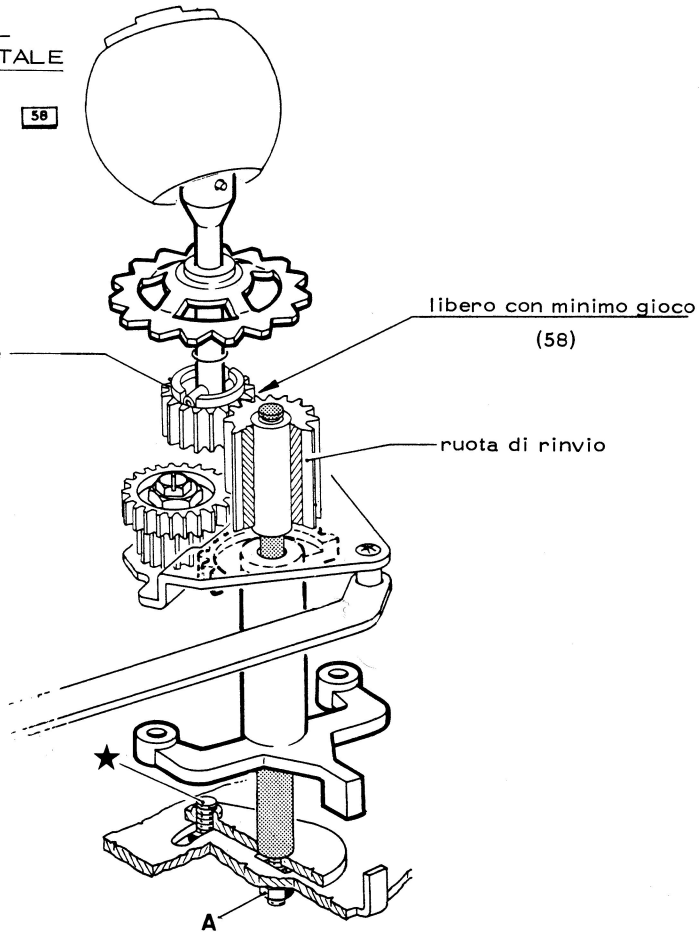

N. B. per verificare è necessario smontare il gruppo servizi nastro

- qualora si rendesse necessario l'intervento: allentare il dado A.

59) VERIFICA DELLA POSIZIONE DI PRELAVORO DEL PUNTONE PER COMANDO SCAPPAMENTO IN SCRITTURA
60-61) VERIFICA DELLA POSIZIONE A RIPOSO DEL PONTE PER COMANDO SCAPPAMENTO

60 → 59 → 117
62
61 - 63

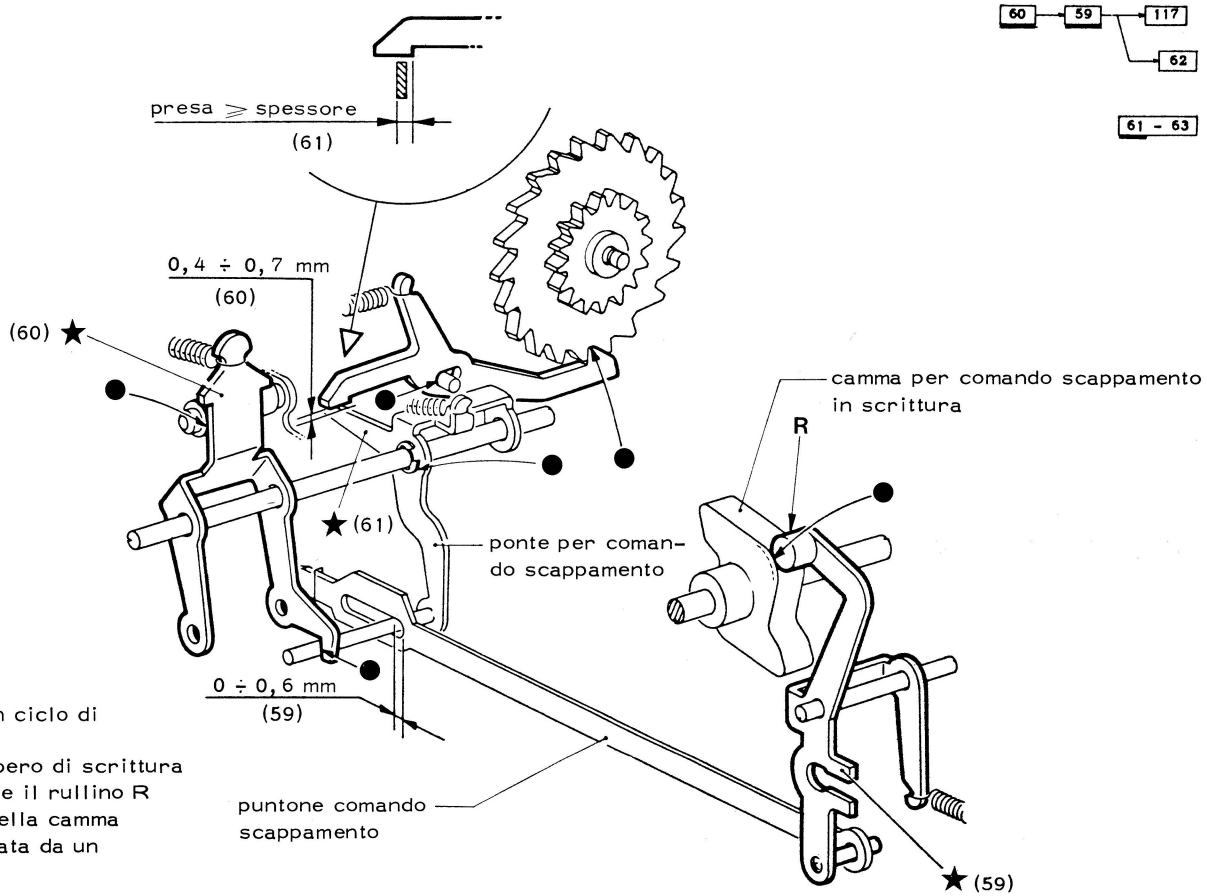

- impostare un ciclo di scrittura
- ruotare l'albero di scrittura sino ad avere il rullino R sulla zona della camma contrassegnata da un tratteggio

62) VERIFICA DELLA QUANTITA' DI ESTRAZIONE DEL DENTE DELLO SCAPPAMENTO IN SCRITTURA

60 → 59 → 117
62

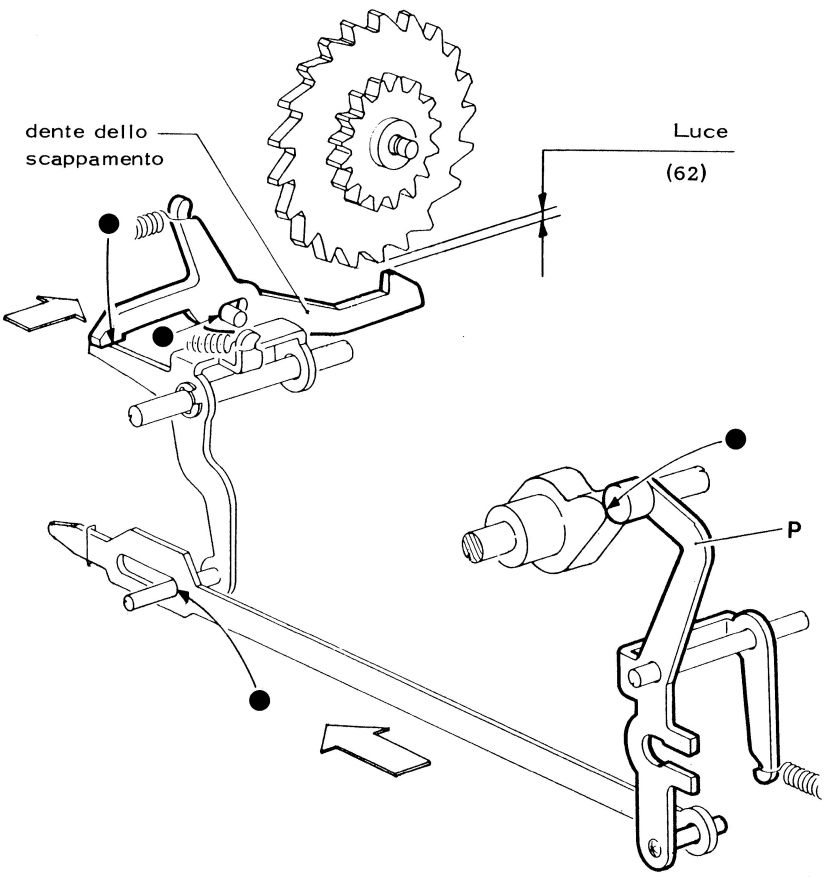

- portare la guida mobile a fine corsa
- avviare un ciclo di scrittura
- trattenere manualmente nel senso della freccia il dente dello scappamento
- ruotare sino a massimo comando del ponte P

63) VERIFICA DELLO SPOSTAMENTO ASSIALE DEL DENTE DELLO SCAPPAMENTO IN SCRITTURA

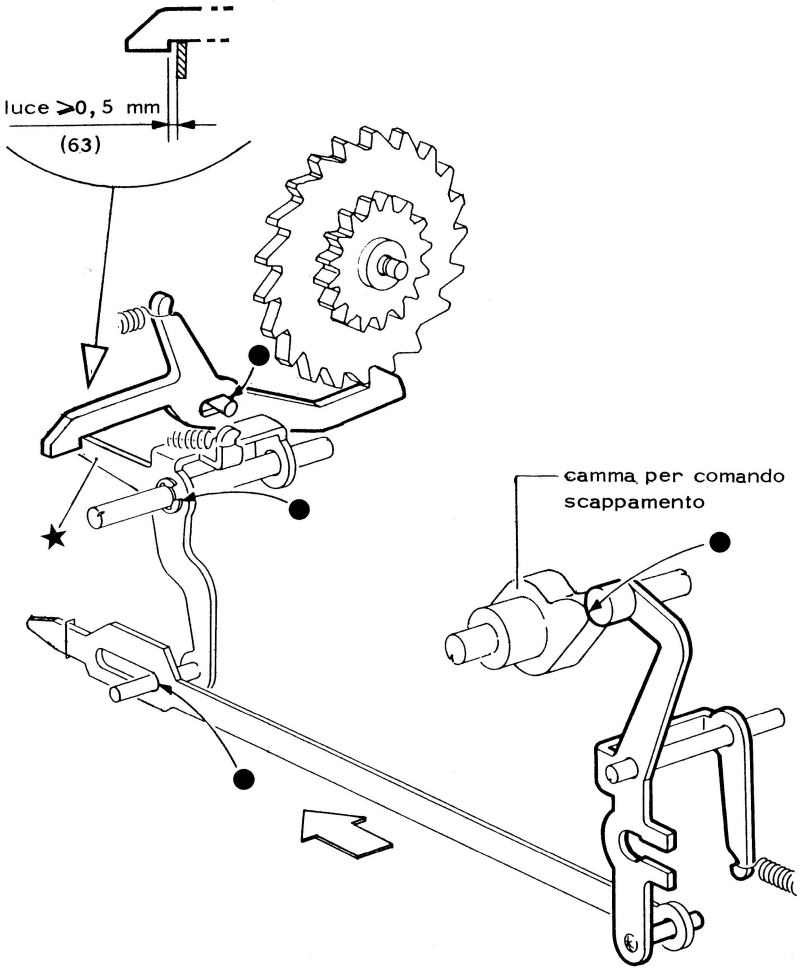

- impostare un ciclo di scrittura
- trattenere manualmente la guida mobile
- ruotare sino a massimo comando della camma per comando scappamento

64) POSIZIONE A RIPOSO DEL DITO SILENZIATORE

64

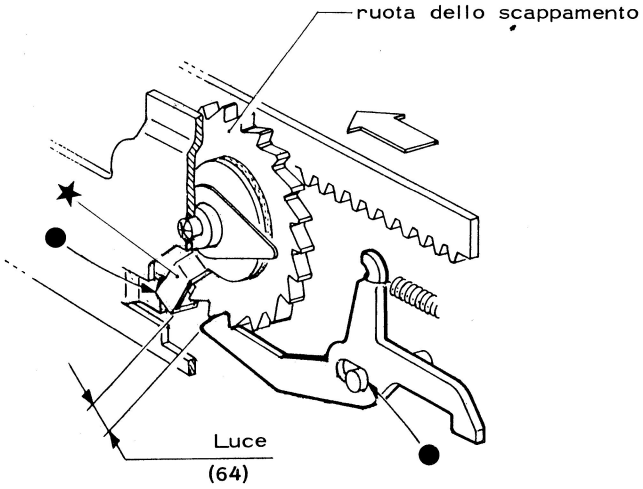

65) VERIFICA DELLA POSIZIONE DI LAVORO DEL DITO SILENZIATORE

65

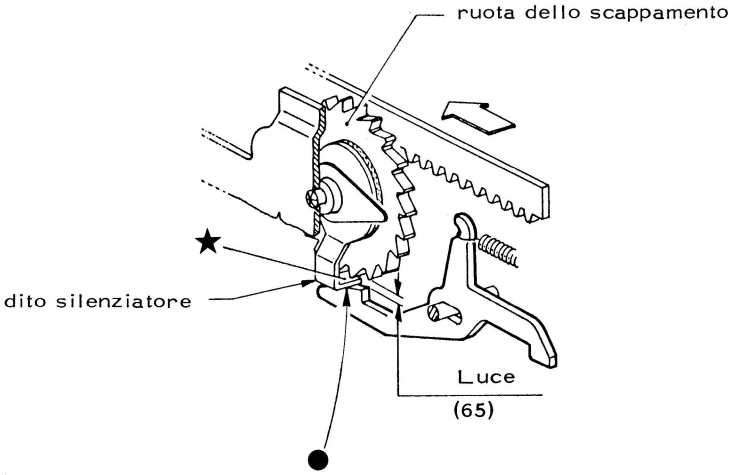

- verificare tornando a capo manualmente con il carrello

66) VERIFICA DELLA POSIZIONE A RIPOSO DELLO STOP RIPETITORE

66

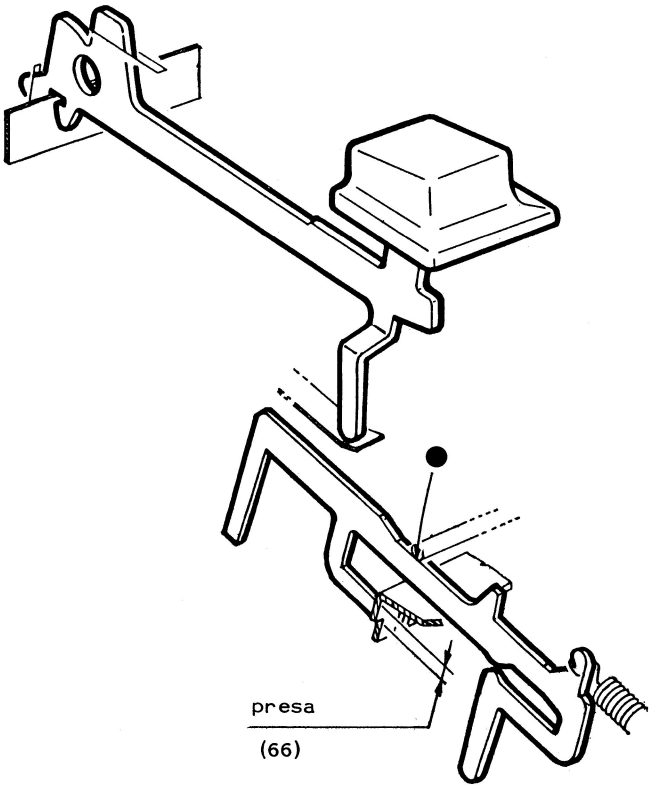

67) VERIFICA DELLA POSIZIONE A LAVORO DELLO STOP RIPETITORE

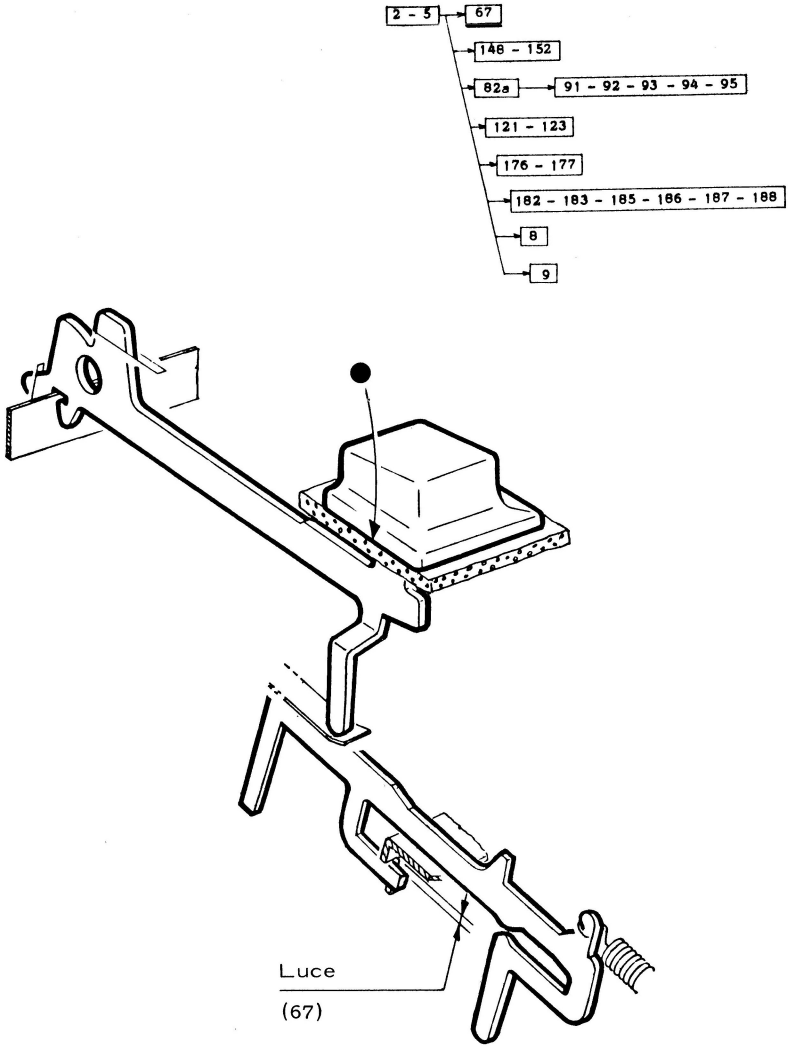

- Premere e mantenere premuto il tasto ripetitore

68) VERIFICA DELLA POSIZIONE DI INSERIMENTO DELLA CARTUCCIA NASTRO

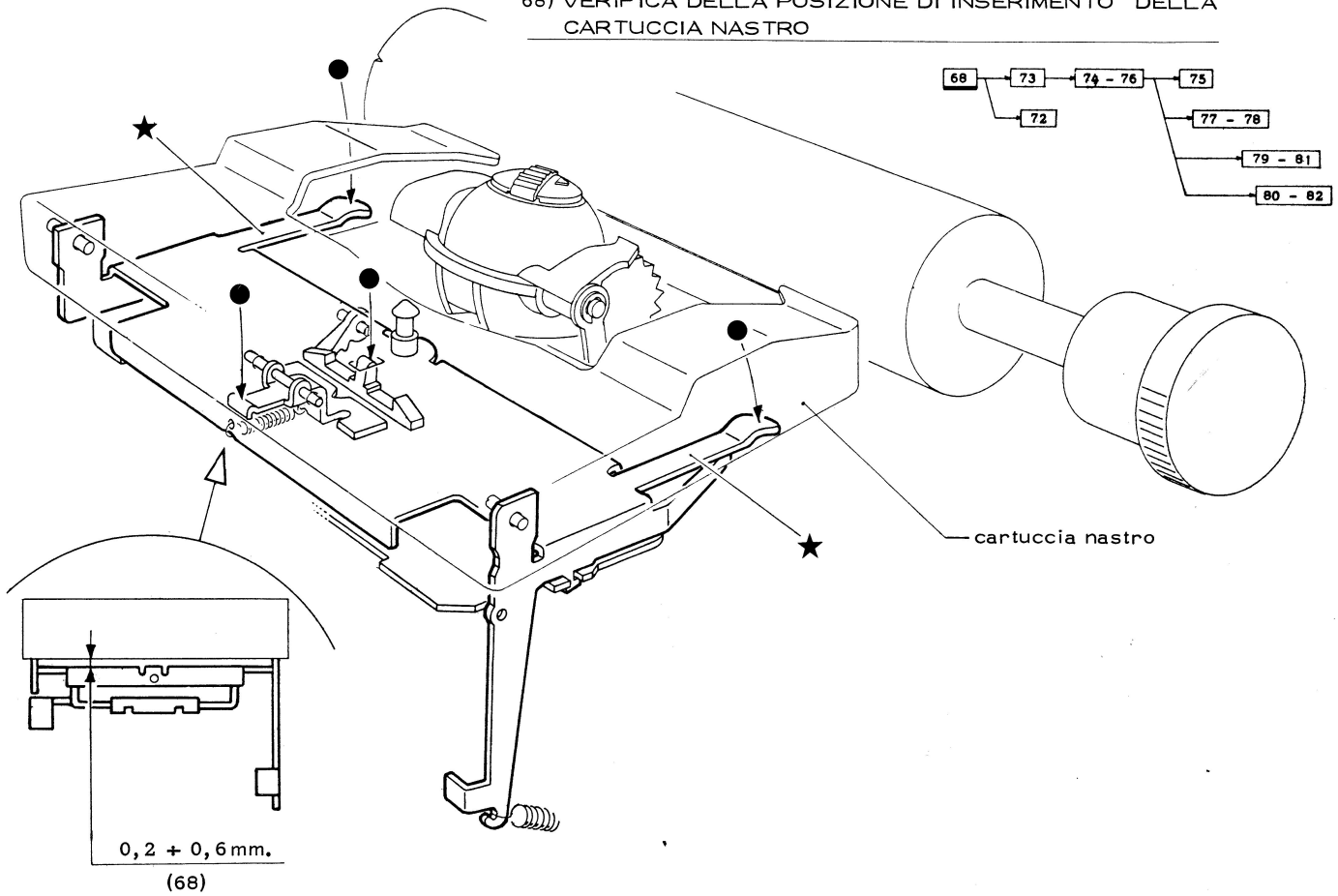

69-70) VERIFICA DELLA POSIZIONE DEI TASTATORI NASTRO IN ASSENZA DELLA CARTUCCIA

69 - 70

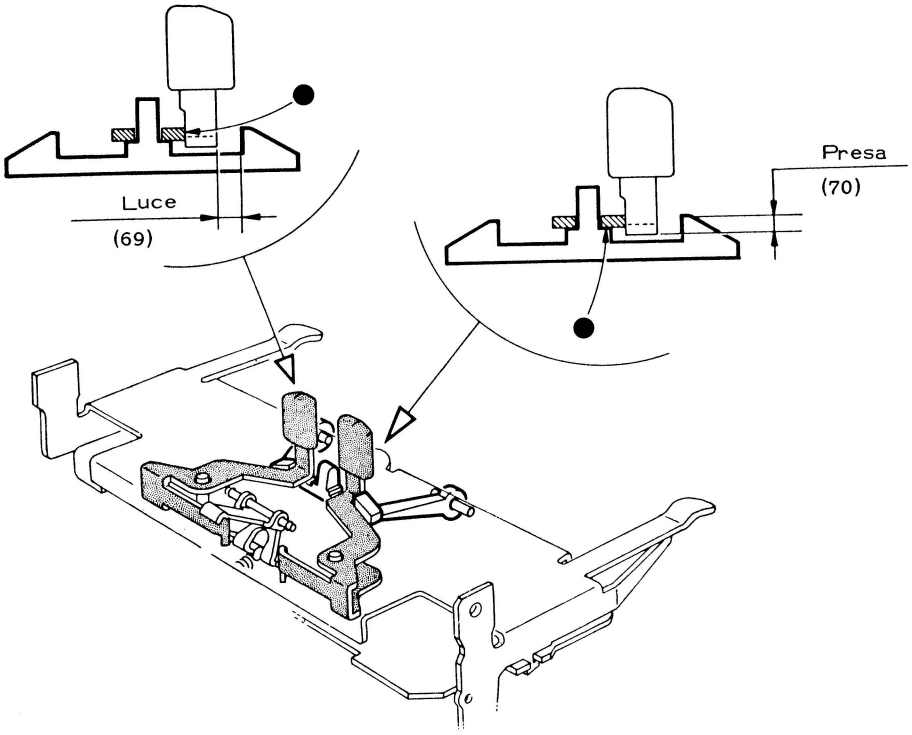

- Togliere la cartuccia nastro dalla macchina

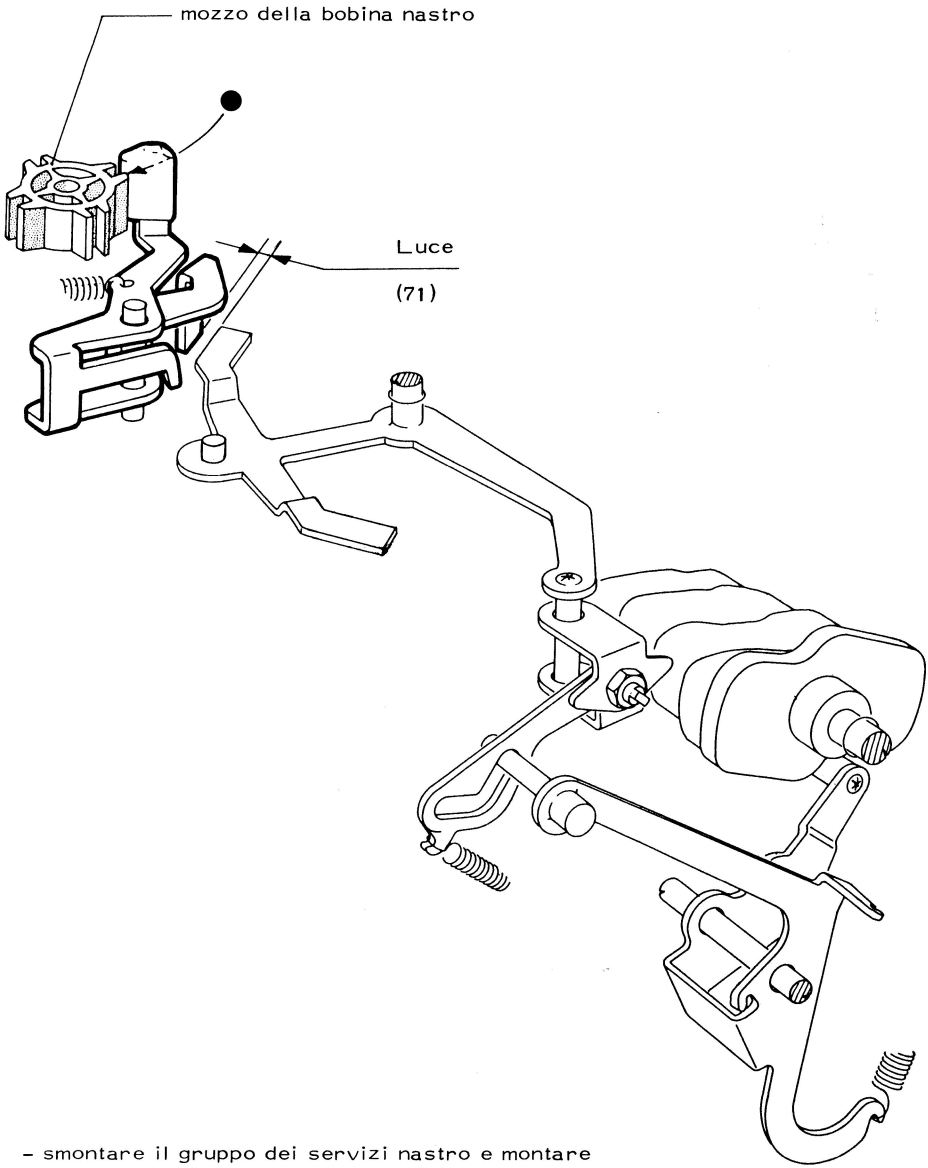

- smontare il gruppo dei servizi nastro e montare su di esso la cartuccia nastro

N. B. Effettuare la verifica su entrambe le bobine

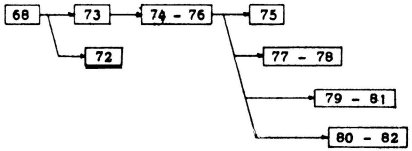

72) VERIFICA DELLA POSIZIONE DEI TASTATORI A FINE NASTRO

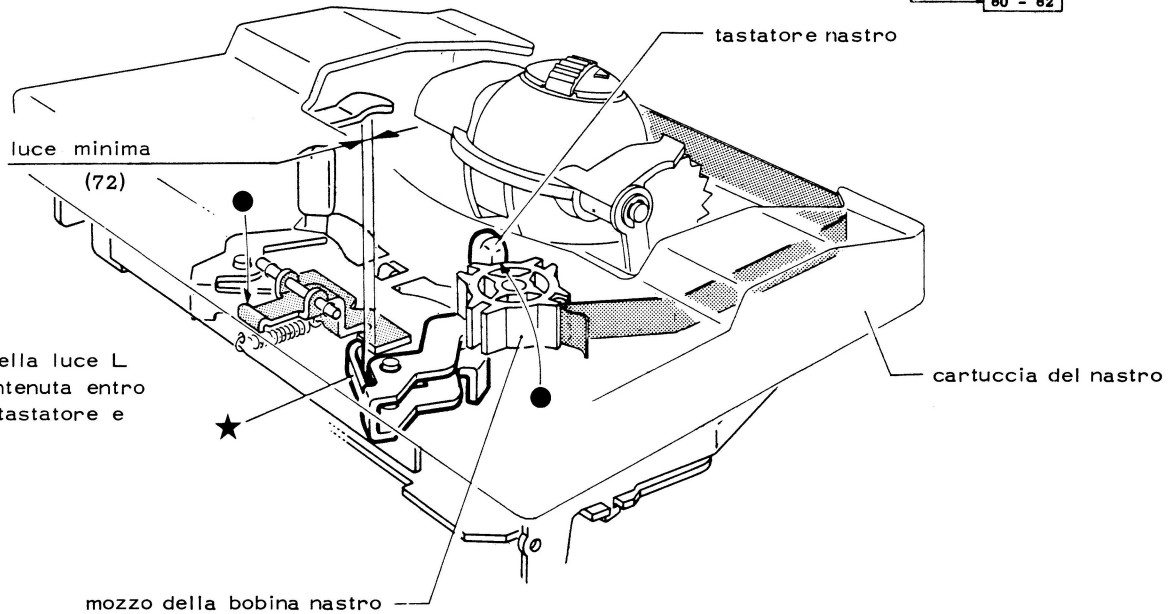

NOTA

La differenza della luce L deve essere contenuta entro 0,2 mm tra un tastatore e l'altro

- Smontare il "Gruppo Servizi nastro" dalla macchina
- Inserire la cartuccia nel gruppo stampa
- Verificare su entrambe le bobine

73) VERIFICA DELLA POSIZIONE A RIPOSO DELLA CARTUCCIA NASTRO

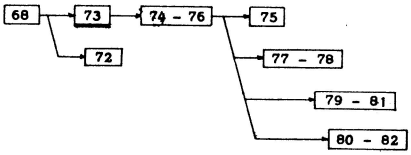

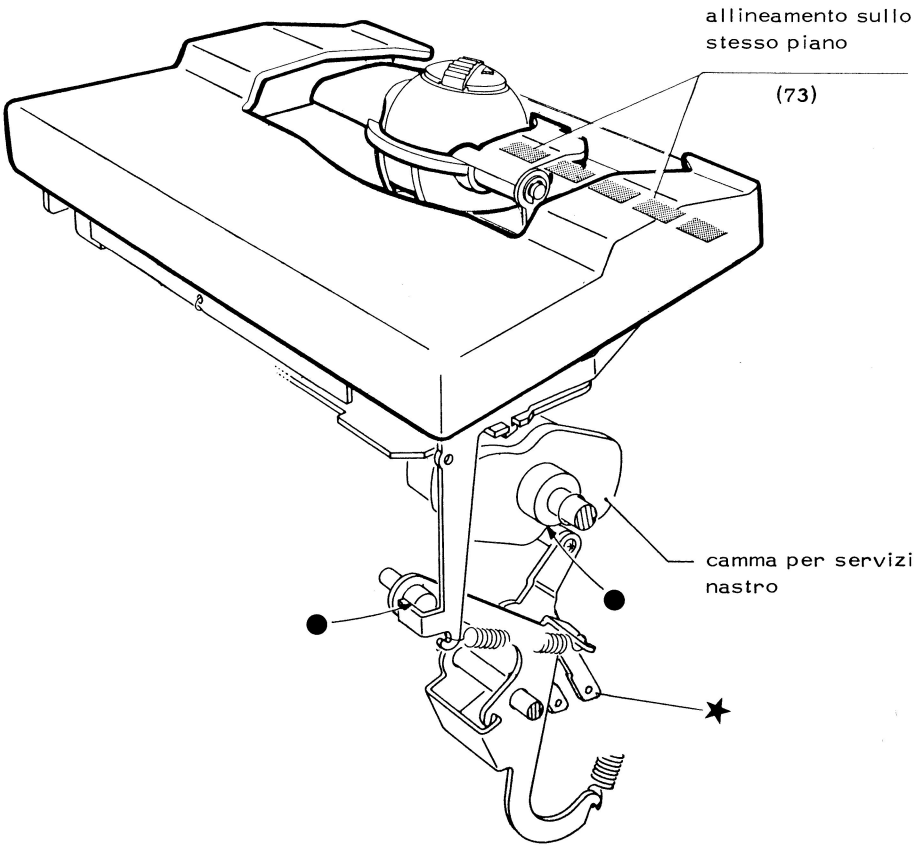

74-75) VERIFICA DELLA POSIZIONE A RIPOSO DEL GRUPPO SERVIZI NASTRO

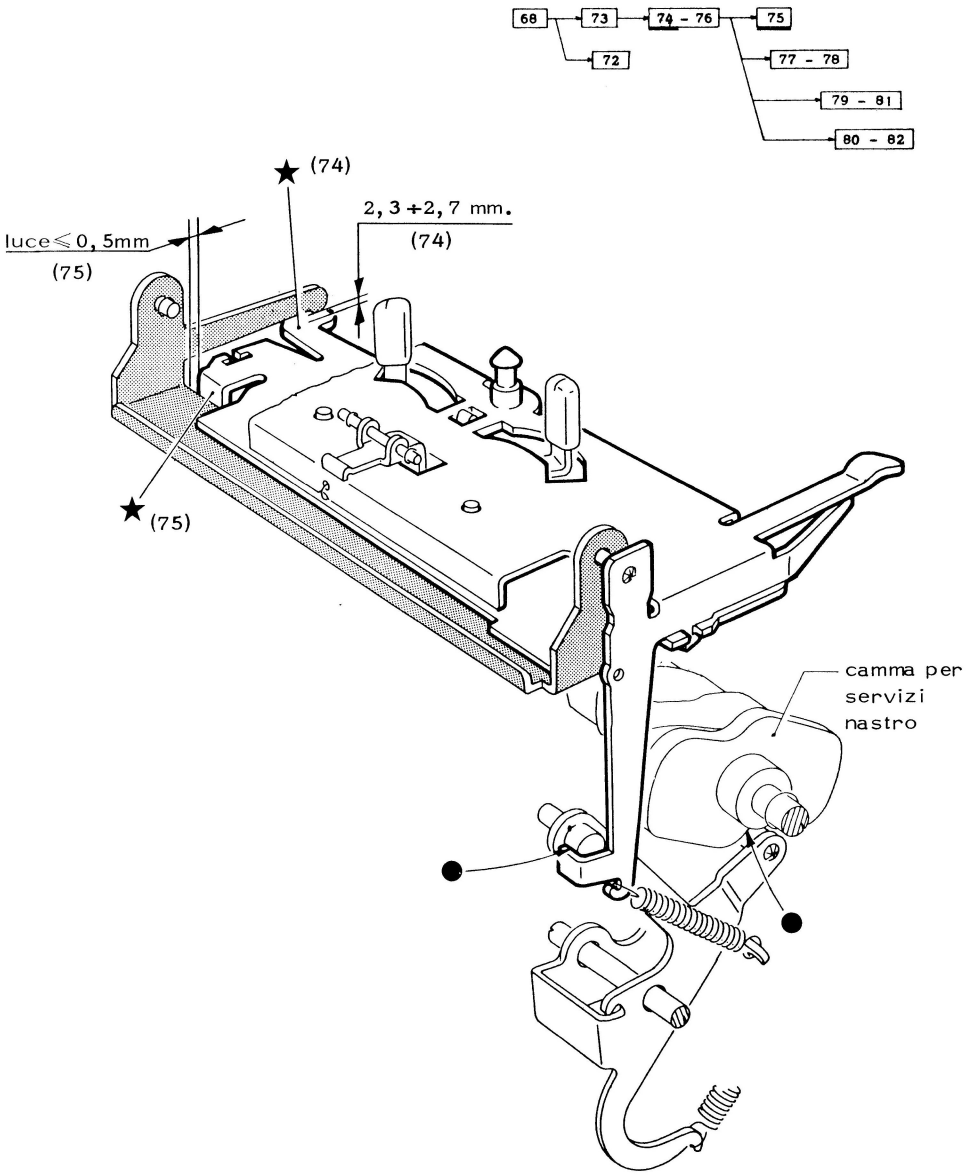

76) VERIFICA DELLA POSIZIONE A LAVORO DELLA PIASTRA PORTA CARTUCCIA

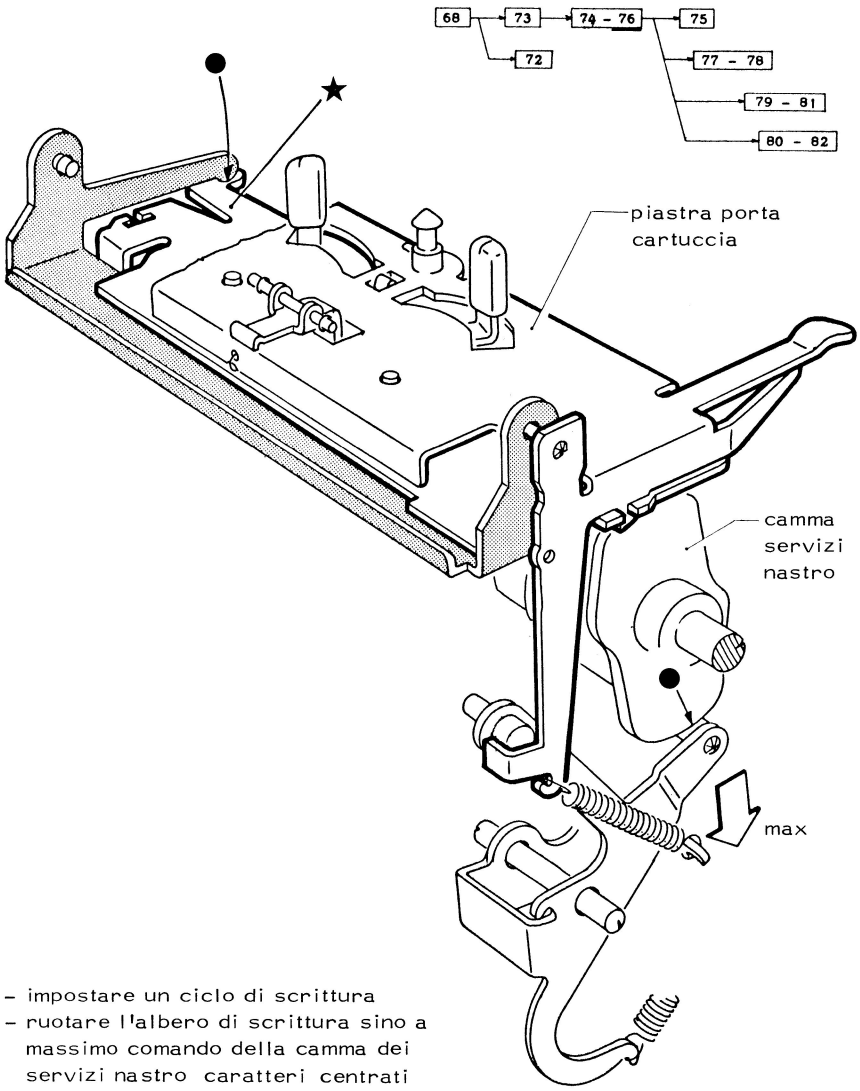

- impostare un ciclo di scrittura
- ruotare l'albero di scrittura sino a massimo comando della camma dei servizi nastro caratteri centrati sul nastro

77-78) VERIFICA DELLA POSIZIONE DEGLI ARPIONI PER COMANDO INVERSIONE E AVANZAMENTO NASTRO

68 → 73 → 74 - 76 → 75
72
77 - 78
79 - 81
80 - 82

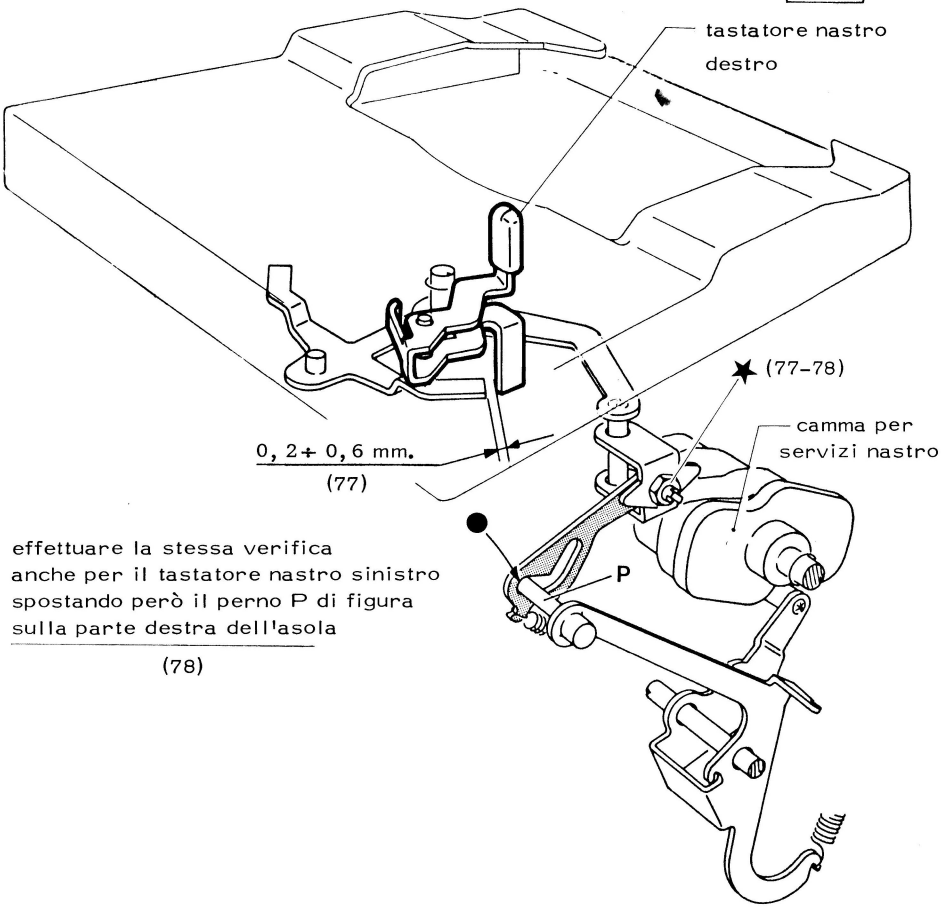

effettuare la stessa verifica anche per il tastatore nastro sinistro spostando però il perno P di figura sulla parte destra dell'asola

(78)

- togliere la cartuccia del nastro
- posizionare il perno P di figura sulla parte sinistra dell'asola
- liberare manualmente i tastatori e verificare

79) VERIFICA DELLA POSIZIONE A RIPOSO DELLA RUOTA SINISTRA PER AVANZAMENTO NASTRO

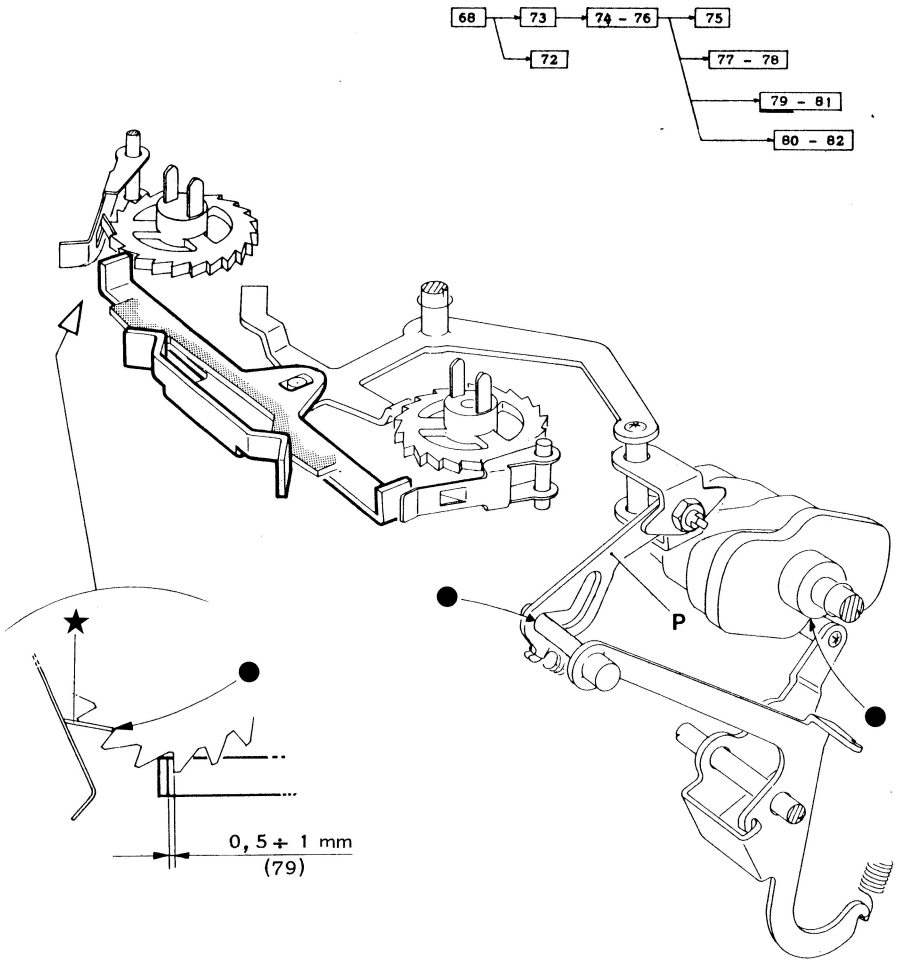

- togliere la cartuccia del nastro della macchina
- portare il posizionatore P nella posizione di figura

80) VERIFICA DELLA POSIZIONE A RIPOSO DELLA RUOTA DESTRA PER AVANZAMENTO NASTRO

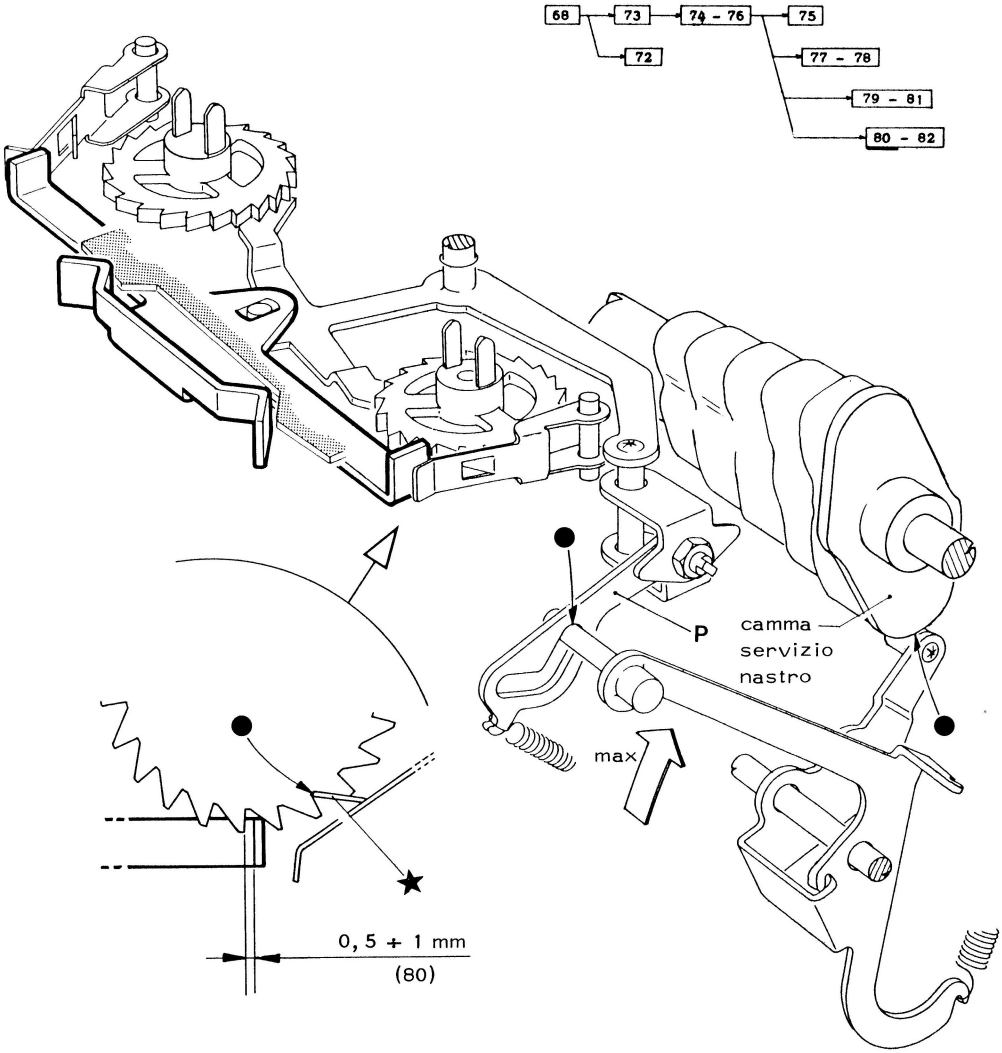

- togliere la cartuccia del nastro
- portare il posizionatore P nella posizione di figura
- impostare un ciclo di scrittura
- ruotare l'albero di scrittura sino a massimo comando della camma servizio nastro.

81) VERIFICA DELLA QUANTITA' DI AVANZAMENTO NASTRO VERSO SINISTRA

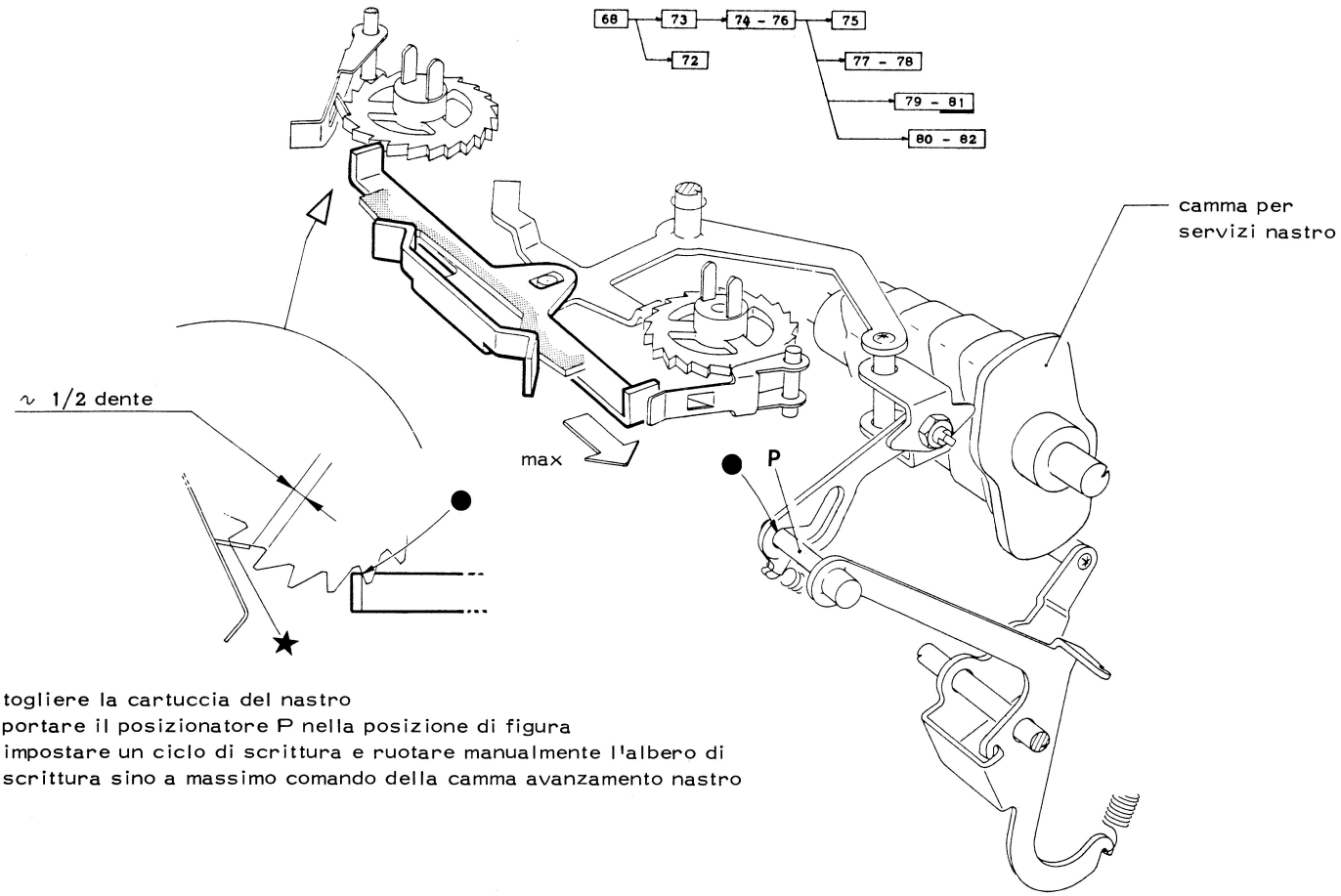

- togliere la cartuccia del nastro
- portare il posizionatore P nella posizione di figura
- impostare un ciclo di scrittura e ruotare manualmente l'albero di scrittura sino a massimo comando della camma avanzamento nastro

82) VERIFICA DELLA QUANTITA' DI AVANZAMENTO NASTRO VERSO DESTRA

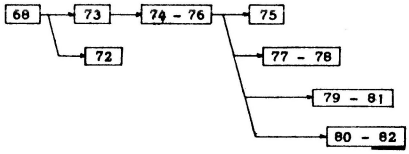

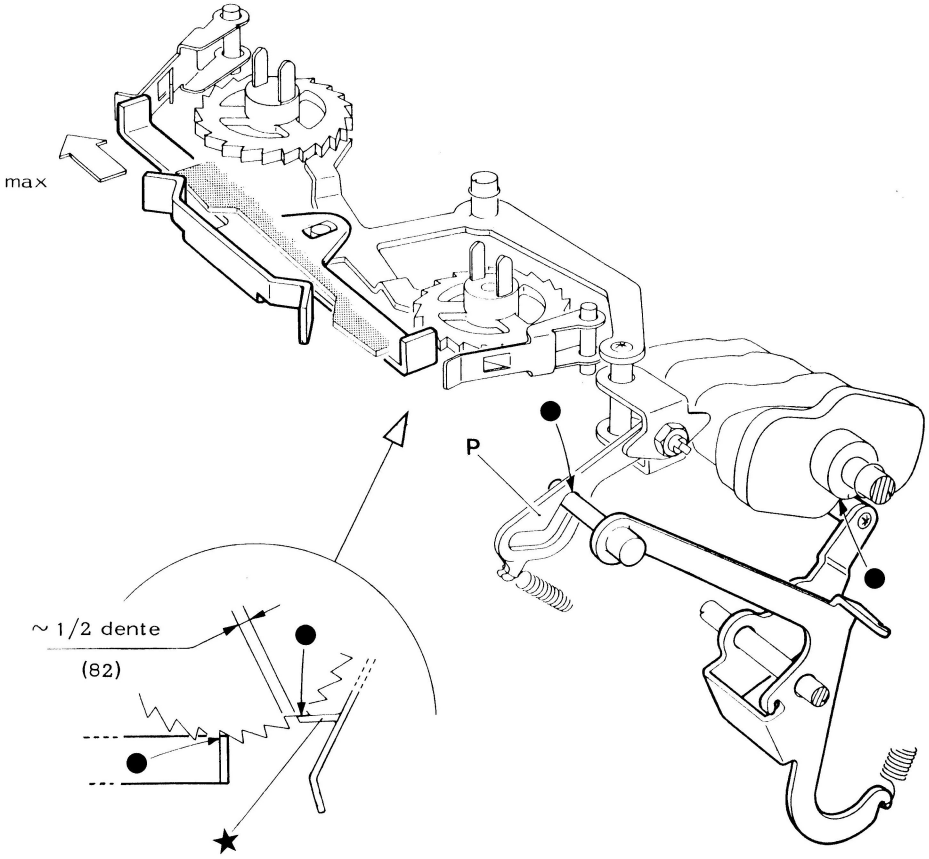

- togliere la cartuccia del nastro
- portare il posizionatore P nella posizione di figura.

82a) VERIFICA DELLA CHIUSURA DELL'INNESTO SHIFT

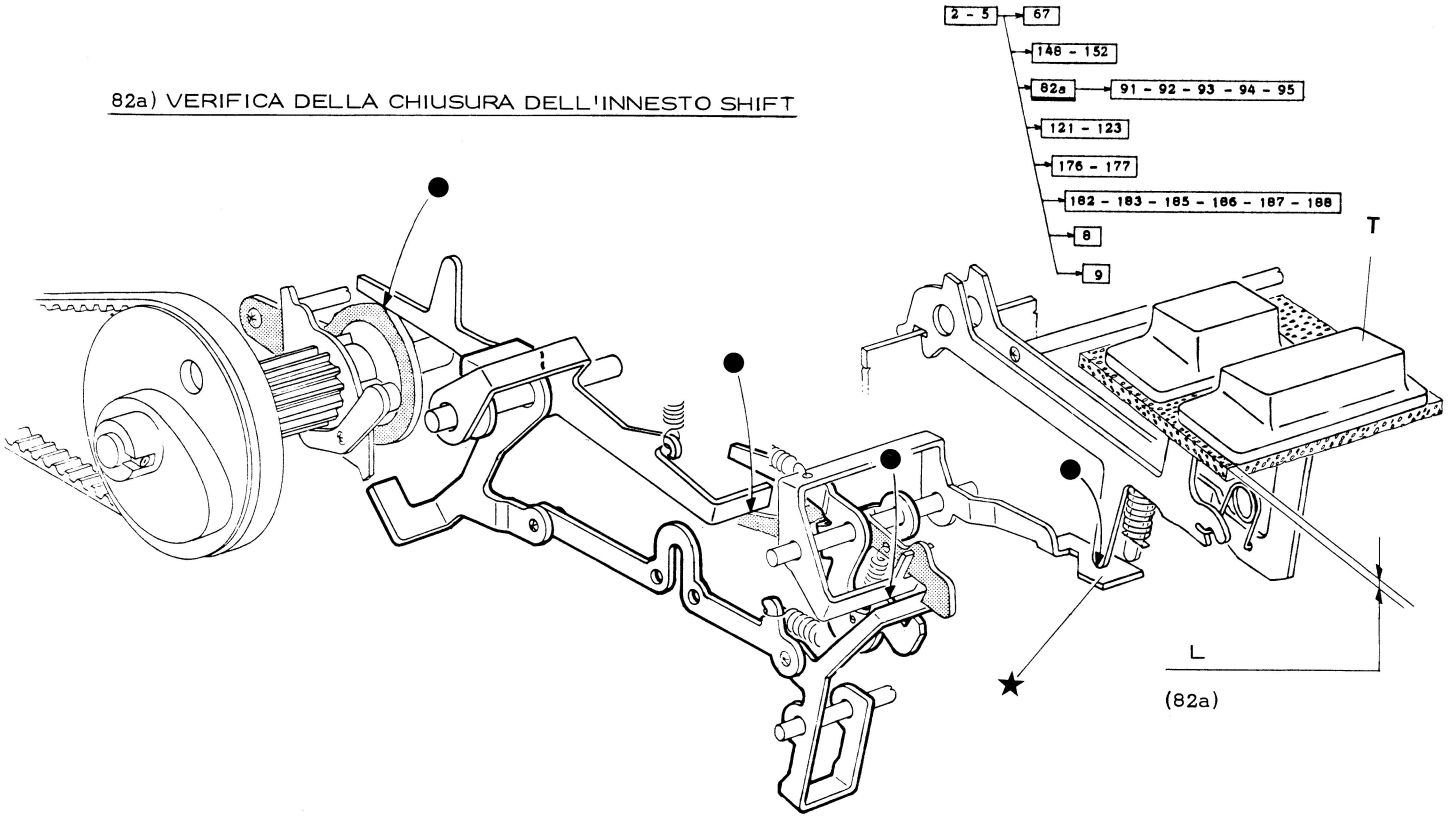

- macchina in minuscolo
- premere il tasto T sino all'istante di chiusura dell'innesto shift e verificare la supercorsa L

83-84) VERIFICA DELLA POSIZIONE A RIPOSO DEL CINEMATICO PER CONTROLLO INNESTO SHIFT IN MAIUSCOLO

83 - 87 - 96 - 97

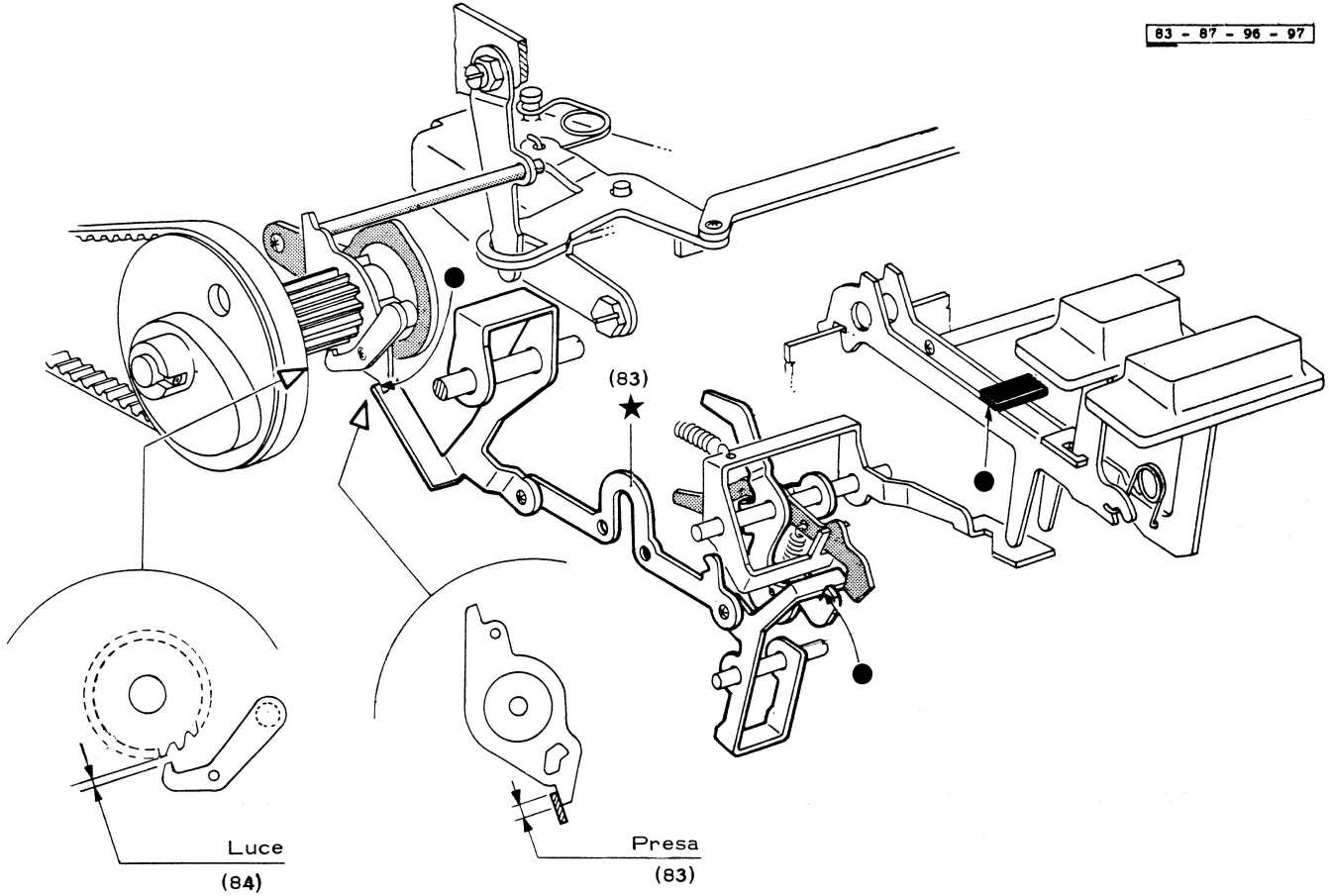

85) VERIFICA SULLA POSIZIONE DEL CINEMATICO DELLO SHIFT IN MINUSCOLO

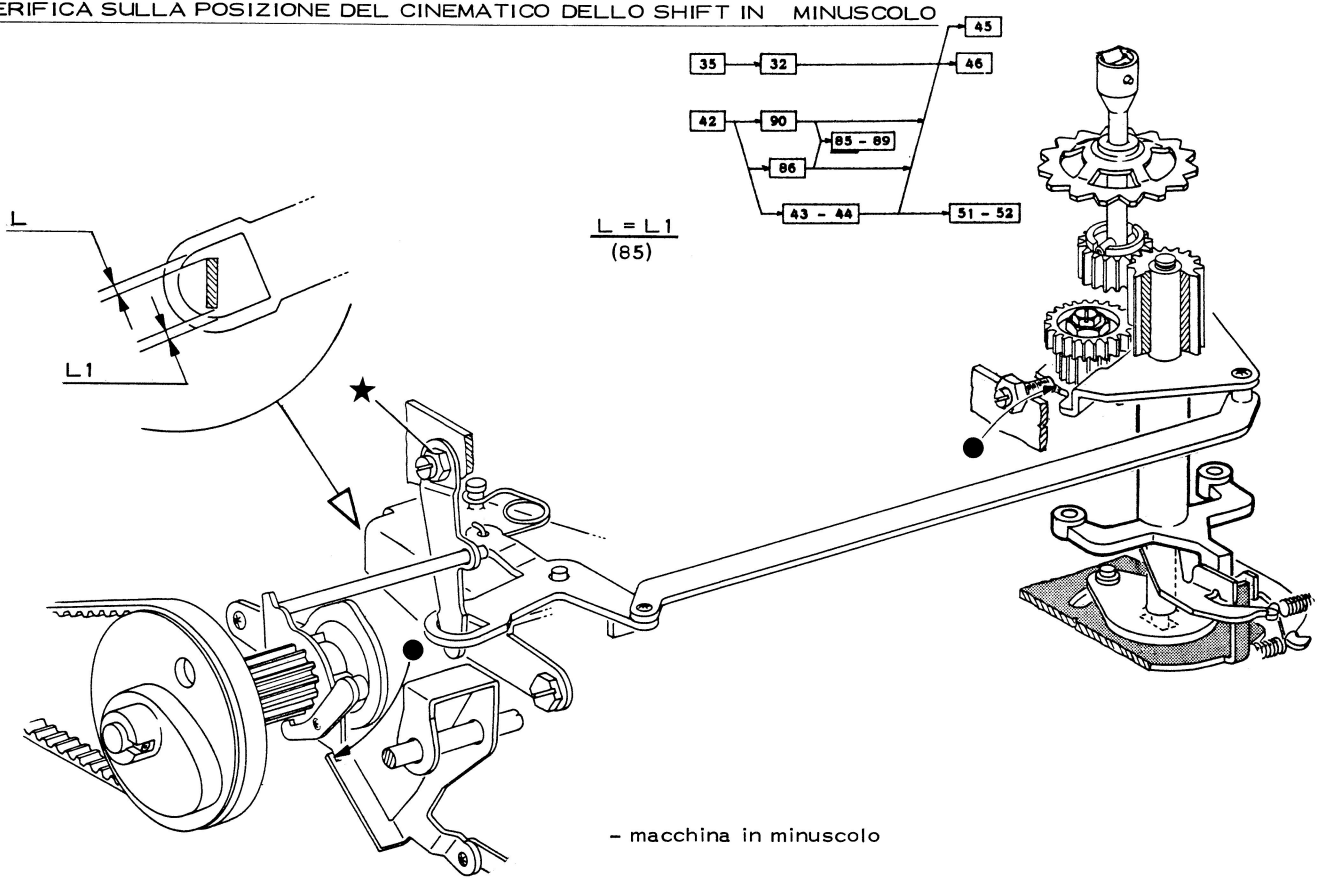

- macchina in minuscolo

86) VERIFICA SULLA POSIZIONE DEL CINEMATICO DELLO SHIFT IN MINUSCOLO

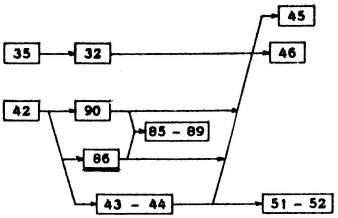

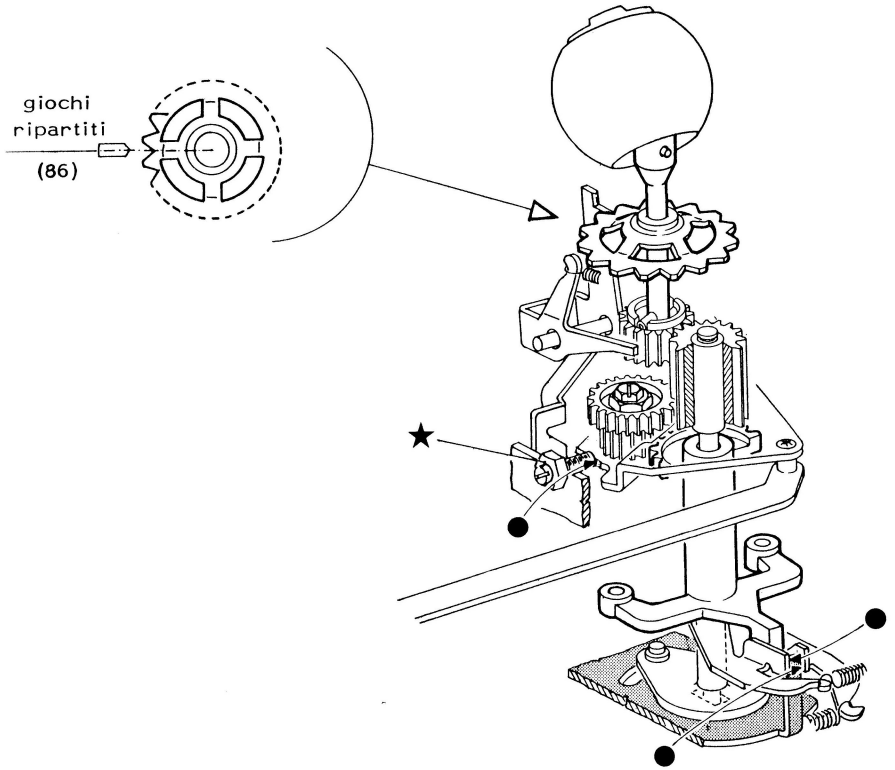

- macchina in minuscolo

87-88) VERIFICA SUL CINEMATICO DELLO SHIFT IN POSIZIONE MAIUSCOLO

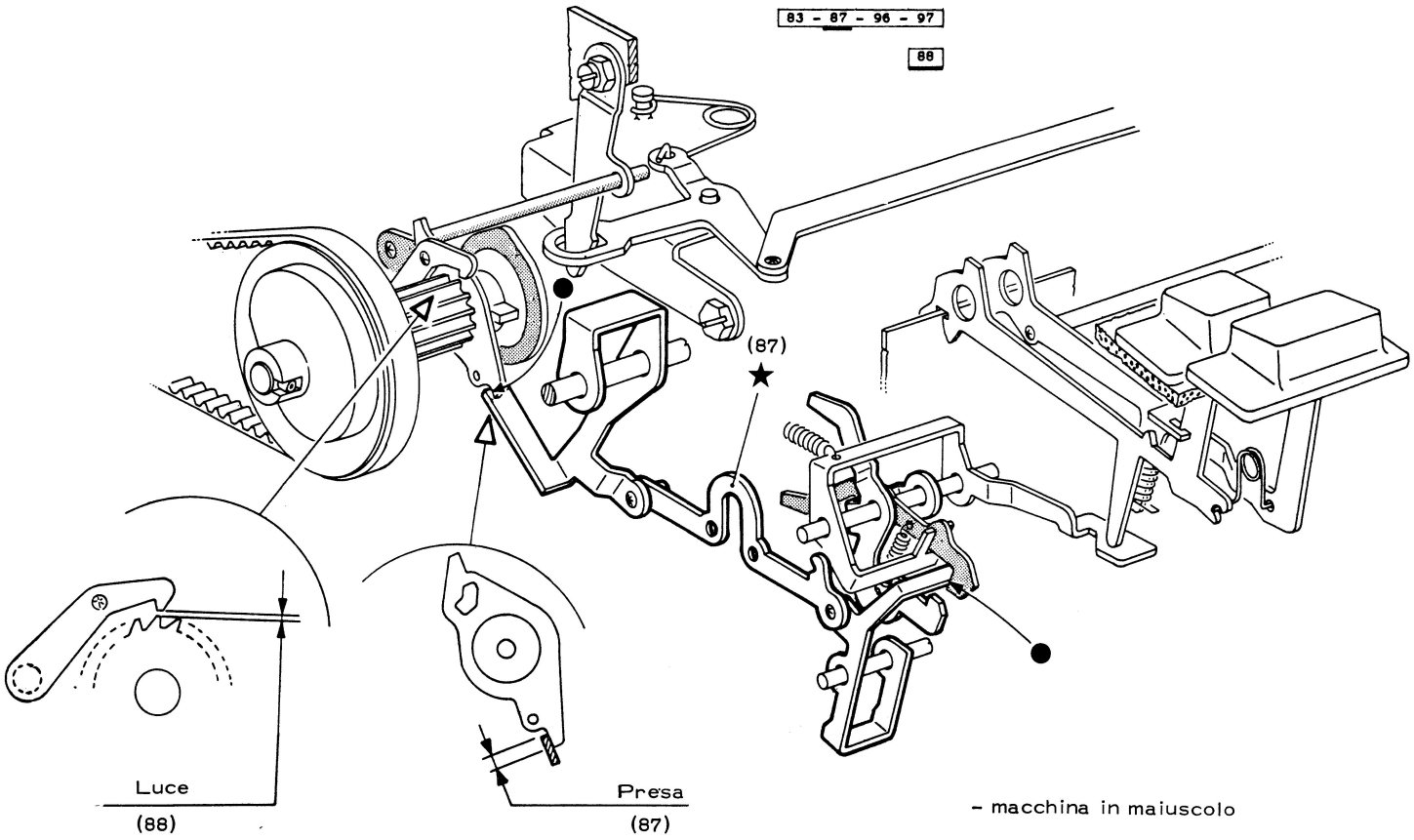

- macchina in maiuscolo

89) VERIFICA DELLA POSIZIONE A RIPOSO DEL CINEMATICO PER CONTROLLO INNESTO SHIFT IN MAIUSCOLO

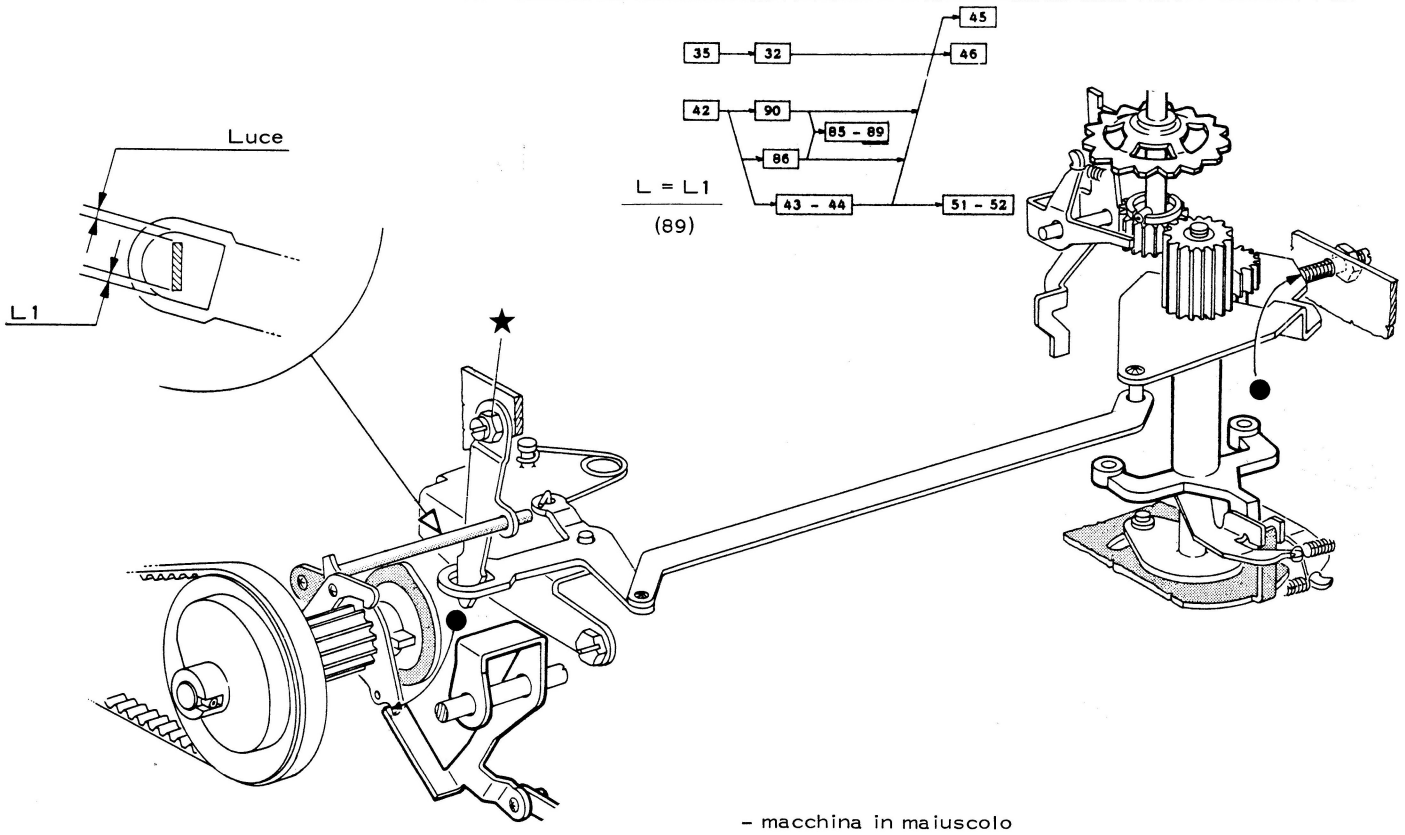

- macchina in maiuscolo

90) VERIFICA DELLA POSIZIONE A RIPOSO DEL CINEMATICO PER CONTROLLO INNESTO SHIFT IN MAIUSCOLO

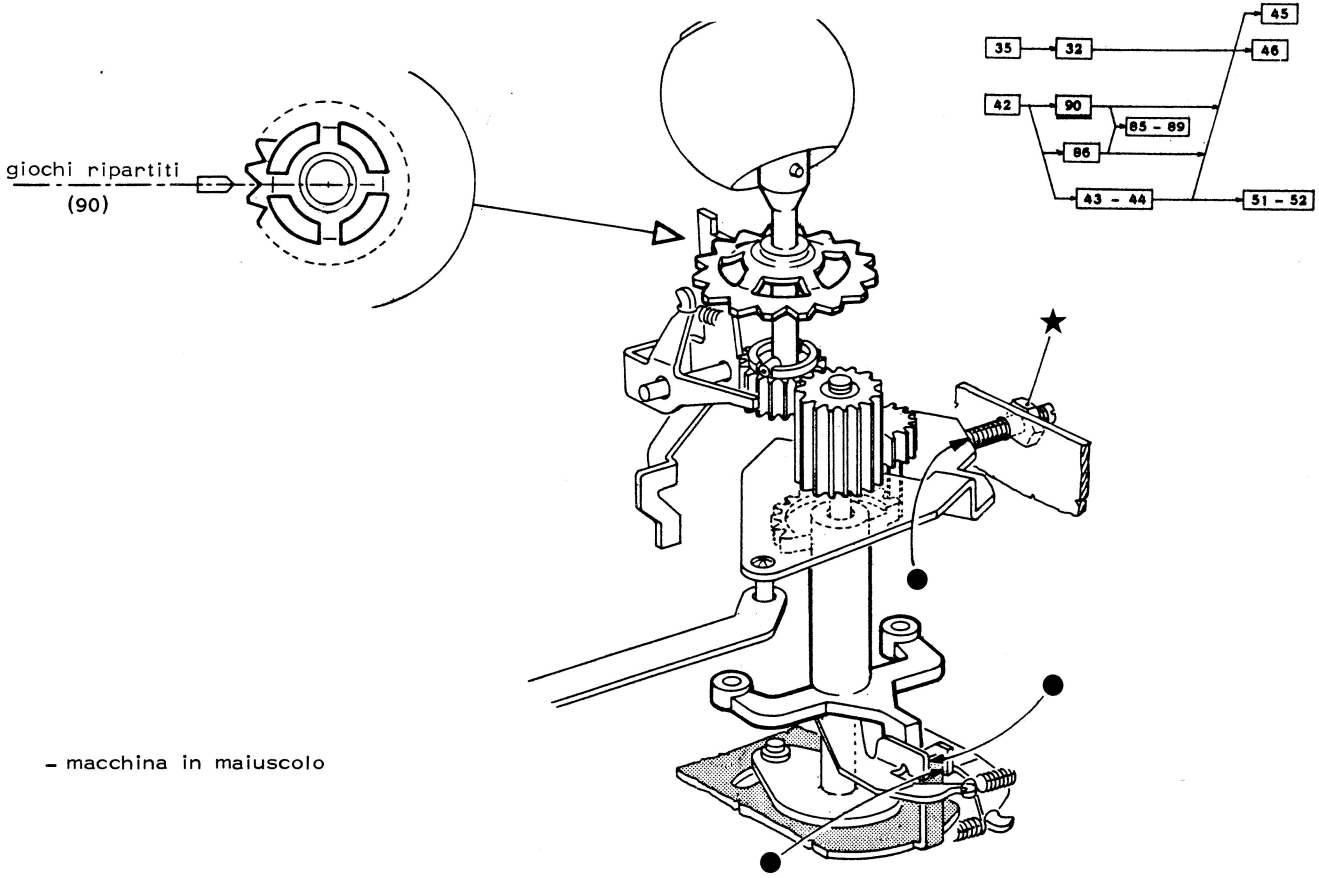

- macchina in maiuscolo

91) VERIFICA DELLA POSIZIONE DEL PONTE PER CONTROLLO SHIFT IN MINUSCOLO

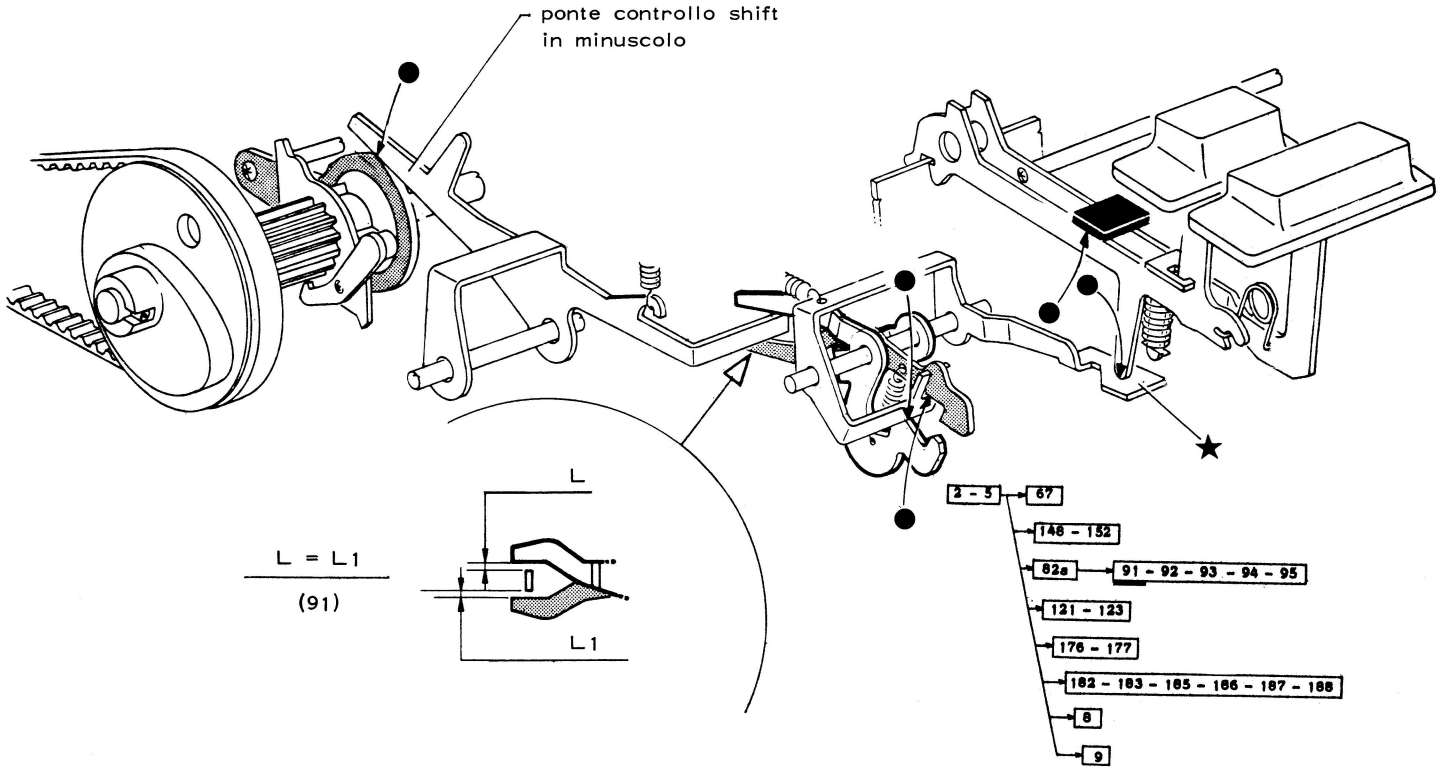

420.11.1

92-93) VERIFICA DELLO SGANCIO DEL PONTE PER CONTROLLO INNESTO SHIFT IN MAIUSCOLO

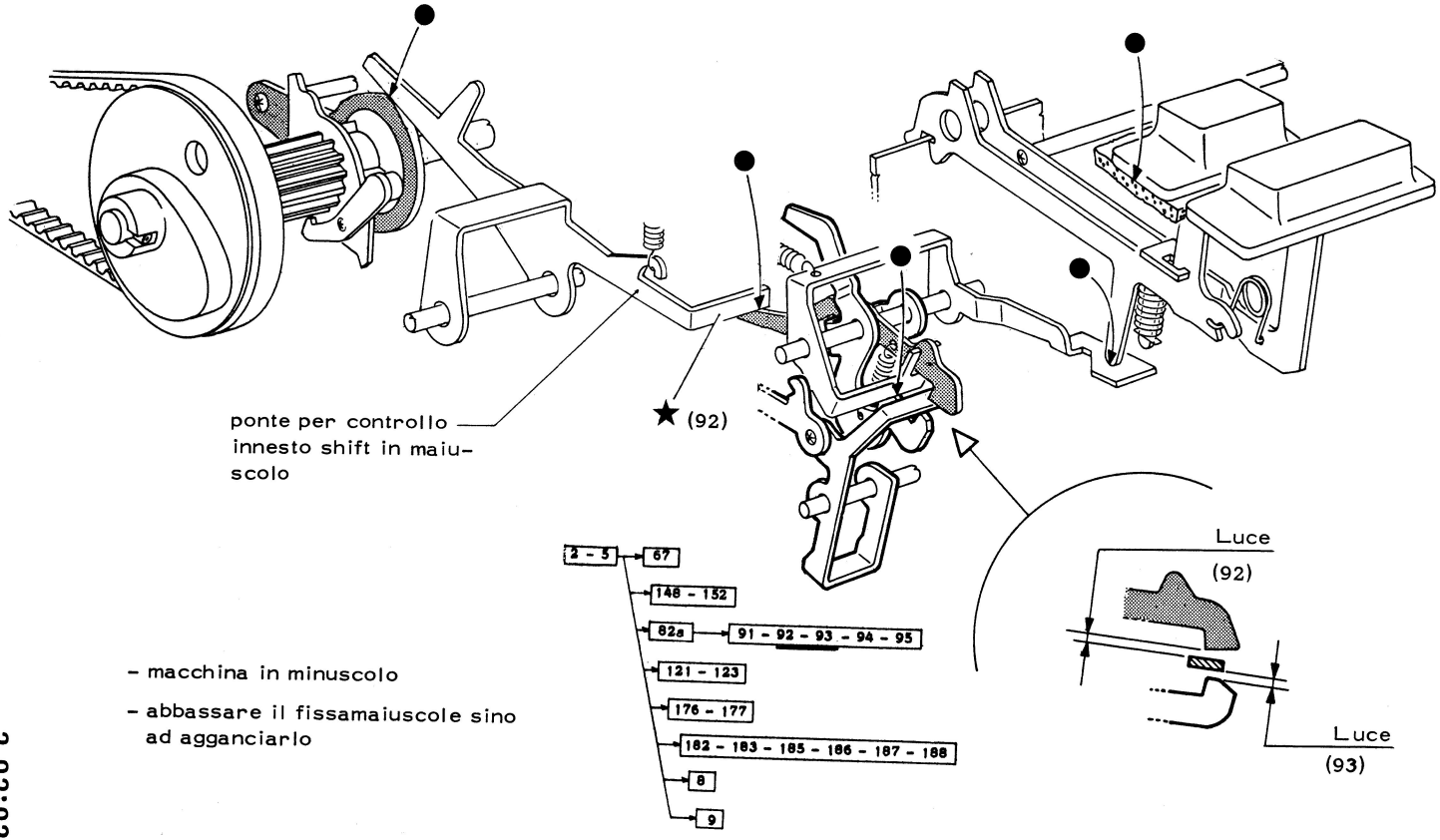

- macchina in minuscolo
- abbassare il fissamaiuscole sino ad agganciarlo

94-95) VERIFICA DELLO SGANCIO DEL PONTE PER CONTROLLO INNESTO SHIFT DA MAIUSCOLO A MINUSCOLO

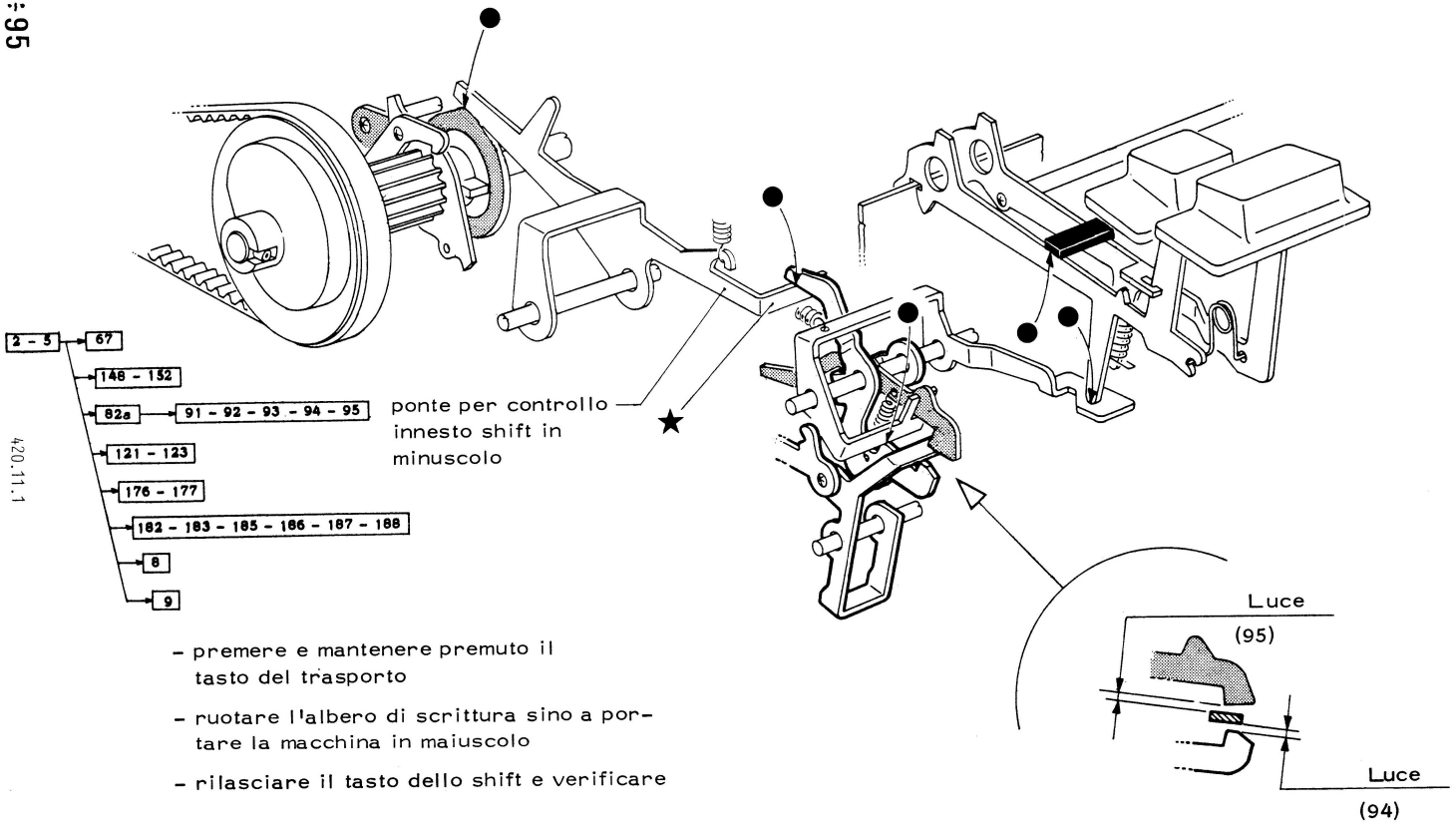

420.11.1

- premere e mantenere premuto il tasto del trasporto
- ruotare l'albero di scrittura sino a portare la macchina in maiuscolo
- rilasciare il tasto dello shift e verificare

96-97) VERIFICA DELLA SUPERCORSA DI AGGANCIO A MASSIMO COMANDO DI RICARICA DA MINUSCOLO A MAIUSCOLO

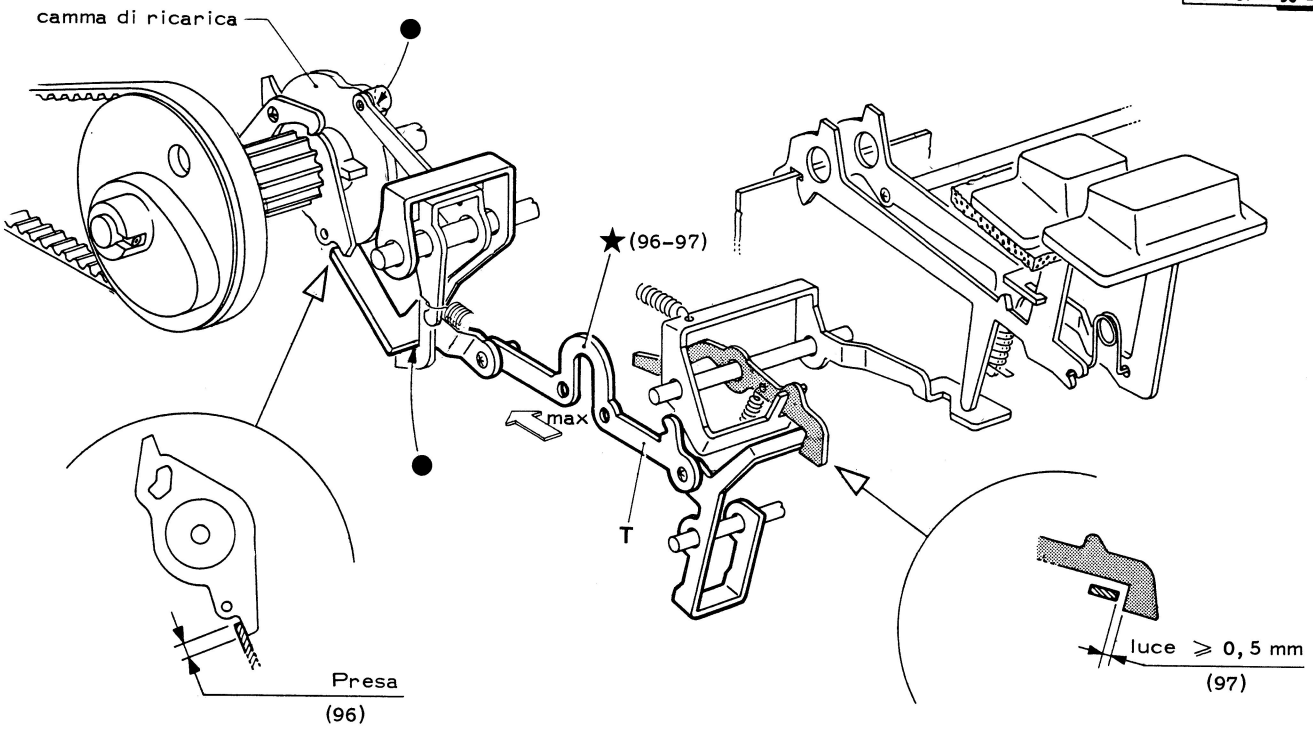

- macchina in minuscolo
- agganciare il fissamaiuscole
- ruotare sino a max comando del tirante T

100-101) VERIFICA DELLA POSIZIONE A RIPOSO DEL PONTE PER AVVIO CICLO DI SPAZIATURA
102) VERIFICA DELLA POSIZIONE A RIPOSO DELL'INNESTO DELLO SPAZIATORE

101 - 105 - 109a - 110 - 193

102 - 116

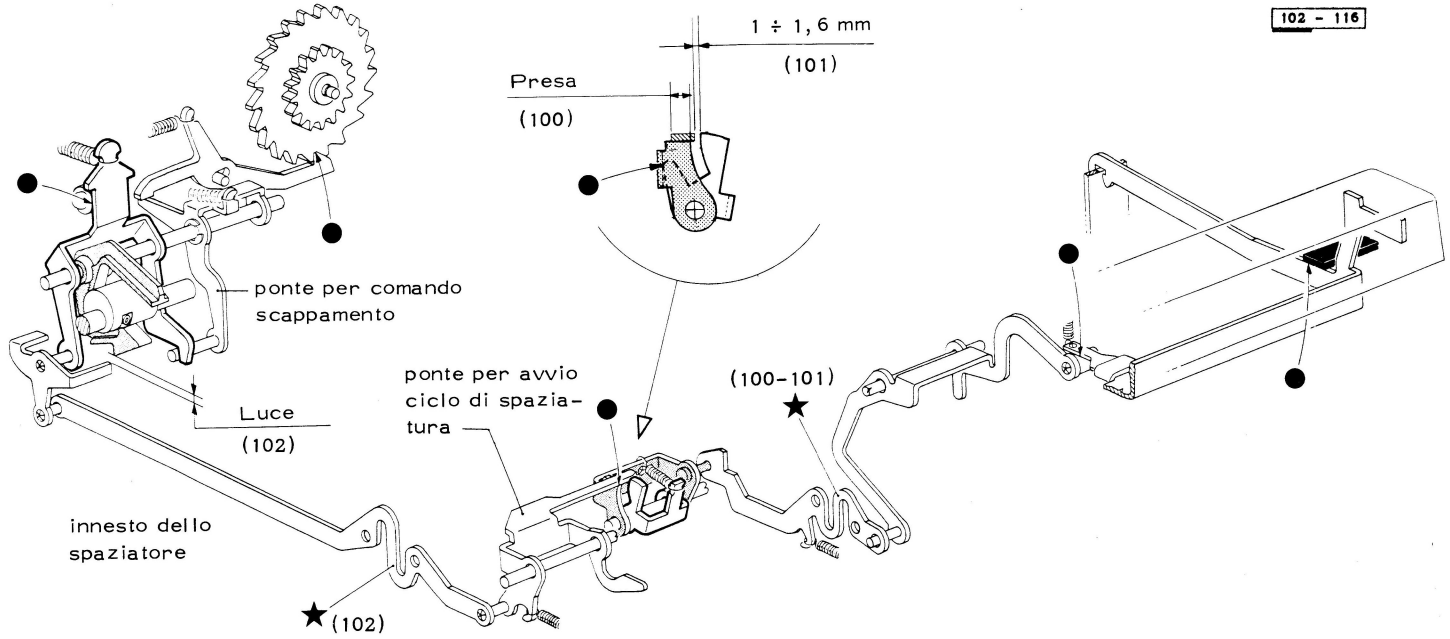

420.11.1

- verificare ruotando manualmente l'albero di scrittura

105) VERIFICA DELLA POSIZIONE A LAVORO DEL PONTE AVVIO CICLO SPAZIATORE
106-107) VERIFICA DELLA POSIZIONE A LAVORO DELL'INNESTO DELLO SPAZIATORE

101 - 105 - 109a - 110 - 193

106 - 108 - 109

107

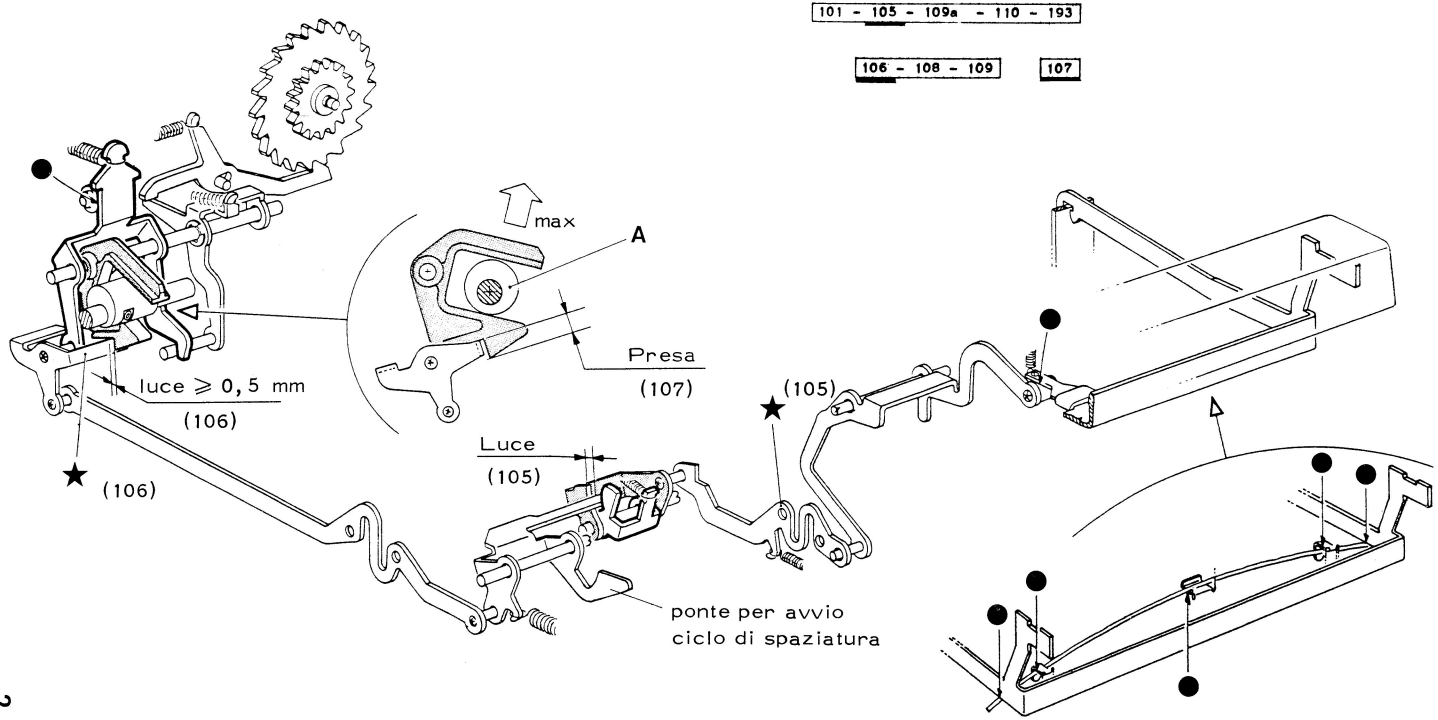

420.11.1

- ruotare l'albero di scrittura sino a massimo comando nel senso della freccia la camma A
- premere la barra spaziatrice in 1a corsa e mantenerla premuta

108) VERIFICA DELLA QUANTITA' DI ESTRAZIONE DEL DENTE DI SCAPPAMENTO IN SPAZIATURA

106 - 108 - 109

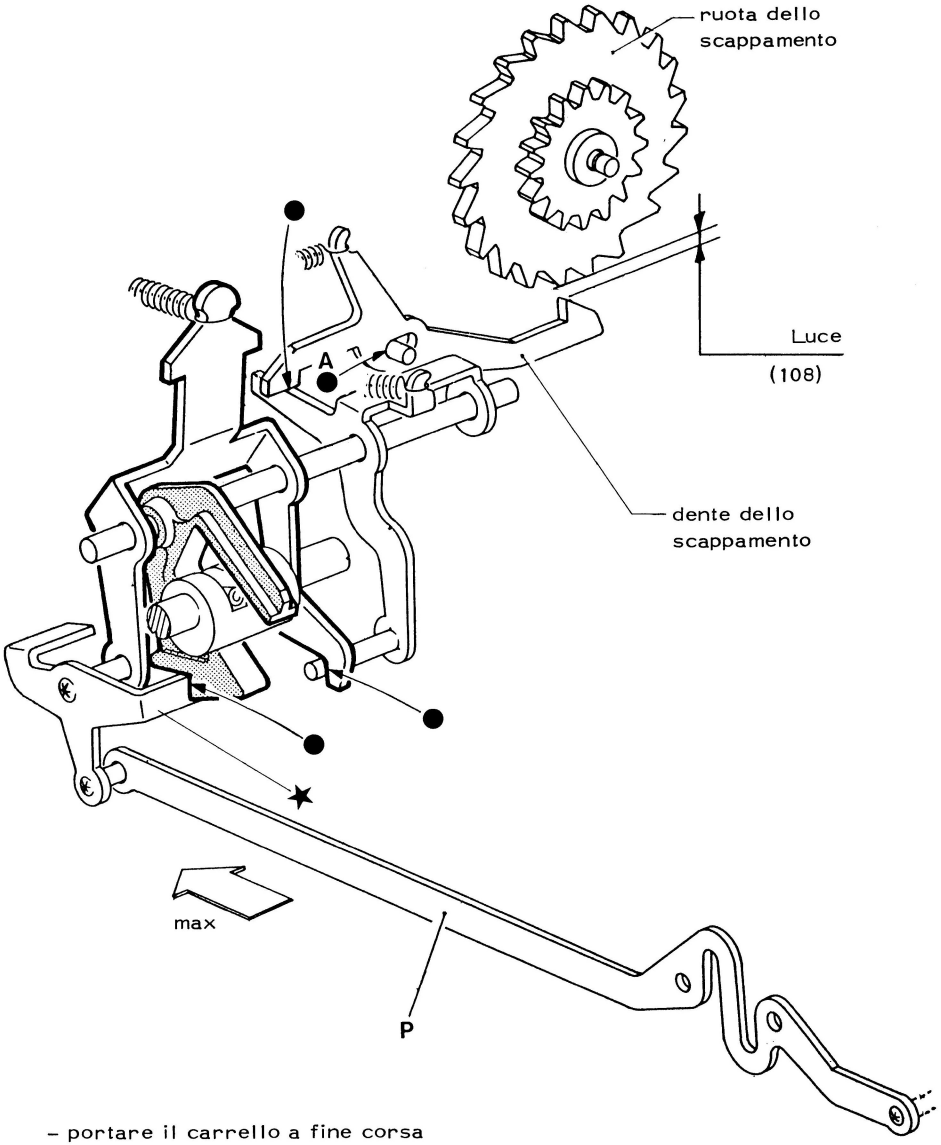

- portare il carrello a fine corsa
- abbassare la barra spaziatrice
- mantenere manualmente l'appoggio A
- ruotare l'albero di scrittura sino a massimo comando del puntone P

109 - 109a) VERIFICA DELLA QUANTITA' DI RICARICA DEL PONTE AVVIO CICLO DI SPAZIATURA

101 - 105 - 109a - 110 - 193

106 - 108 - 109

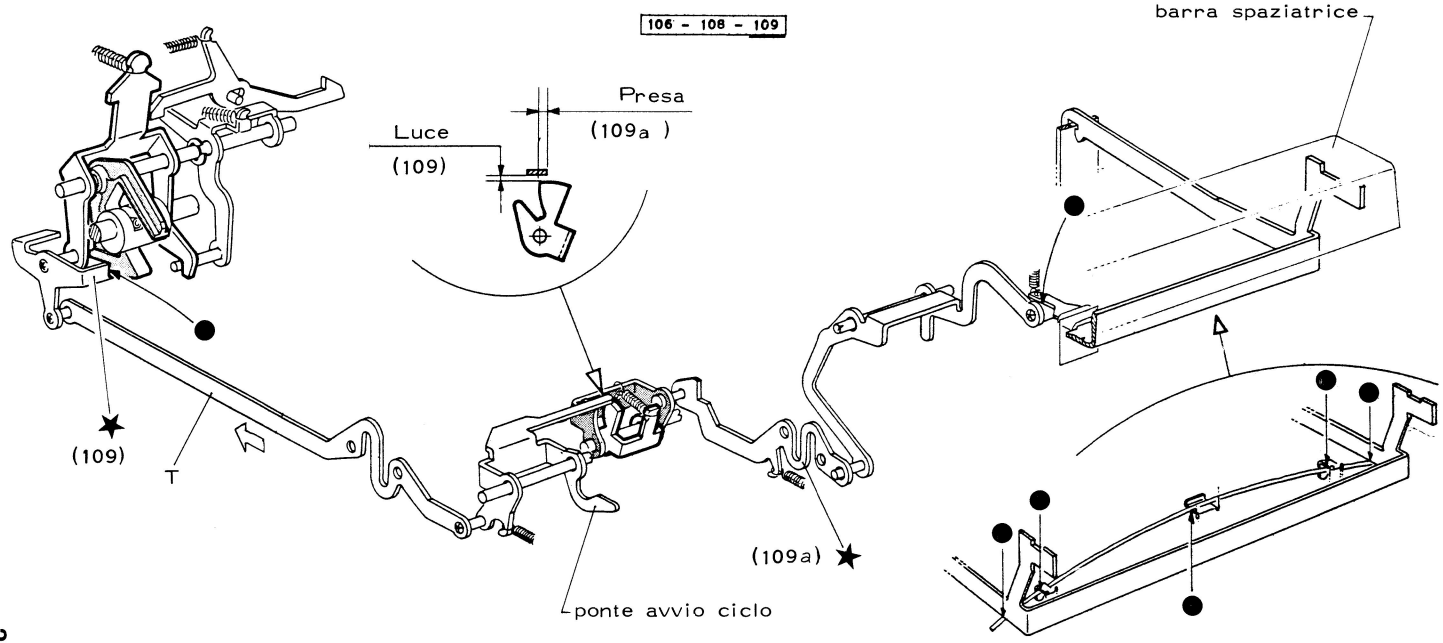

- premere e mantenere in prima corsa la barra spaziatrice
- ruotare manualmente l'albero principale sino a massima ricarica del tirante T nle senso della freccia

110) VERIFICA DELLA POSIZIONE A LAVORO DEL PONTE AVVIO CICLO DI SPAZIATURA IN "RIPETE"

101 - 105 - 109a - 110 - 193

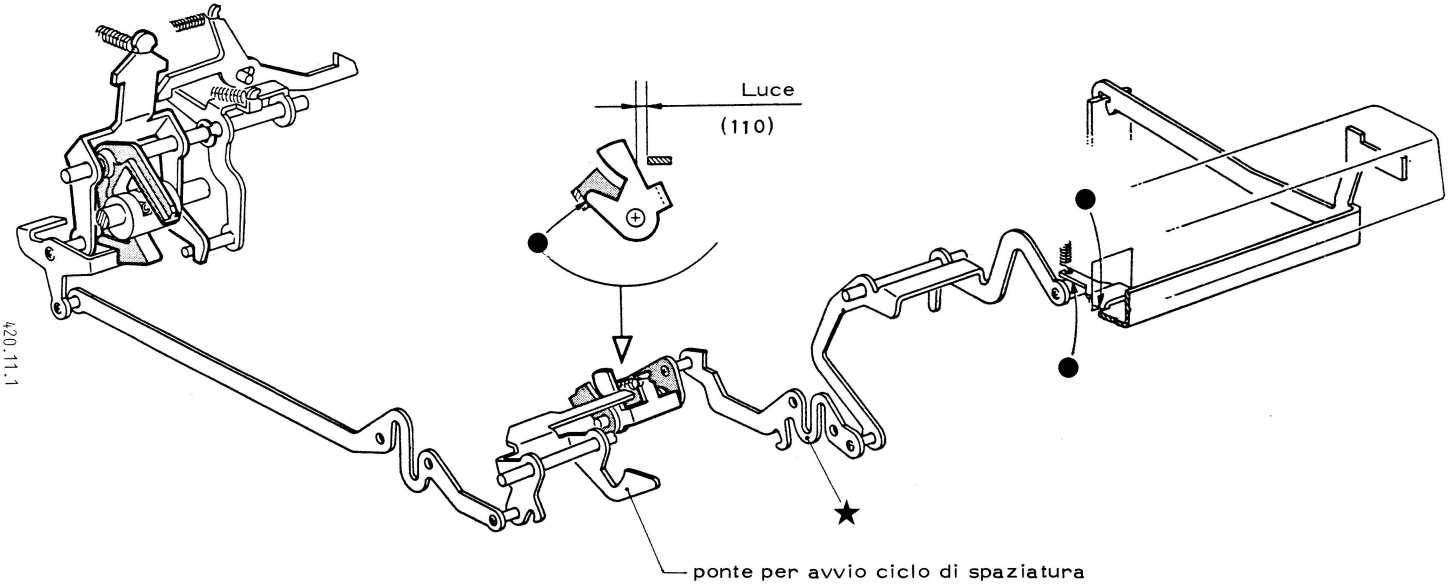

420.11.1

- premere a fondo la barra spaziatrice e mantenerla premuta
- ruotare manualmente l'albero di scrittura e verificare dopo il primo ciclo di spaziatura

111-112-113) VERIFICA DELLA POSIZIONE A RIPOSO DEL PONTE PER SELEZIONE SCRITTURA-SHIFT

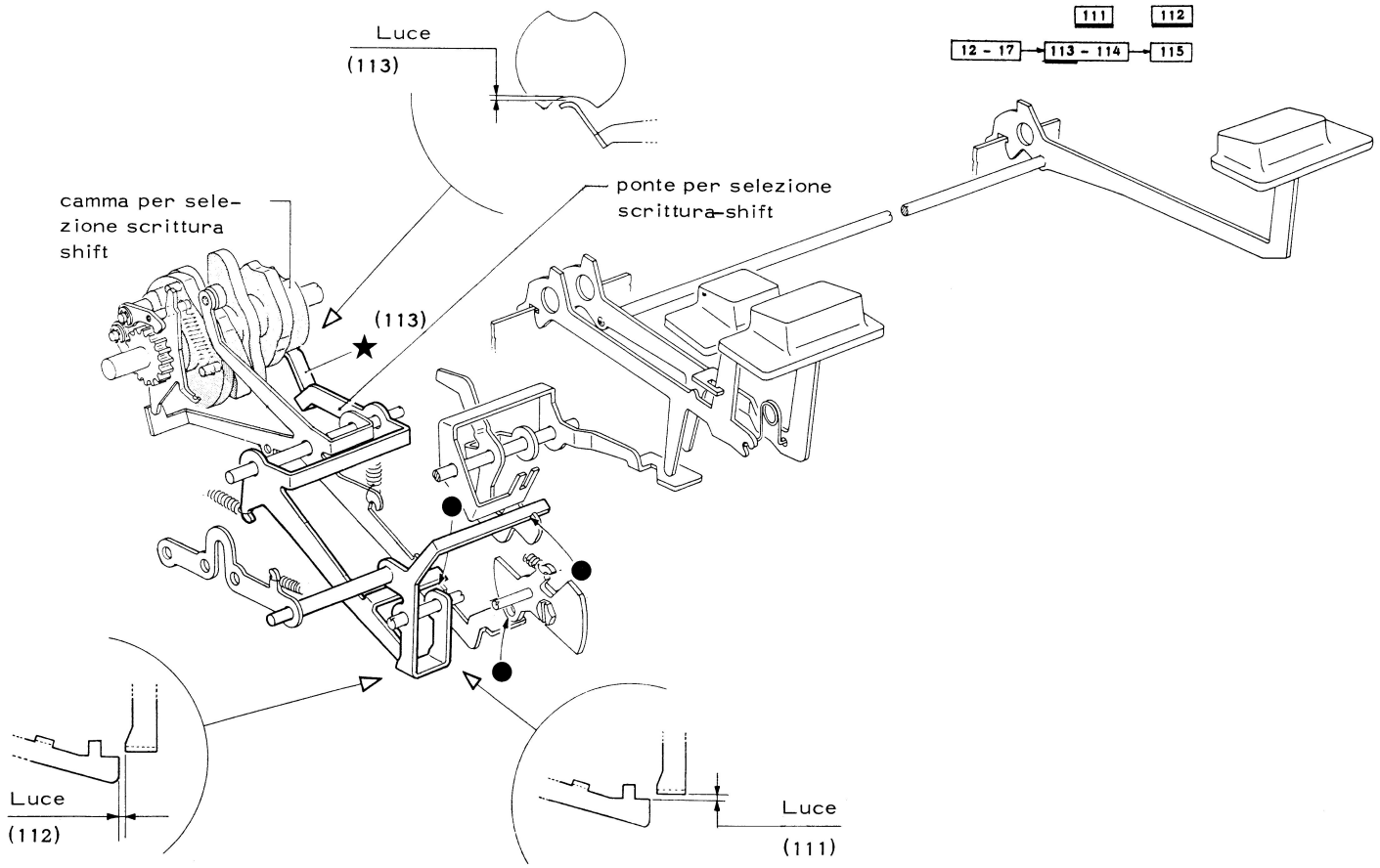

114-115) VERIFICA DELL'ESCLUSIONE DELLO SHIFT DURANTE LA SCRITTURA (SELEZIONE SCRITTURA-SHIFT)

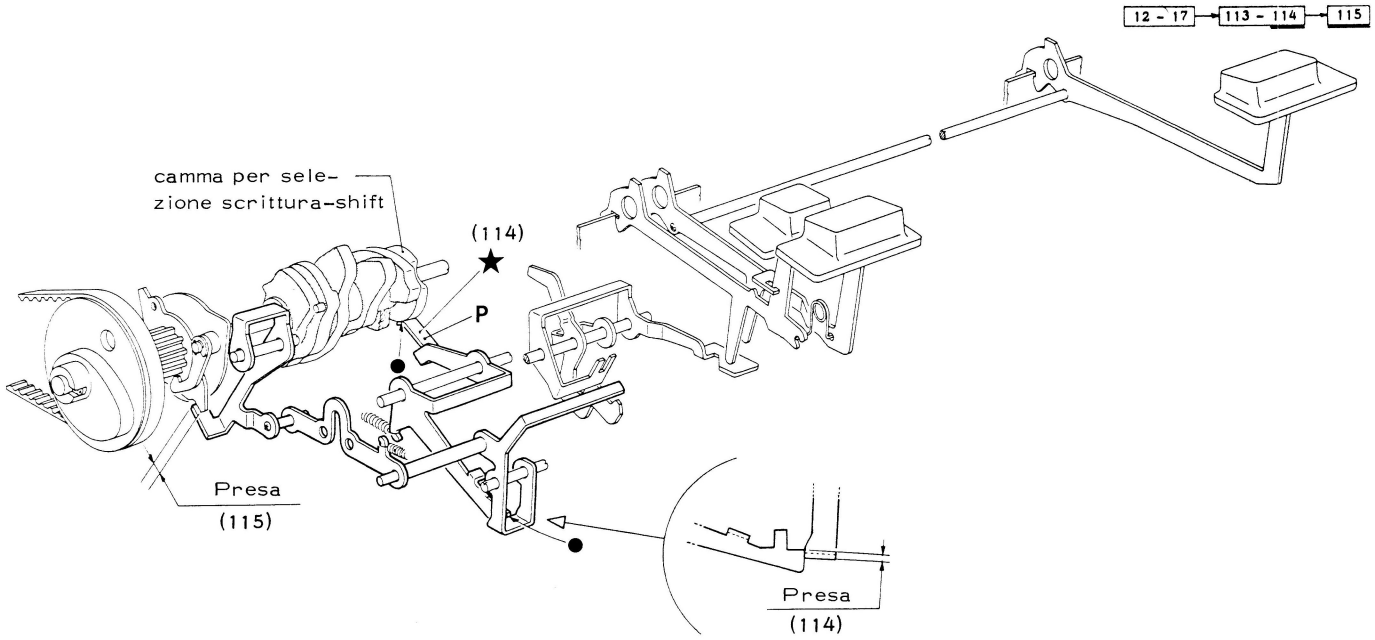

420.11.1

- portare la macchina in maiuscolo
- impostare un ciclo di scrittura
- impostare un ciclo di shift
- ruotare sino ad avere il pattino P sulla zona cilindrica della camma.

116) VERIFICA DELL'ESCLUSIONE DELLA SPAZIATURA DURANTE LA SCRITTURA (SELEZIONE SCRITTURA - SPAZIATURA)

102 - 116

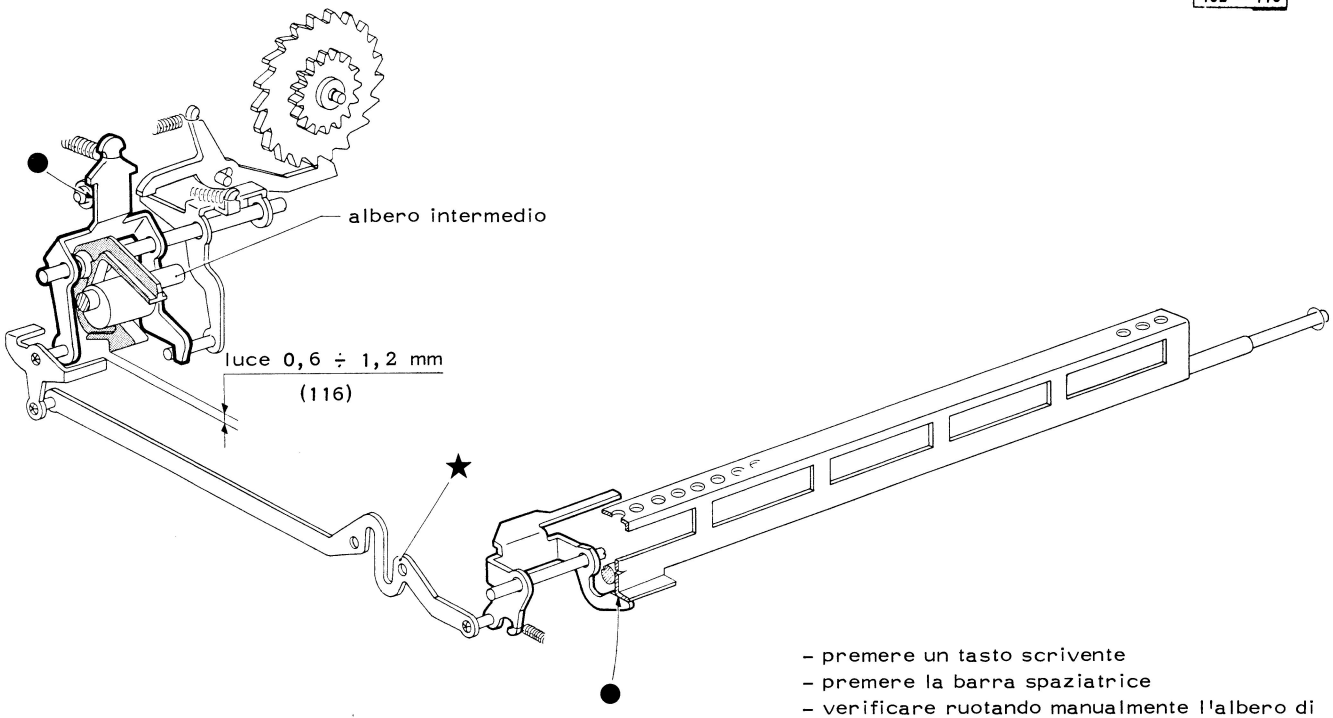

- premere un tasto scrivente
- premere la barra spaziatrice
- verificare ruotando manualmente l'albero di scrittura.

117-118-119) VERIFICA DELL'ESCLUSIONE DELLA SPAZIATURA DURANTE LA SCRITTURA (SELEZIONE SCRITTURA-SPAZIATURA)

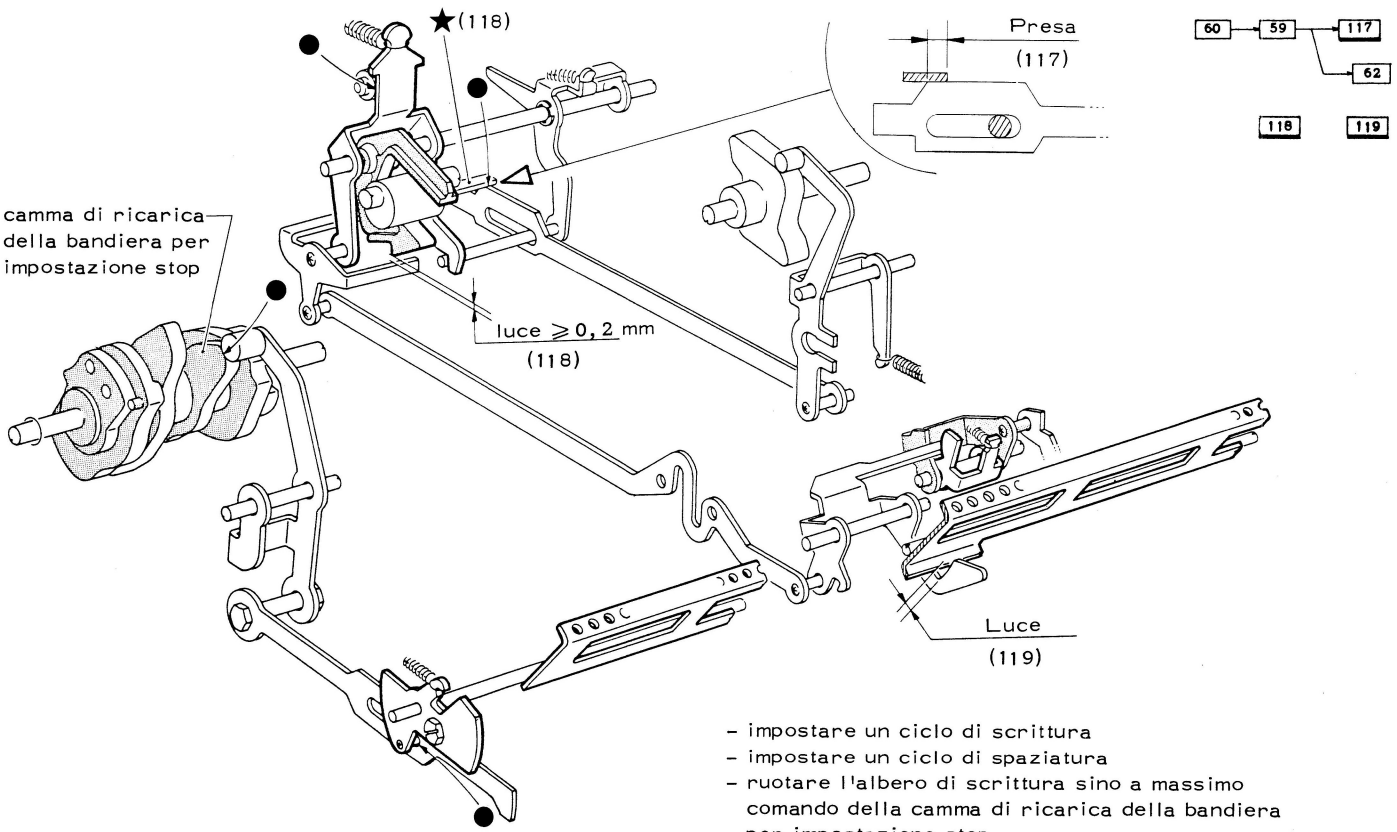

- impostare un ciclo di scrittura
- impostare un ciclo di spaziatura
- ruotare l'albero di scrittura sino a massimo comando della camma di ricarica della bandiera per impostazione stop

120) VERIFICA DELLA POSIZIONE DELLA BANDIERA PER I/POSTAZIONE STOP ALL'ABBASSAMENTO CONTEMPORANEO DI DUE TASTI SCRIVENTI

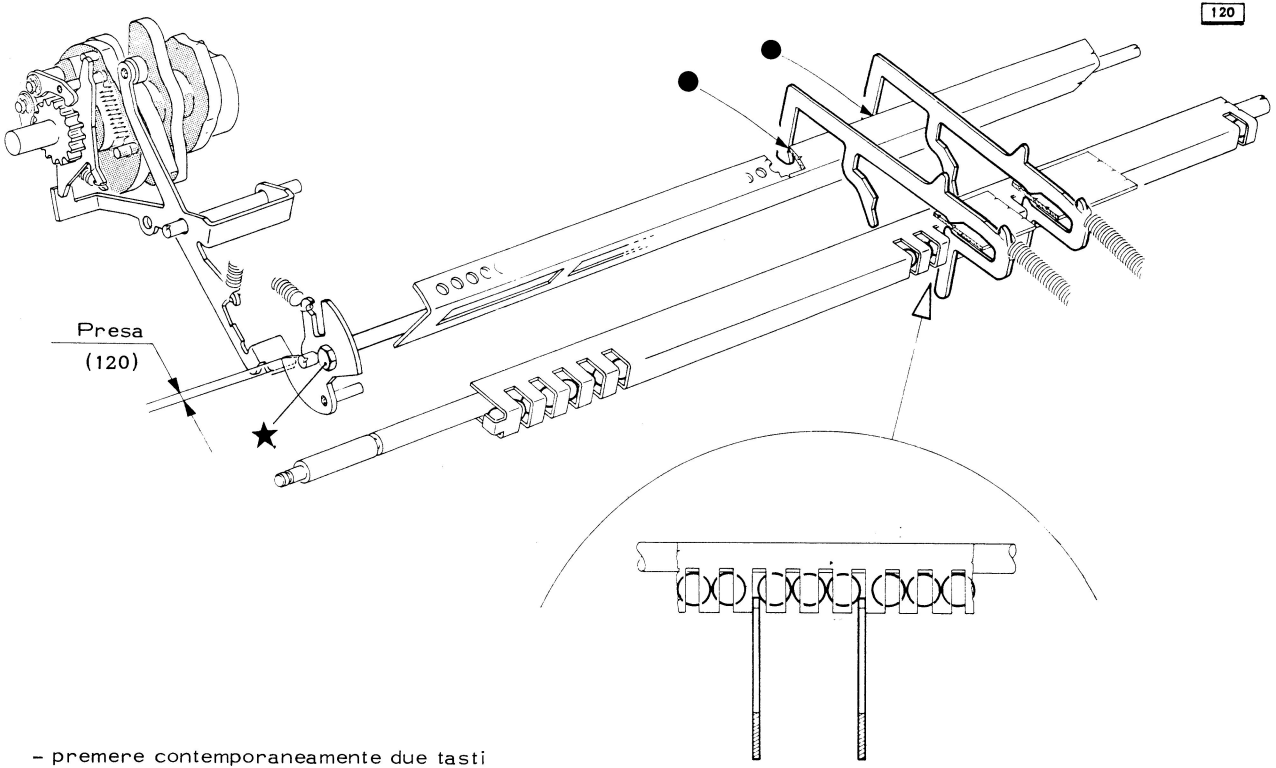

- premere contemporaneamente due tasti scriventi

121) VERIFICA DELLA POSIZIONE A RIPOSO DEL PONTE PER CONTROLLO INNESTO DI LIBERAMARGINE E RICARICA GENERALE

122) VERIFICA DELLA POSIZIONE A RIPOSO DELL'INNESTO DI LIBERAMARGINE E RICARICA GENERALE

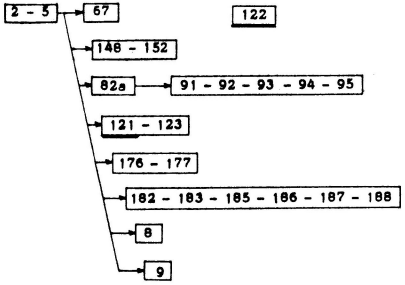

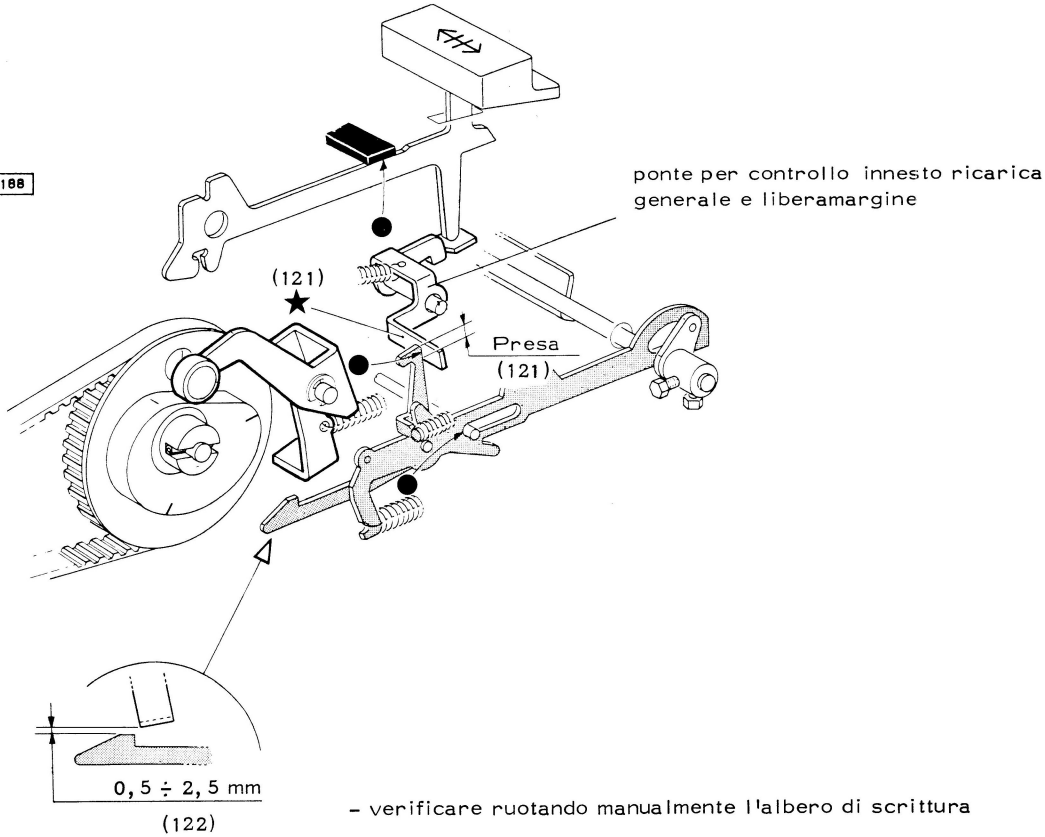

- verificare ruotando manualmente l'albero di scrittura

123) VERIFICA DELLA POSIZIONE A LAVORO DEL PONTE PER CONTROLLO INNESTO DI LIBERAMARGINE E RICARICA GENERALE

124-125) VERIFICA DELLA POSIZIONE A LAVORO DELL'INNESTO DI LIBERAMARGINE E RICARICA GENERALE

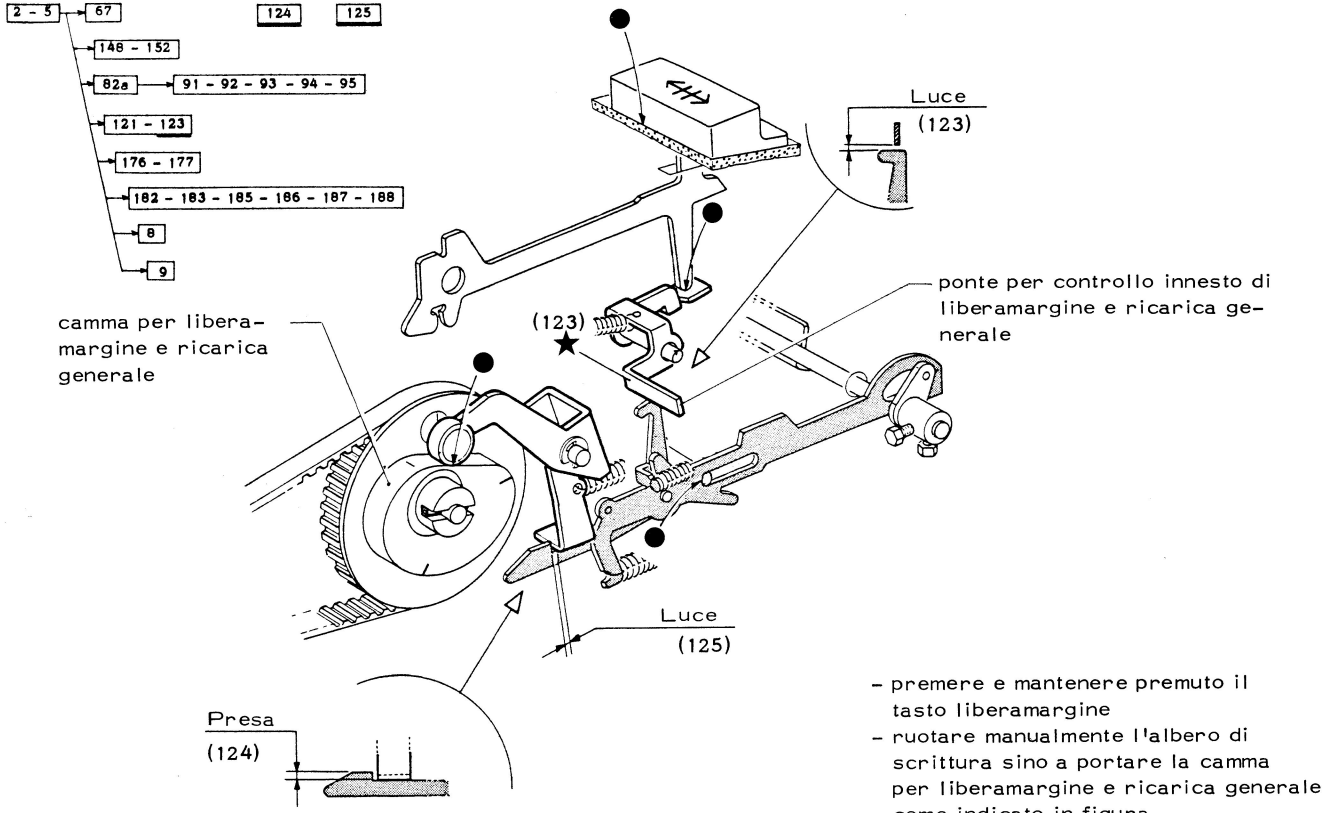

- premere e mantenere premuto il tasto liberamargine
- ruotare manualmente l'albero di scrittura sino a portare la camma per liberamargine e ricarica generale come indicato in figura

126-127) VERIFICA DELLA QUANTITA' DI COMANDO DEL CINEMATICO PER RICARICA GENERALE IN CONDIZIONI DI MASSIMA RICARICA

126 - 127a → 127 - 196 → 191 - 197
190 - 129

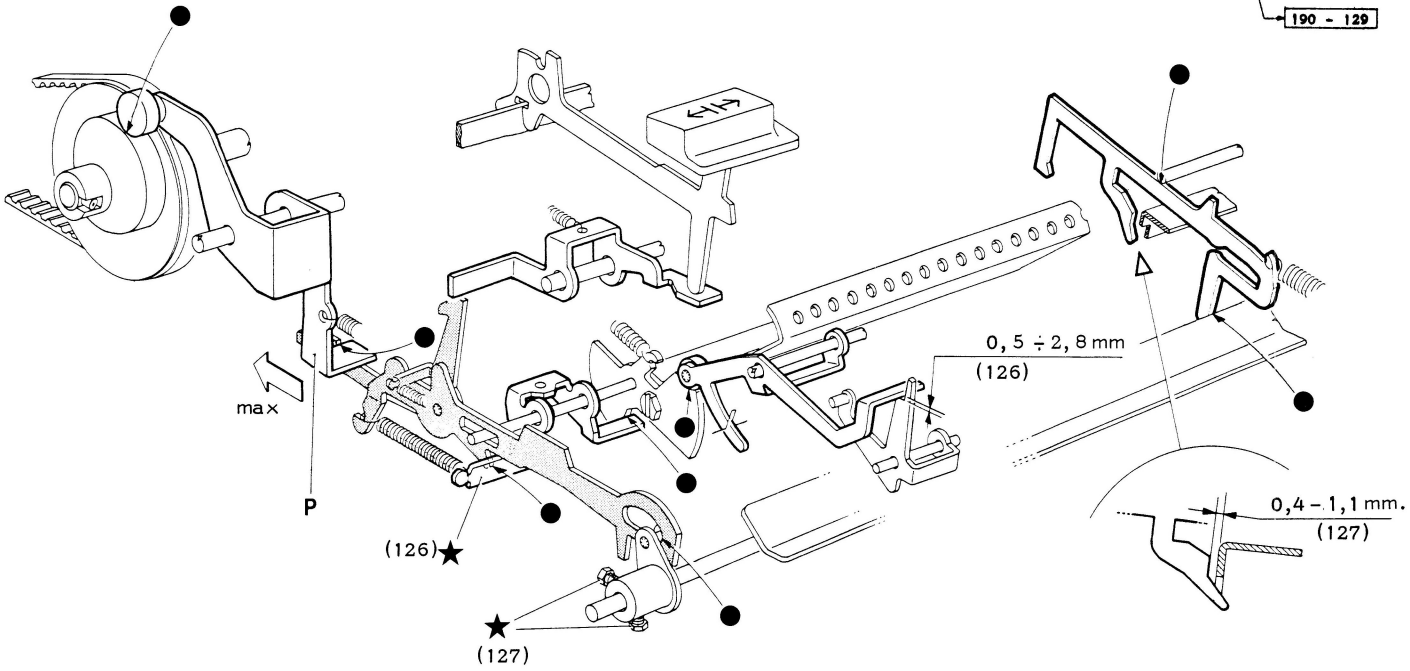

- premere il tasto di liberamargine
- ruotare manualmente l'albero di scrittura sino a massimo comando del ponte P.

127a) POSIZIONE DI MASSIMA ROTAZIONE DELLA BANDIERA DI CODIFICA

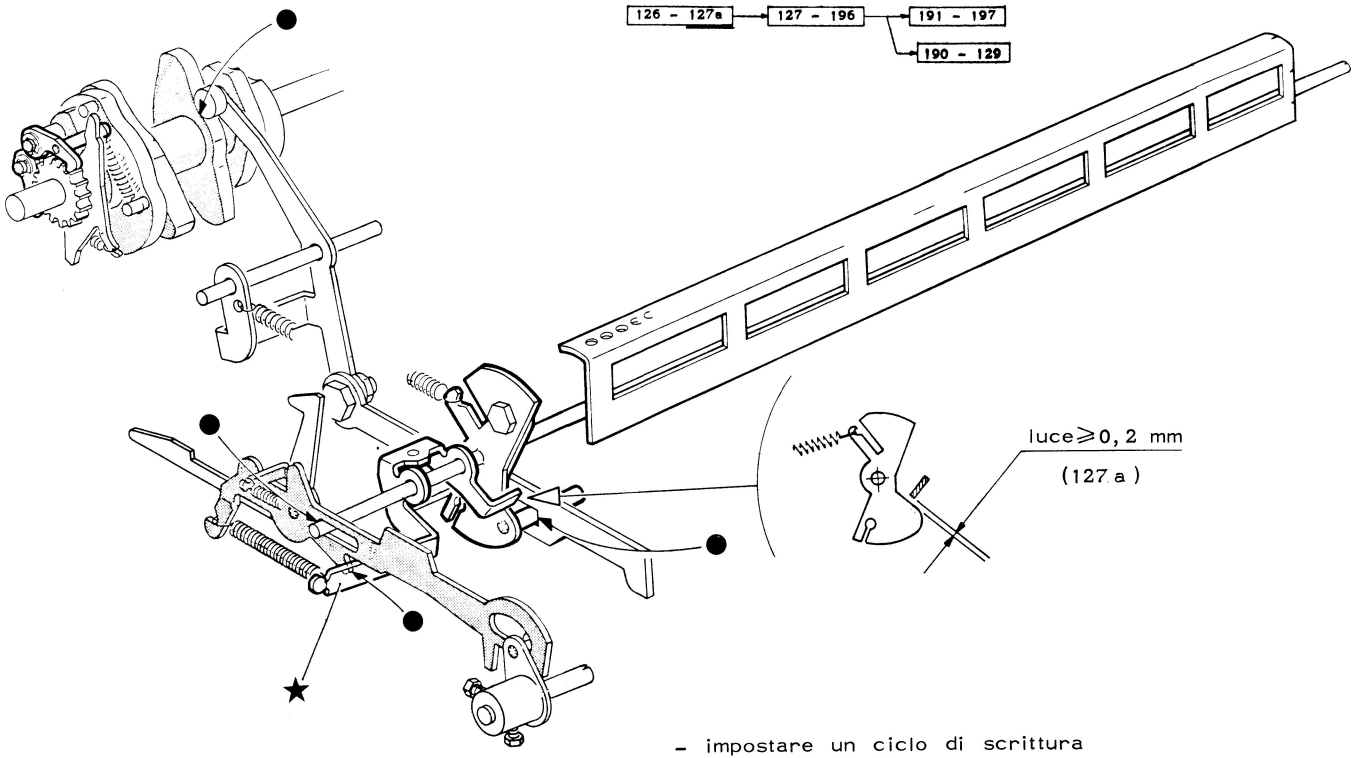

- impostare un ciclo di scrittura

128) VERIFICA DELLA POSIZIONE A RIPOSO DELLA LEVA LIBERA-MARGINE

128

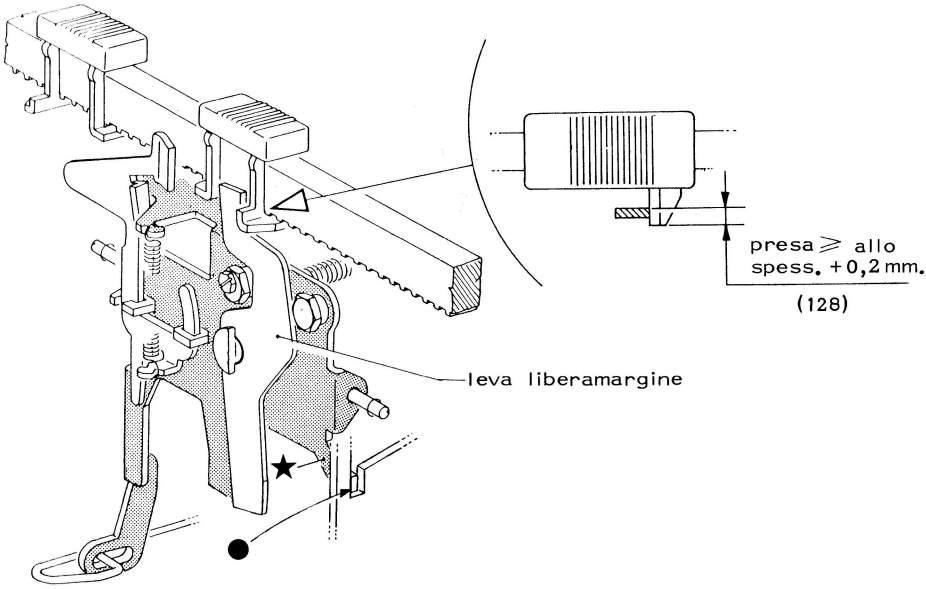

129) VERIFICA DELLA POSIZIONE A LAVORO DEL CINEMATICO PER LIBERAMARGINE

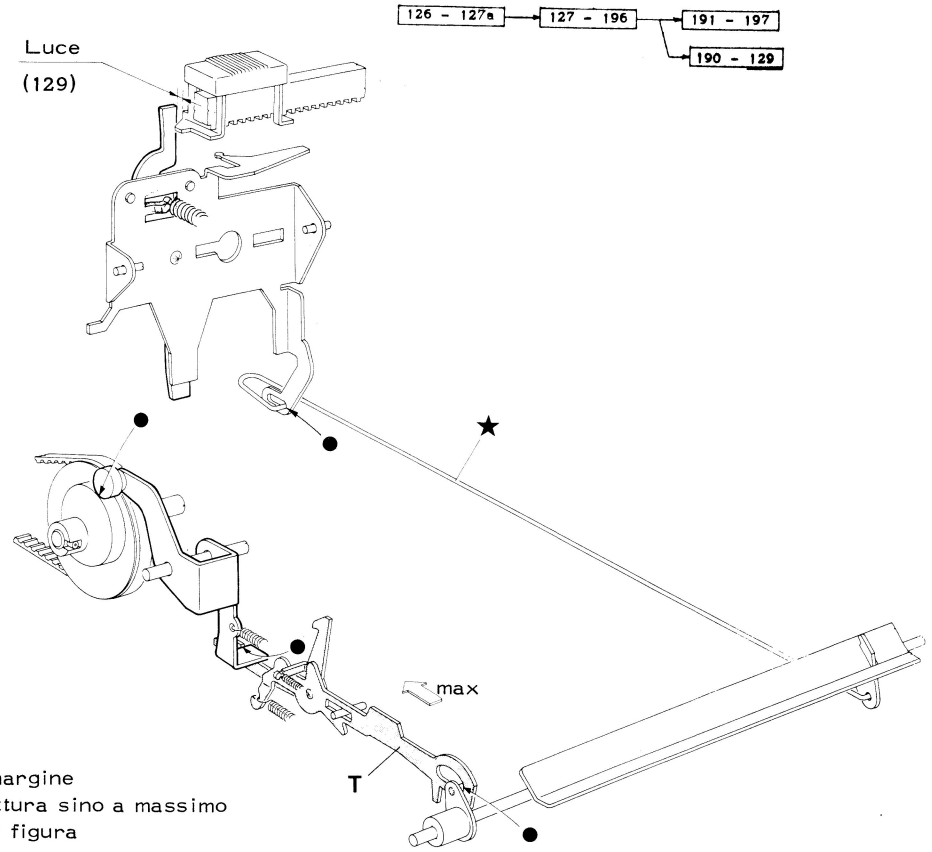

- premere il tasto liberamargine
- ruotare l'albero di scrittura sino a massimo comando del tirante T di figura

130) LA VERIFICA DELLA CARICA DELLA MOLLA TIRACARRELLO

la carica deve essere tale che:
con guida mobile completamente a fine riga e dopo aver fatto un R.P., azionando la barra spazi, il carrello deve avere la forza di andare in bloccaggio di fine riga

(130)

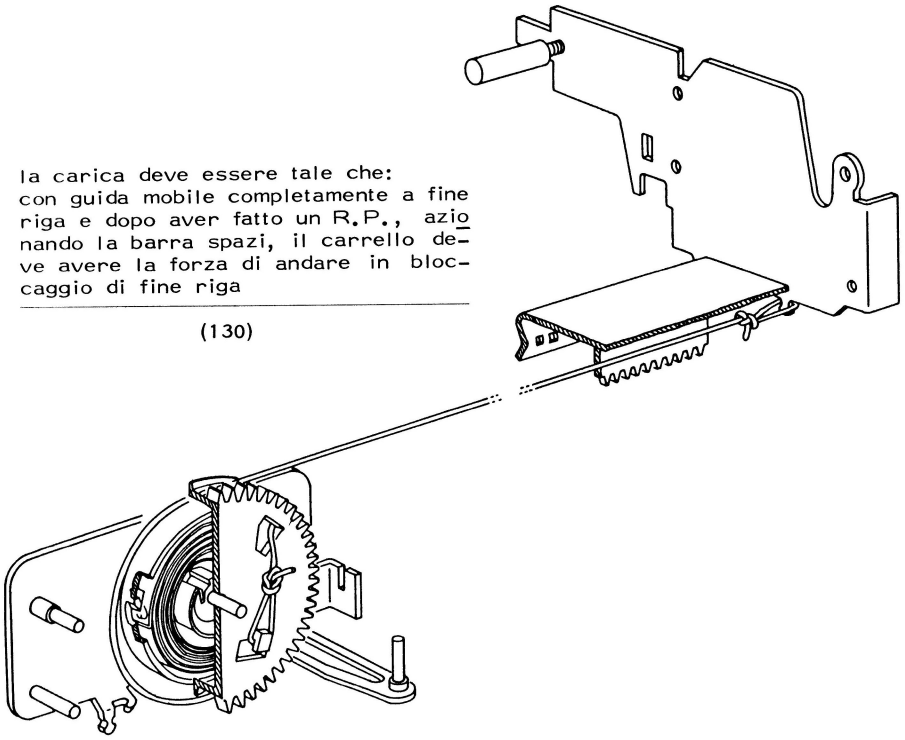

N. B. normalmente la carica della molla è di 6 + 7 giri

131) VERIFICA DELLA POSIZIONE A RIPOSO DEL TELAIO LIBERACARRELLO
132) VERIFICA DELLA POSIZIONE A RIPOSO DEL PONTE PER ESTRAZIONE DEL DENTE DELLO SCAPPAMENTO

131 - 133 | 132

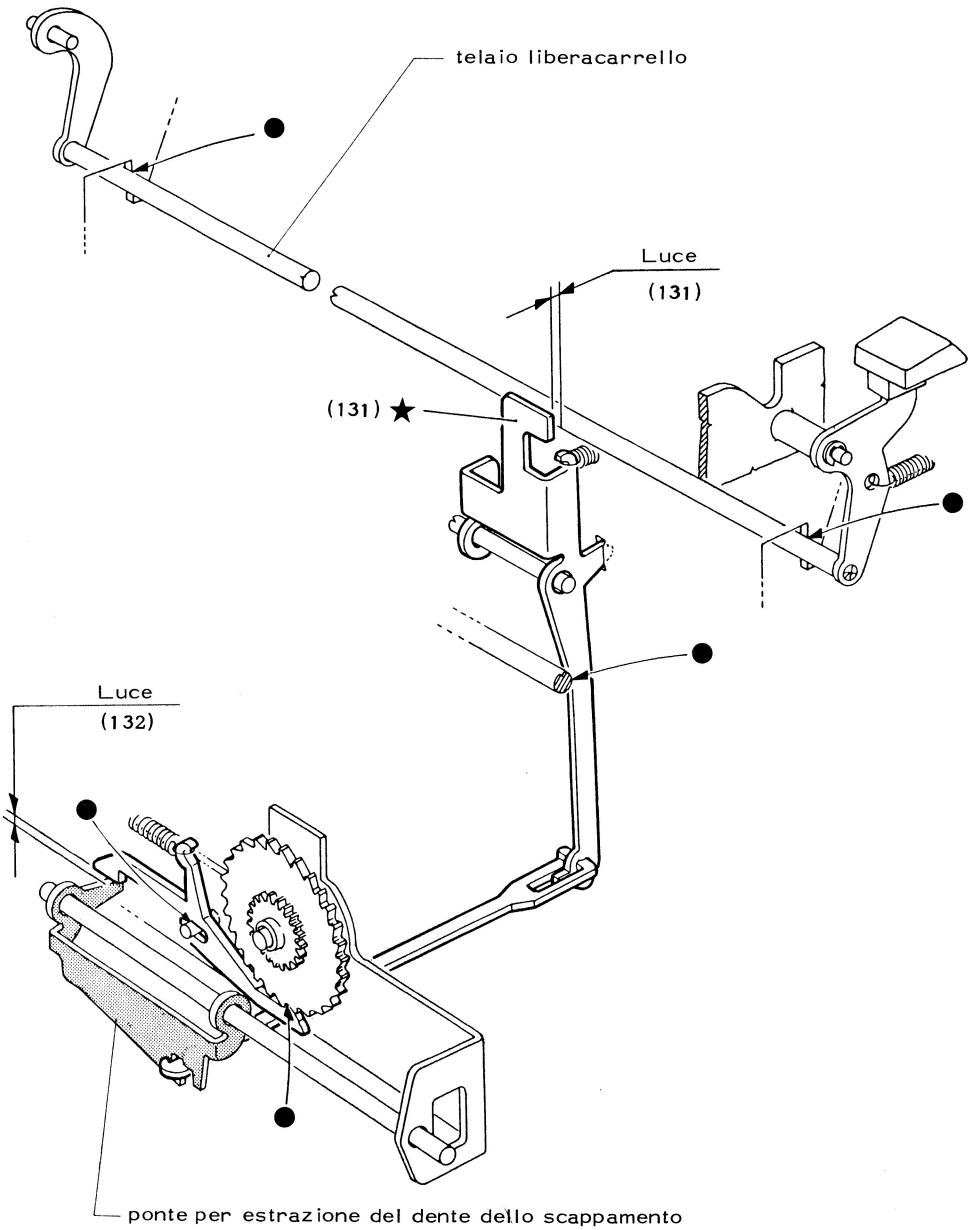

133) VERIFICA DELLA POSIZIONE A LAVORO DEL PONTE PER ESTRAZIONE DENTE DELLO SCAPPAMENTO DA LIBERACARRELLO

131 - 133

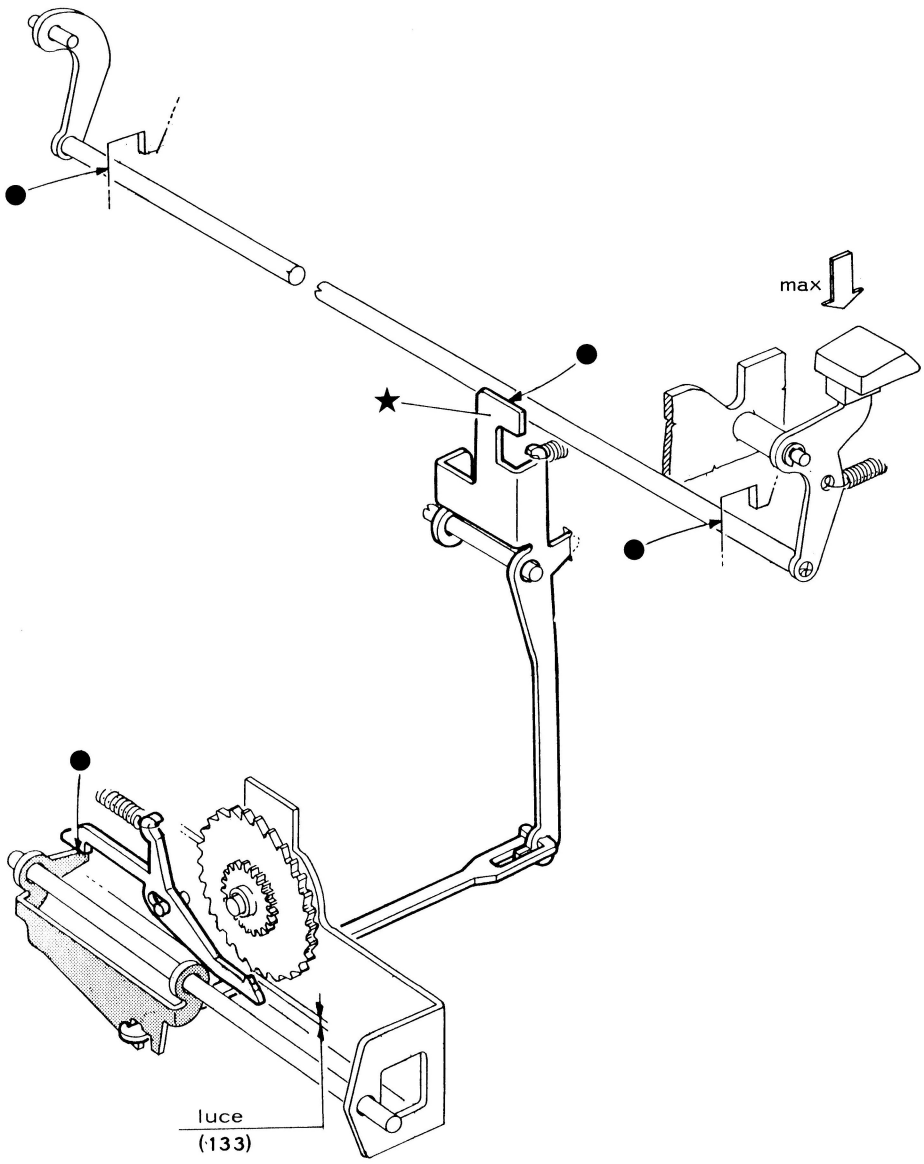

- premere e mantenere premuta la leva liberacarrello

134-135) VERIFICA DEL GIOCO ACCOPPIAMENTO TRA GUIDA MOBILE E GUIDA FISSA

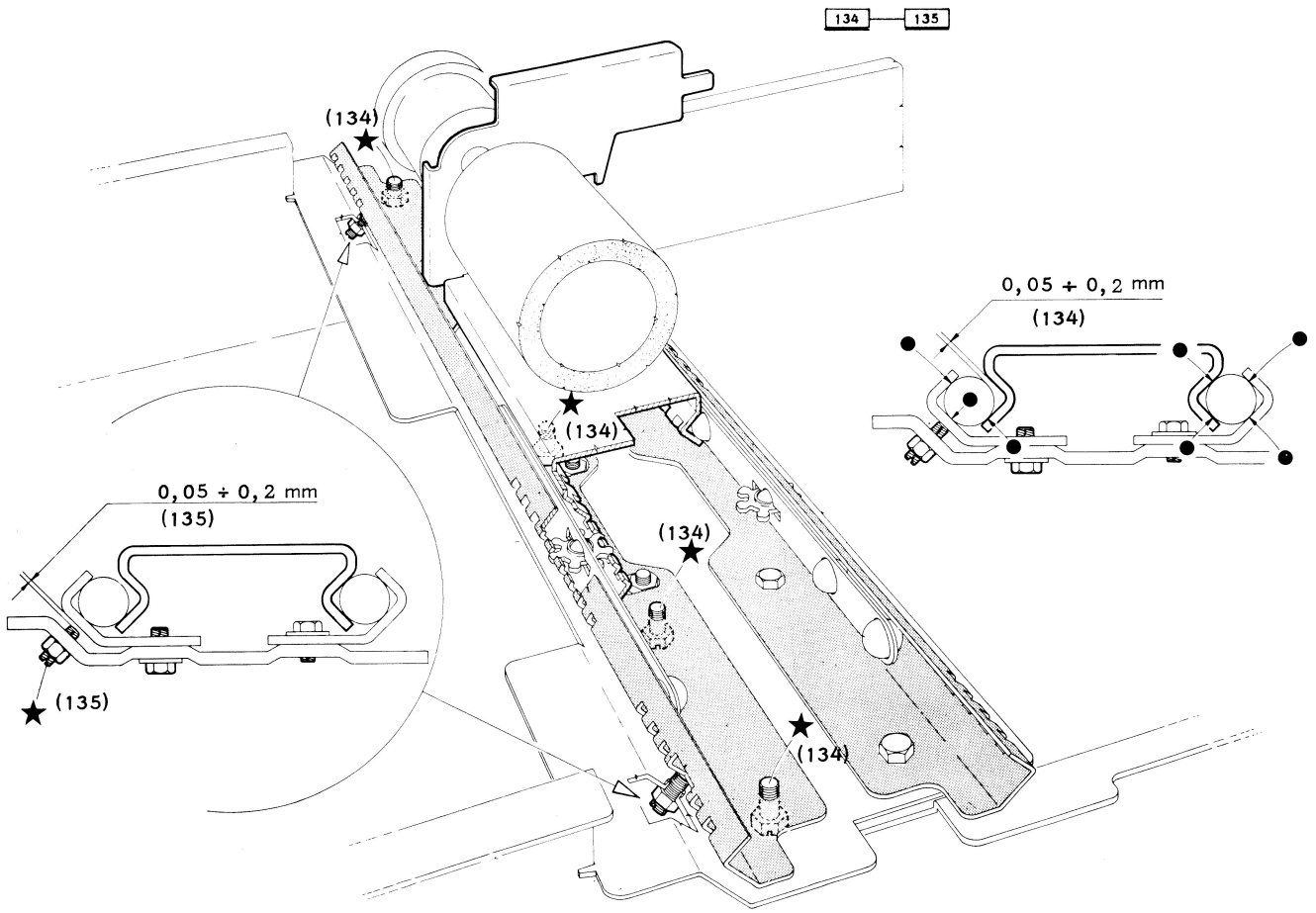

136) VERIFICA DEL GIOCO TRA CREMAGLIERA E RUOTA DELLO SCAPPAMENTO

136

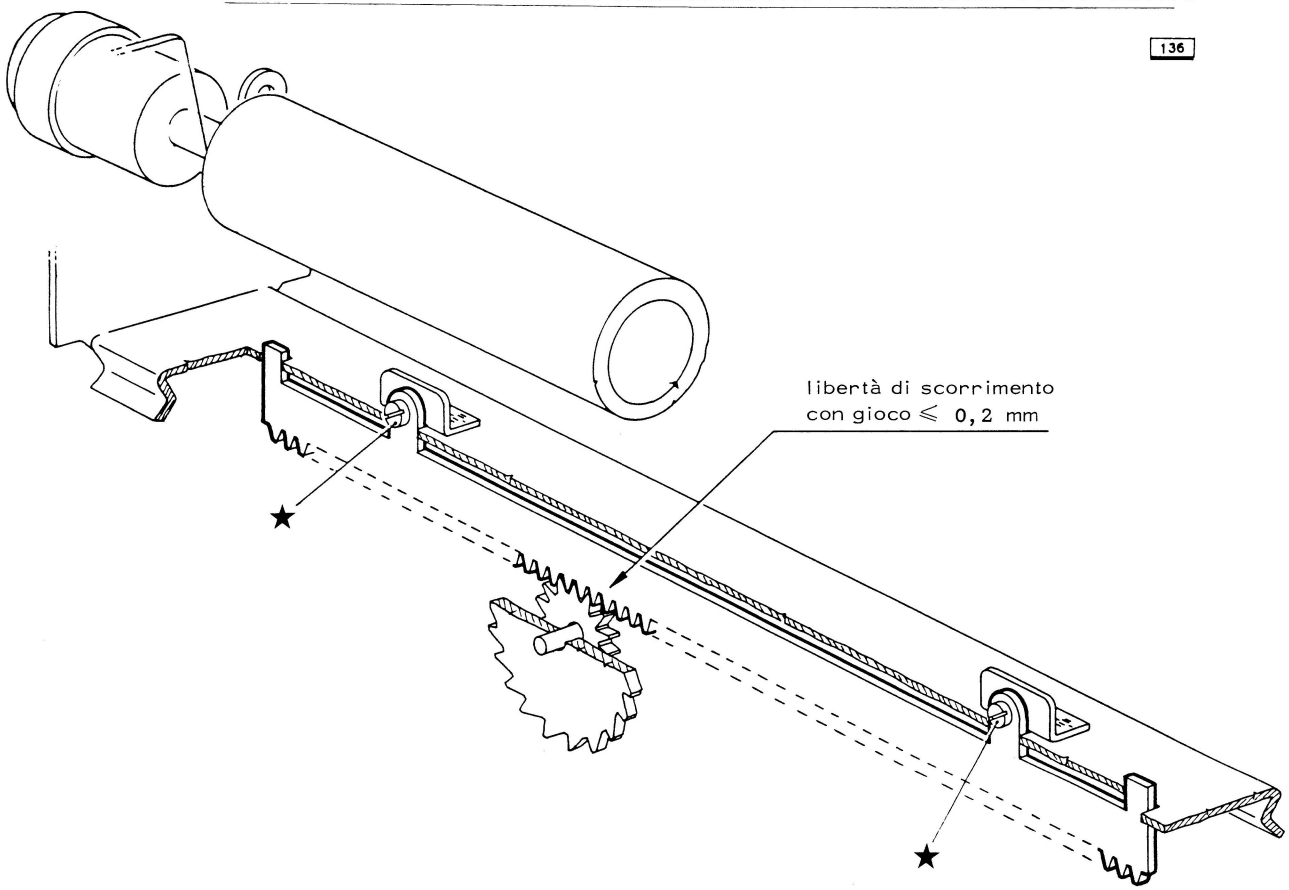

137) VERIFICA DEL GIOCO ASSIALE DEL RULLO
138) VERIFICA DEL GIOCO VERTICALE DEL RULLO

137 138

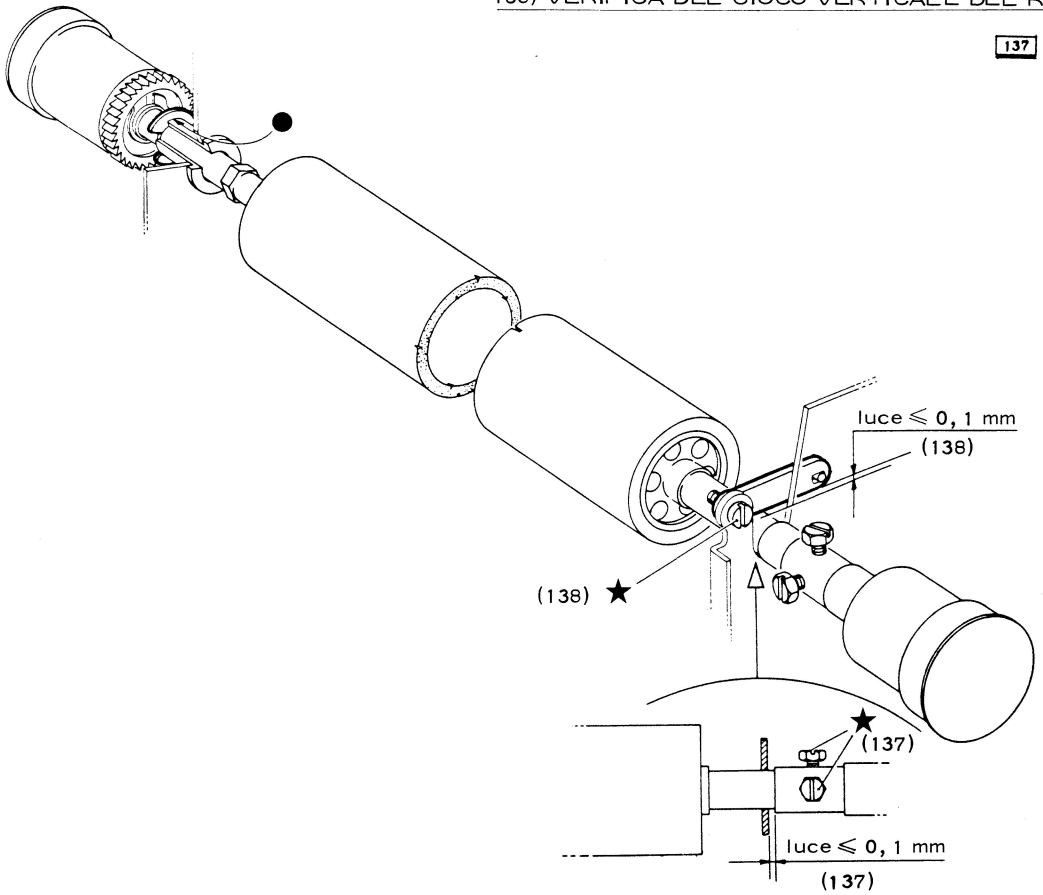

139) VERIFICA DEL CINEMATICO PRESA CARTA IN POSIZIONE DI "CHIUSO"

139

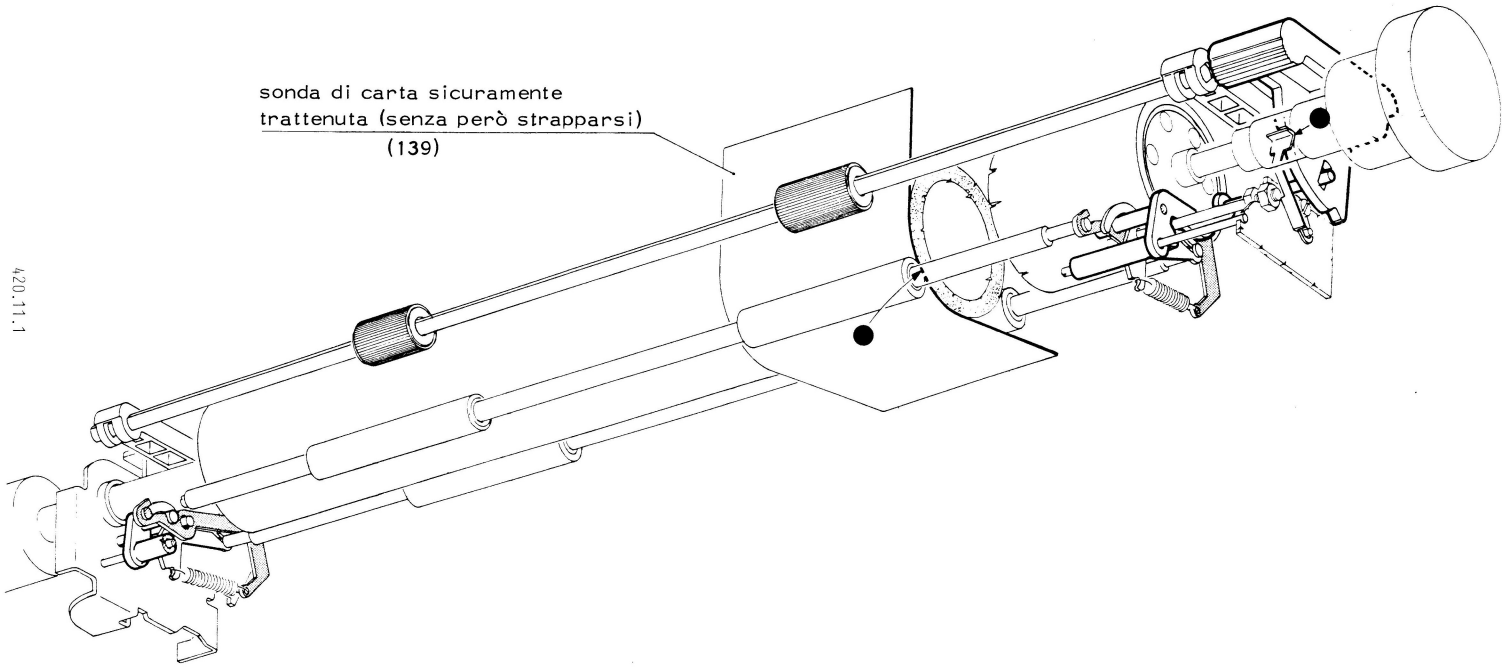

420.11.1

- verificare trattenendo il rullo e tirando la sonda di carta extra strong

N. B. eseguire la verifica sui quattro rullini

140) VERIFICA DELLA POSIZIONE A RIPOSO DELLA LEVA LIBERACARTA

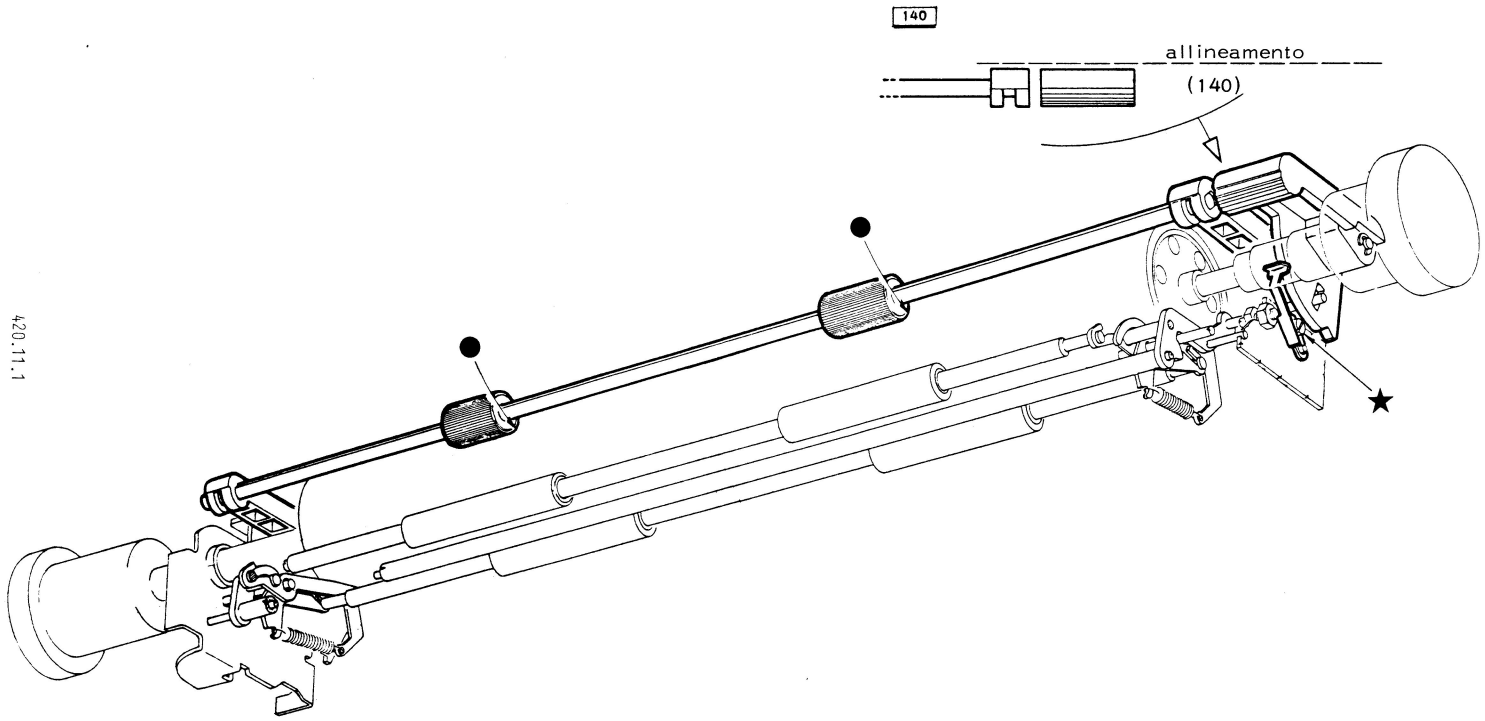

420.11.1

- leva premicarta in posizione di chiuso

141) VERIFICA DEL CINEMATICO LIBERA CARTA IN POSIZIONE DI "APERTO"

141

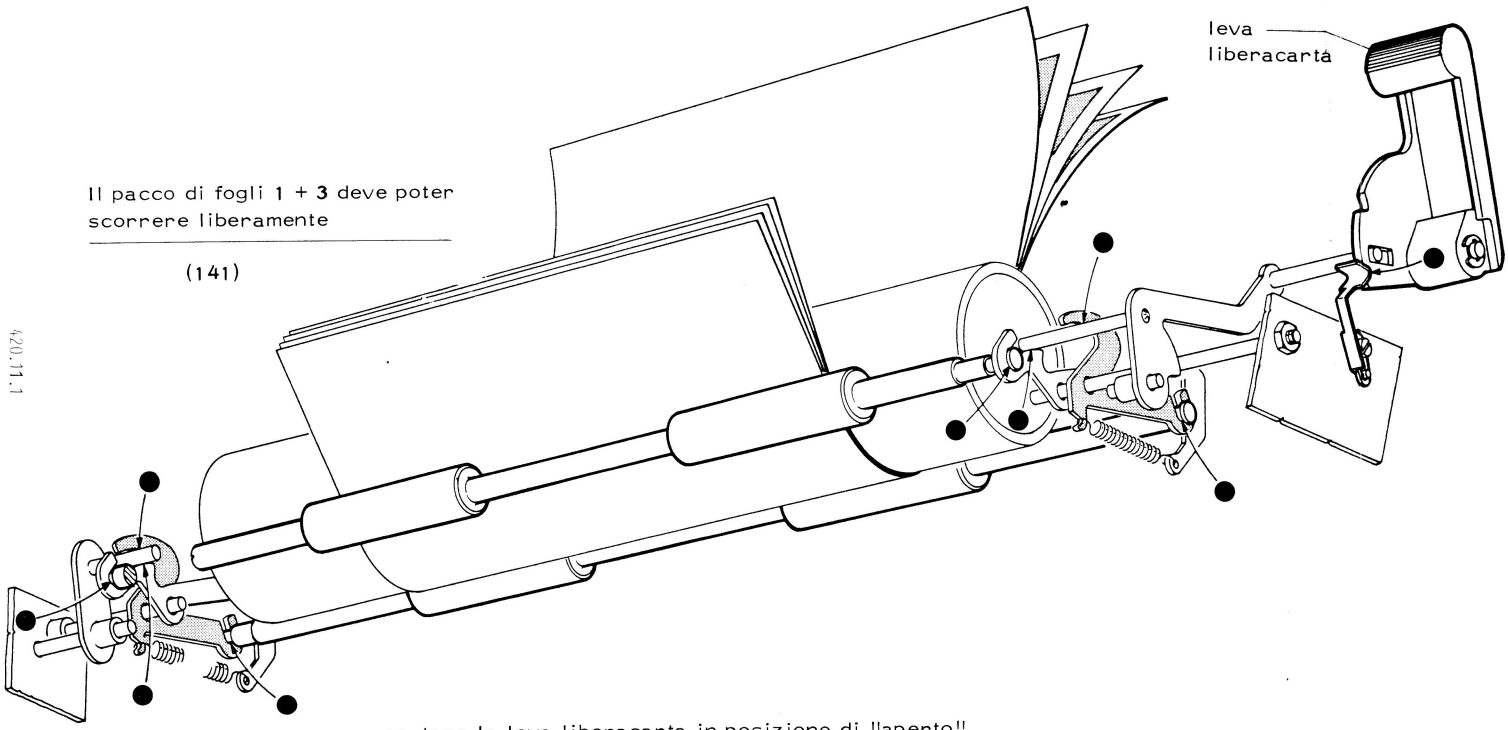

Il pacco di fogli **1 + 3** deve poter scorrere liberamente

(141)

- portare la leva liberacarta in posizione di "aperto"
- verificare su tutta la lunghezza del rullo

142-143) VERIFICA DELLA POSIZIONE DELLA LAMIERA GUIDACARTA

142 143

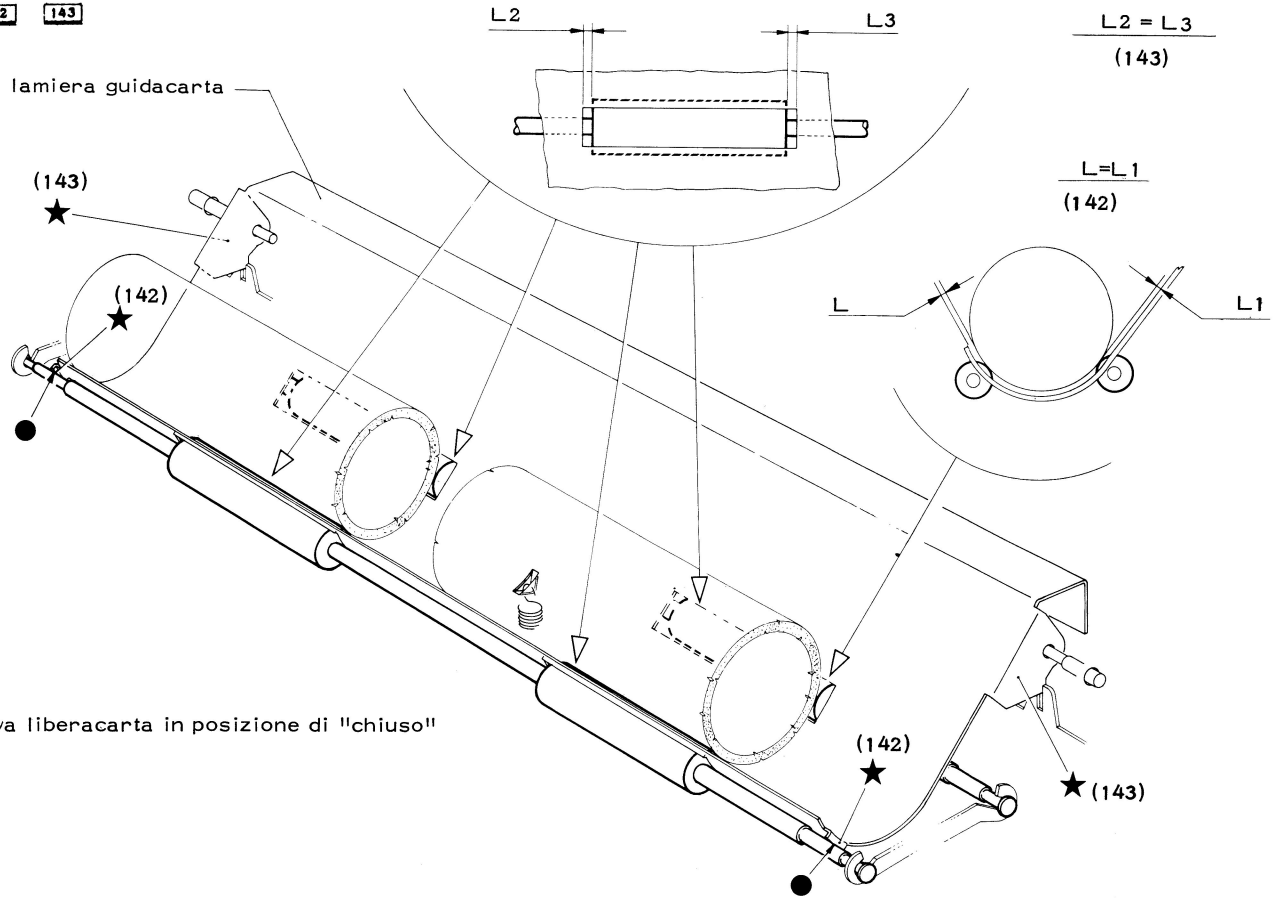

- leva liberacarta in posizione di "chiuso"

144) VERIFICA DELLA CENTRATURA DELL'INDICE GUIDA SCHEDE

144

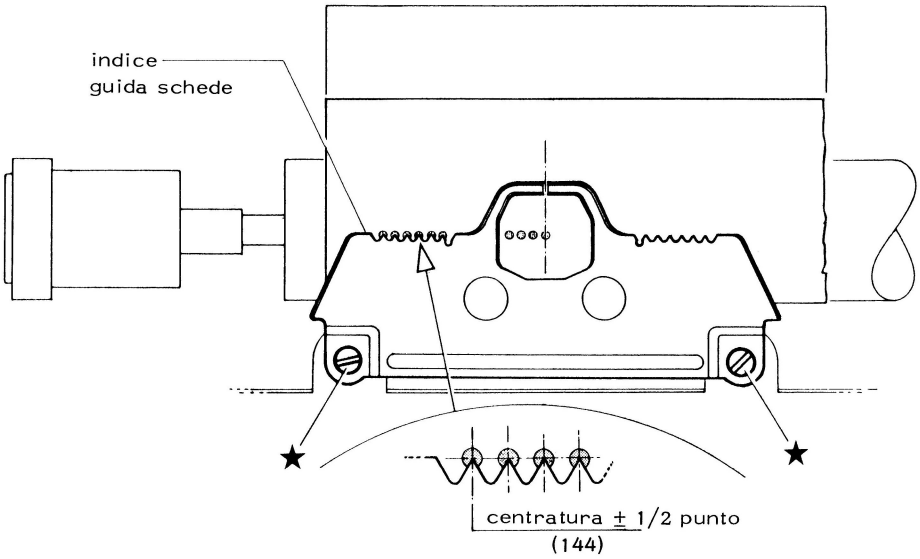

- battere una serie di punti

145) VERIFICA DELLA LUCE DI PASSAGGIO CARTA FRA L'INDICE GUIDA SCHEDE E IL RULLO DI SCRITTURA

145

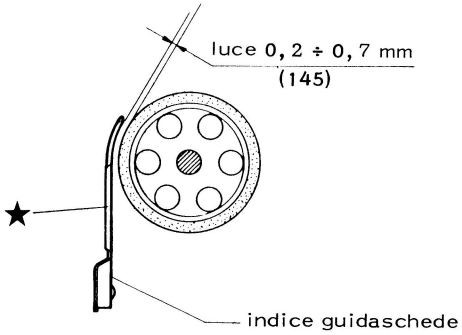

146) VERIFICA DELLA FRIZIONE DEL RULLO IN POSIZIONE DI TRASCINAMENTO

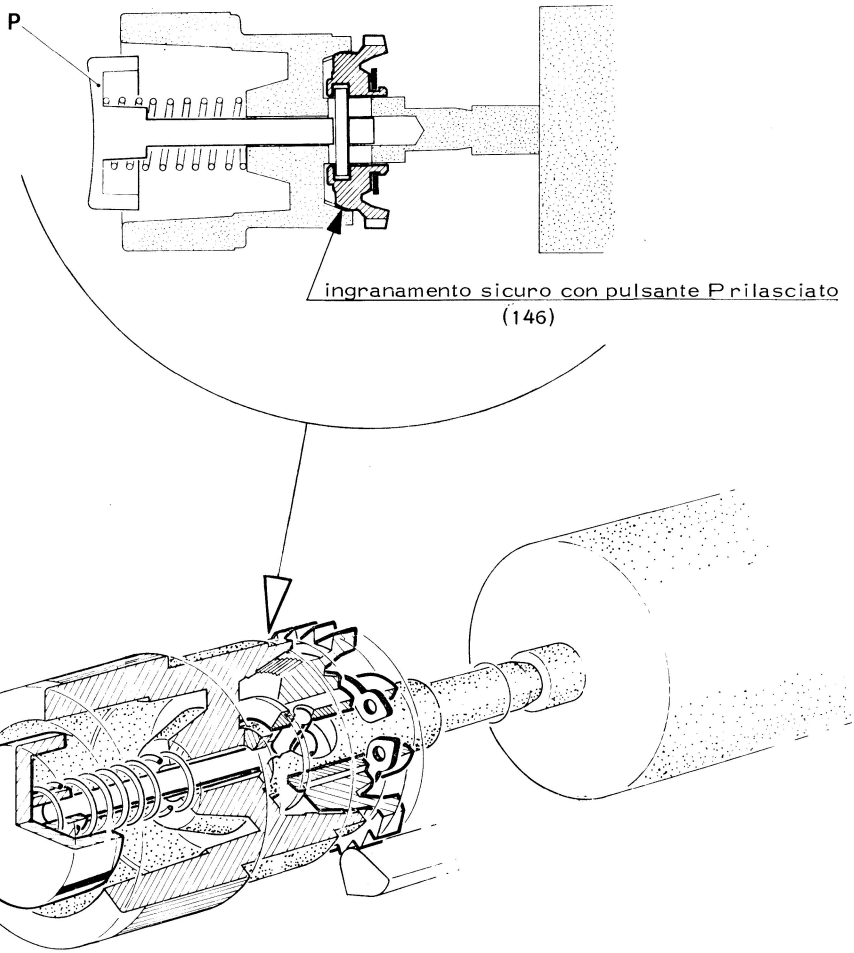

- trattenere la ruota dell'interlinea e agendo sul rullo verificare che la frizione non si disingrani

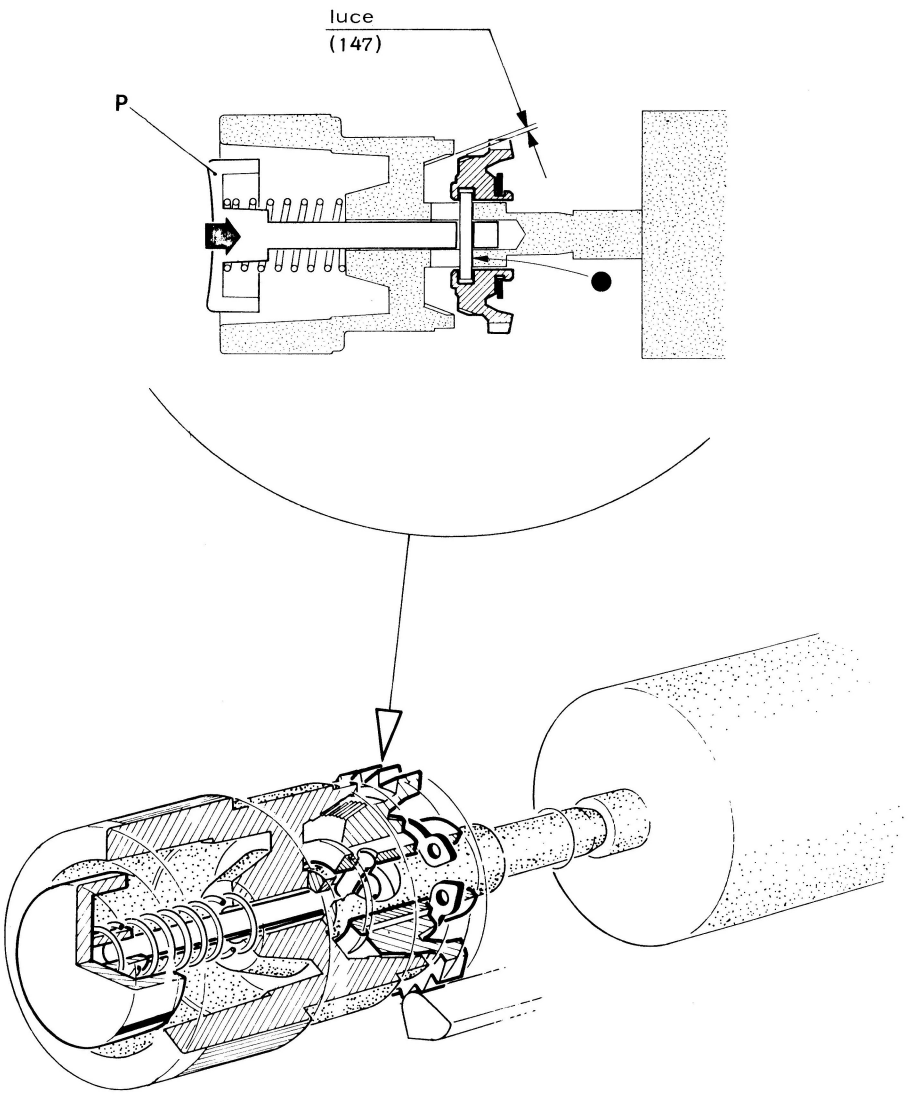

- premere e mantenere premuto il pulsante P di figura

148) VERIFICA DELLA POSIZIONE A RIPOSO DEL PONTE PER CONTROLLO INNESTO R. C.
149) VERIFICA DELLA POSIZIONE A RIPOSO DEL PATTINO PER INNESTO R. C.
150) VERIFICA DEL GIOCO ASSIALE DEL GRUPPO INNESTO R. C.

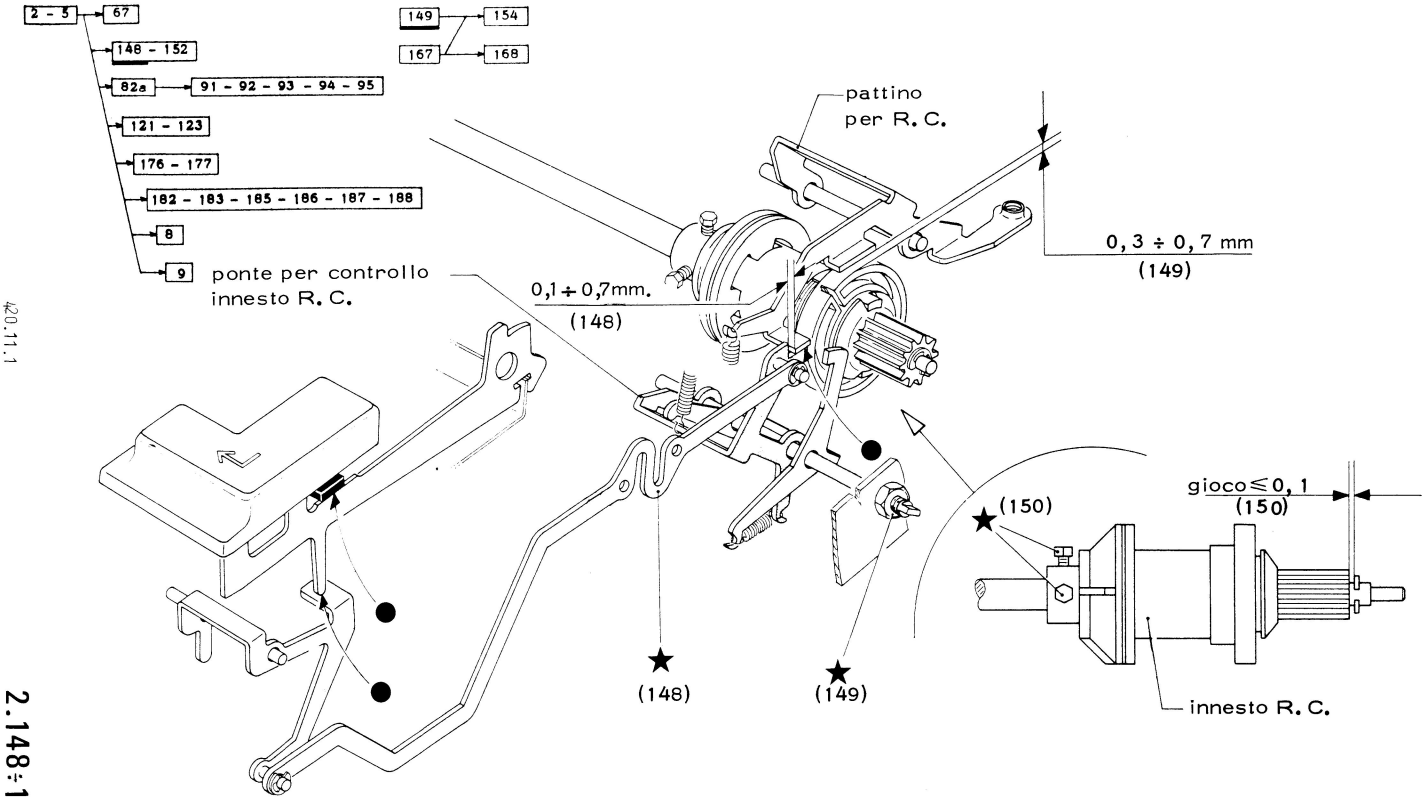

- tasto interruttore in posizione ON.

151-152) - VERIFICA DELLA POSIZIONE A LAVORO DEL PONTE PER SGANCIO INNESTO R. C.
153) - VERIFICA DELLA POSIZIONE A LAVORO DEL PATTINO PER INNESTO R. C.

2 - 5 → 67
→ 148 - 152
→ 82a → 91 - 92 - 93 - 94 - 95
→ 121 - 123
→ 176 - 177
→ 182 - 183 - 185 - 186 - 187 - 188
→ 8
→ 9

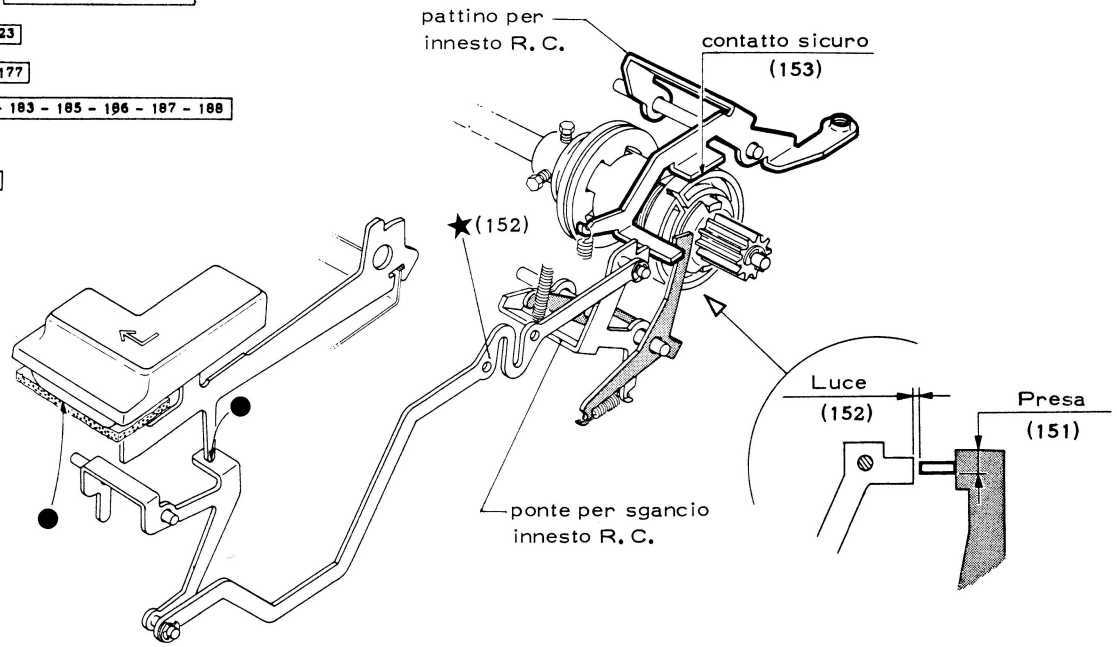

- premere e mantenere premuto il tasto R. C.

154) VERIFICA DELLA POSIZIONE A LAVORO DEL PONTE ANTIRIPETE DELL'R. C.

149 → 154
167 → 168

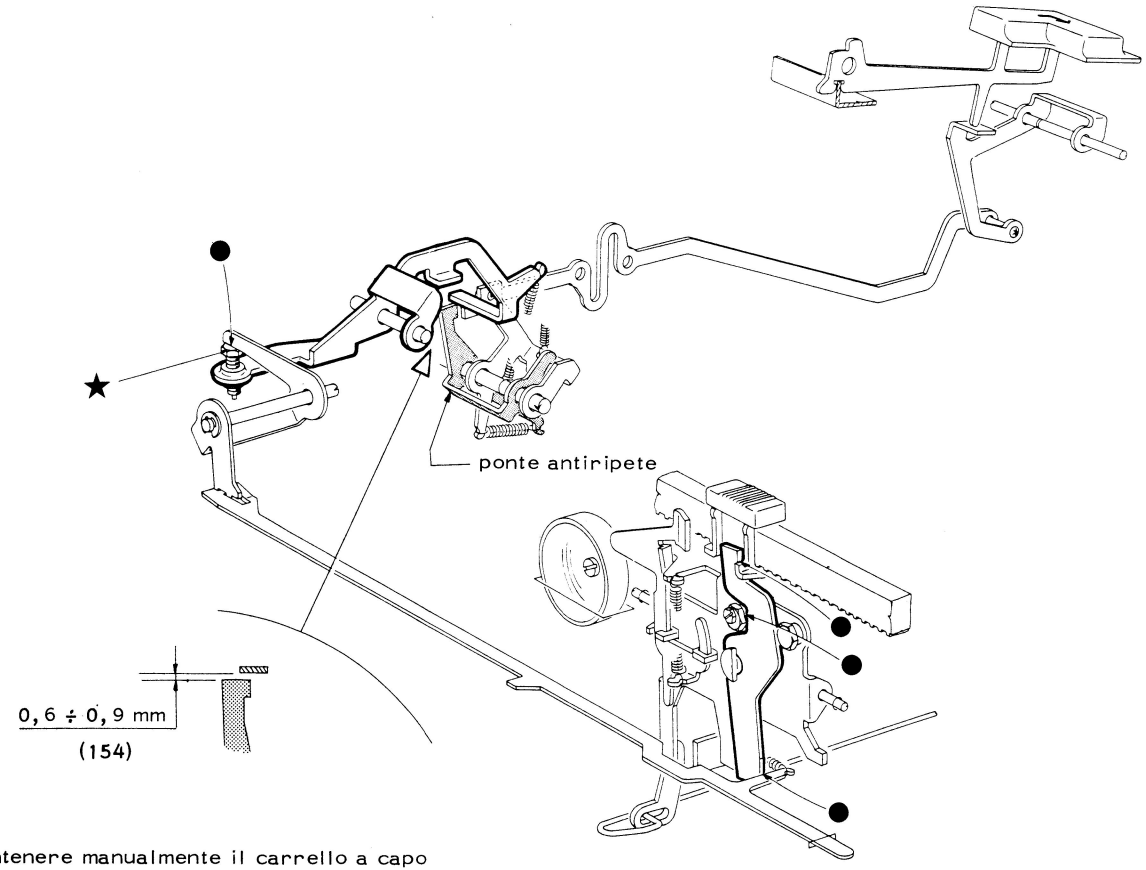

- mantenere manualmente il carrello a capo

155) VERIFICA DEL GIOCO DI ACCOPPIAMENTO DEL GRUPPO RUOTISMI DEL R. C.

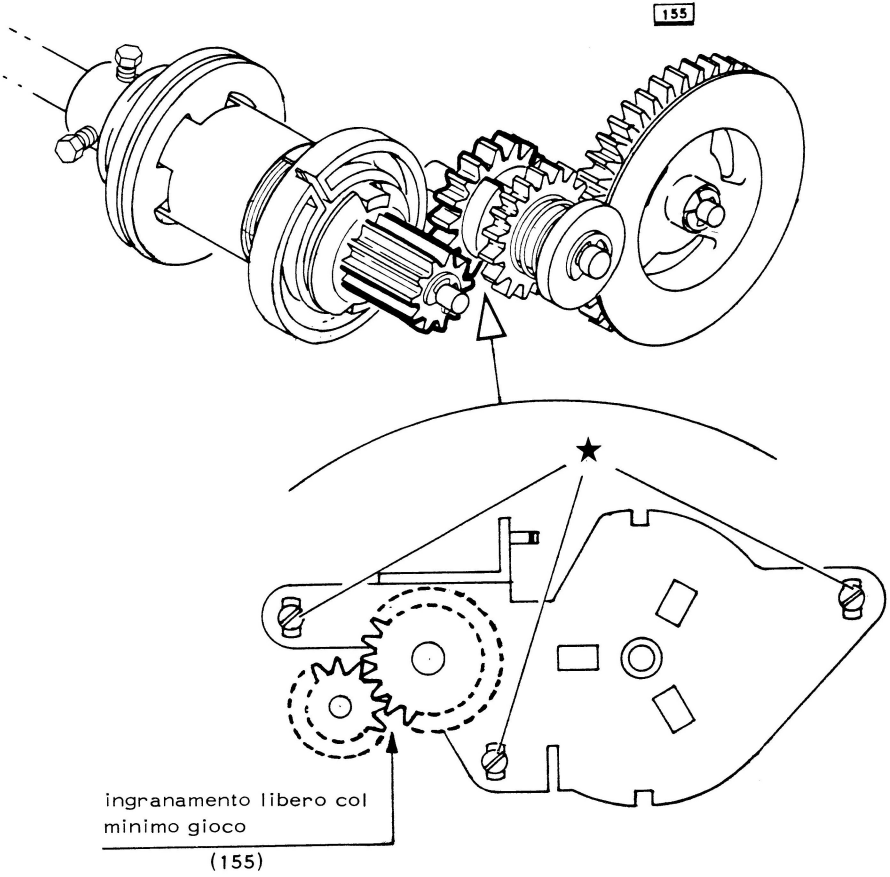

156) VERIFICA DELLA CARICA DELLA MOLLA PER RECUPERO FETTUCCIA R. C.

156

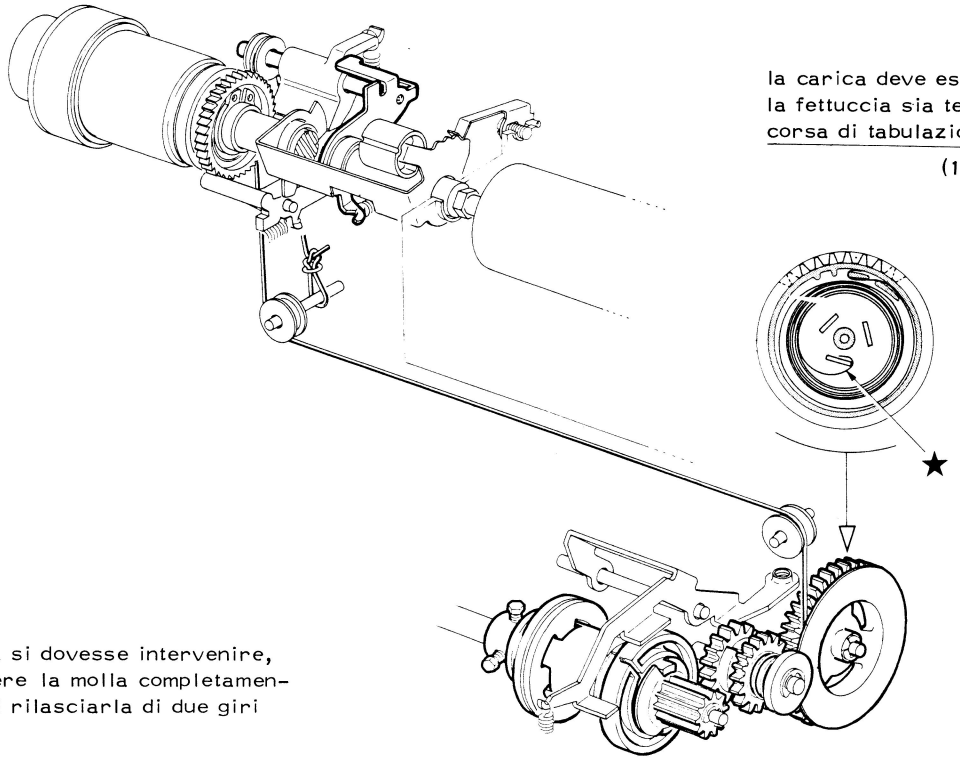

la carica deve essere tale che:
la fettuccia sia tesa lungo tutta la corsa di tabulazione

(156)

N. B. qualora si dovesse intervenire, avvolgere la molla completamente e poi rilasciarla di due giri

157) VERIFICA DELLA ZONA DI INGRESSO DELL'ARPIONE DELL'INTERLINEA

157 - 160

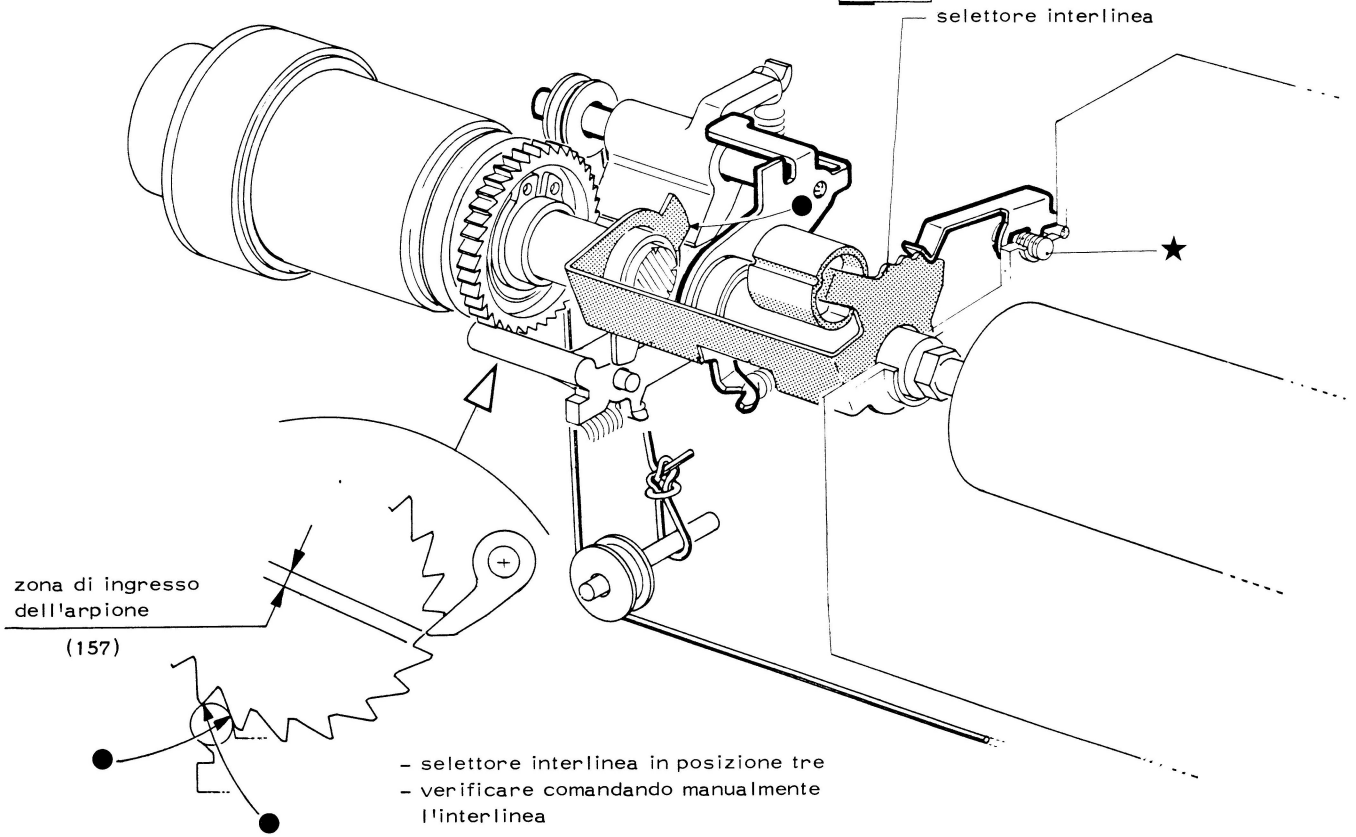

158) VERIFICA DEL POSIZIONATORE DELLA RUOTA DI INTERLINEA

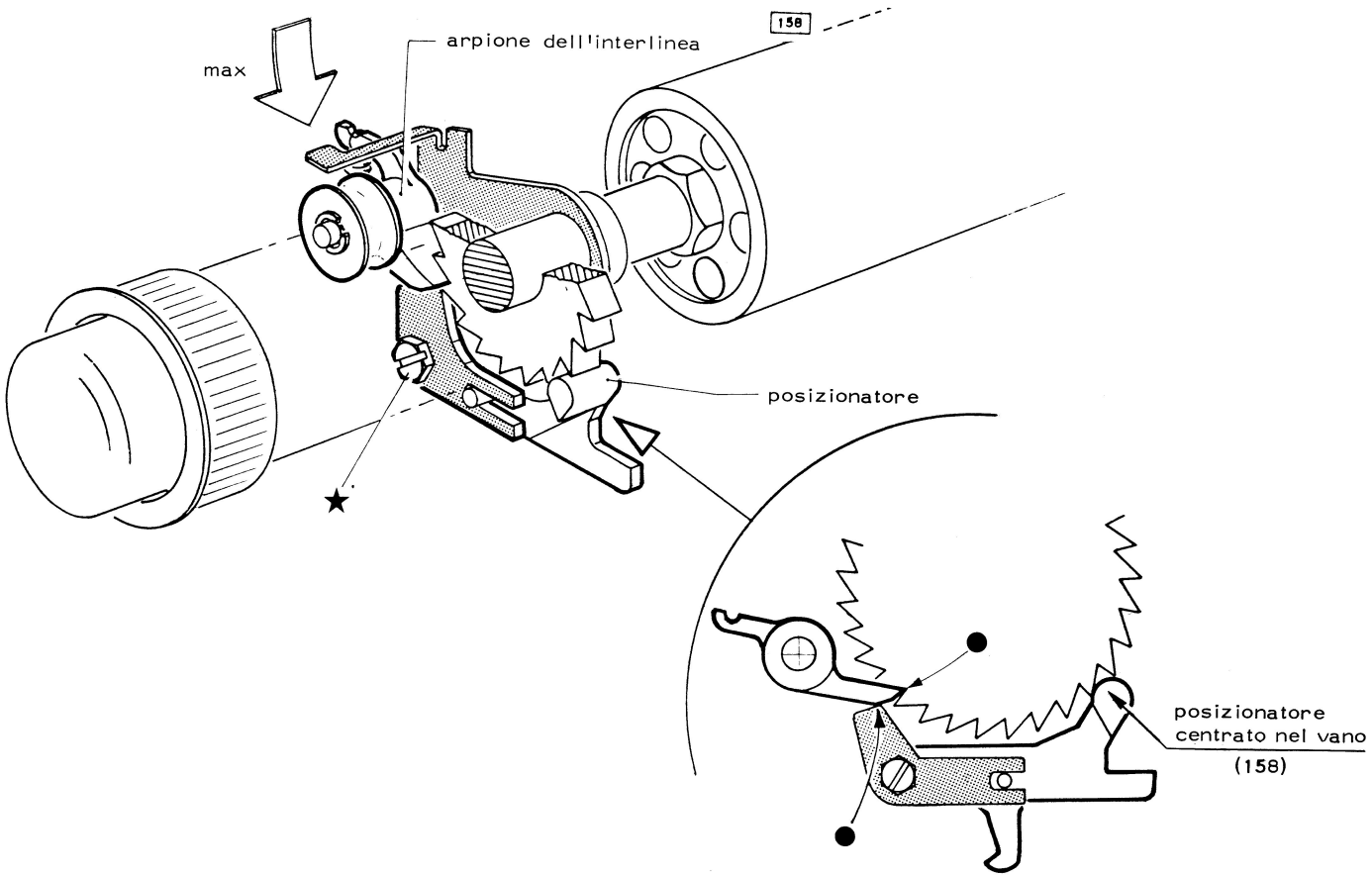

159) VERIFICA DELLA QUANTITA' DI AVANZAMENTO DELLA RUOTA INTERLINEA

159

verificare che per ciascuna posizione del settore interlinea la ruota avanzi del numero di denti indicato nella tabella

(159)

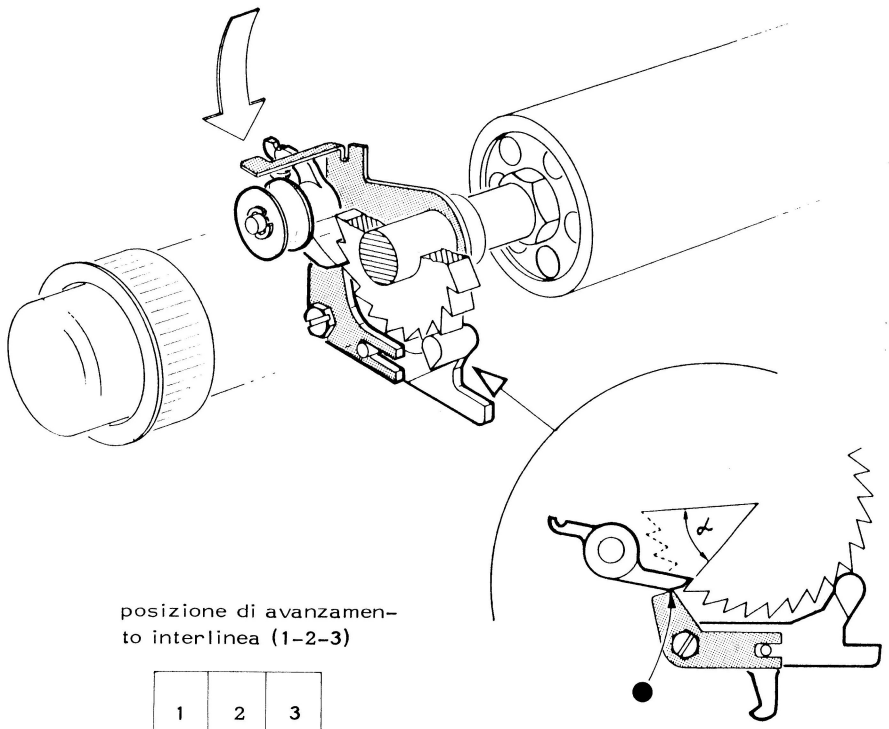

posizione di avanzamento interlinea (1-2-3)

	1	2	3	
quantità denti di avanzamento (α)	2	3	4	Normale
	2	3	4	Ruys
	1	2	3	Zurigo

- Verificare che per ciascuna posizione del settore interlinea la ruota avanzi del numero di denti indicato nella tabella

160) VERIFICA DELLO SVINCOLO DELL'INTERLINEA

157 - 160

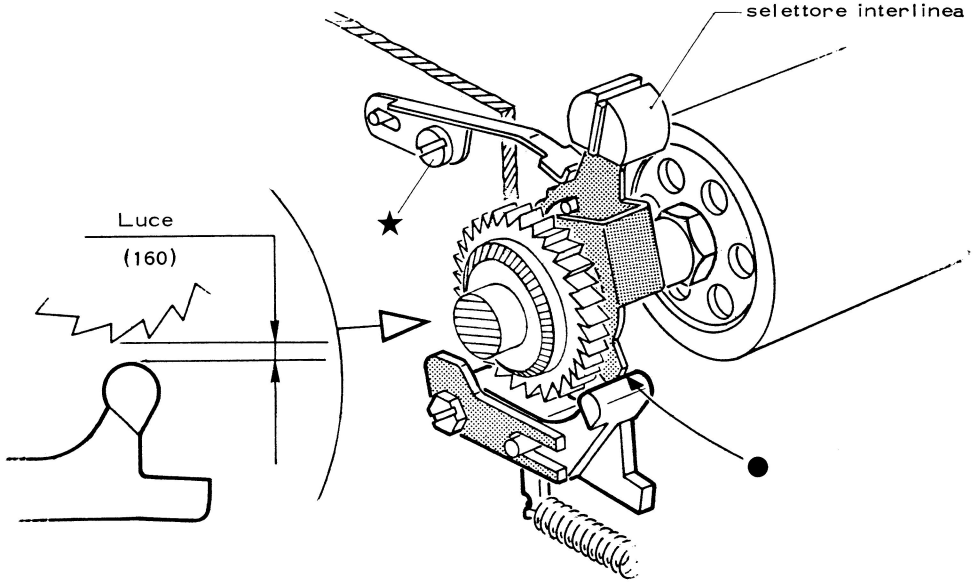

N. B. Verificare portando la leva di selezione interlinea in posizione 0

161) VERIFICA DEL MARGINATORE SINISTRO INSERITO

161

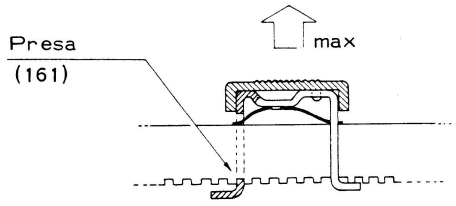

- premere a fondo il marginatore

162) VERIFICA DEL MARGINATORE SINISTRO DISINSERITO

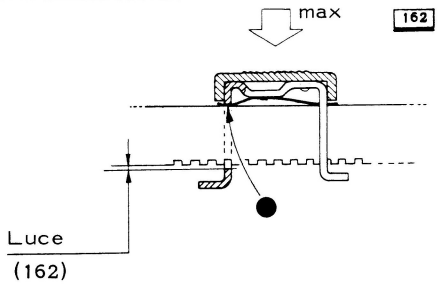

- premere a fondo il marginatore

163) VERIFICA DEL MARGINATORE DESTRO INSERITO

163

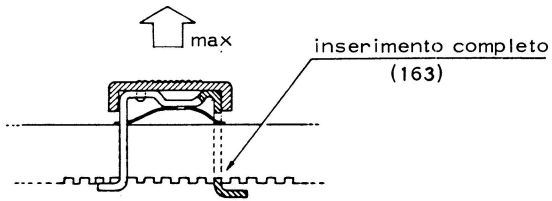

164) VERIFICA DEL MARGINATORE DESTRO DISINSERITO

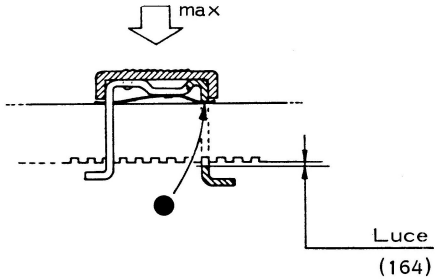

- premere a fondo il marginatore

165) VERIFICA DELLA POSIZIONE DI FISSAGGIO DELLA COLONNINA DI "FINE CORSA CARRELLO"

165

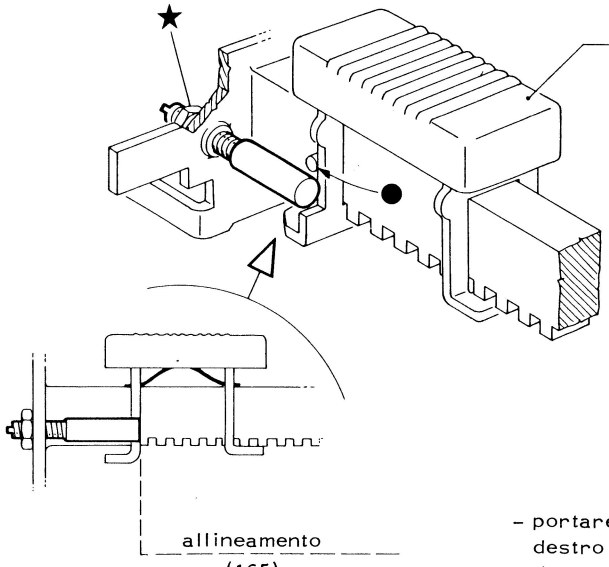

- portare il marginatore destro completamente a destra

167) VERIFICA DEL CINEMATICO DEL COSTANTE A CAPO A RIPOSO

149 → 154
167 → 168

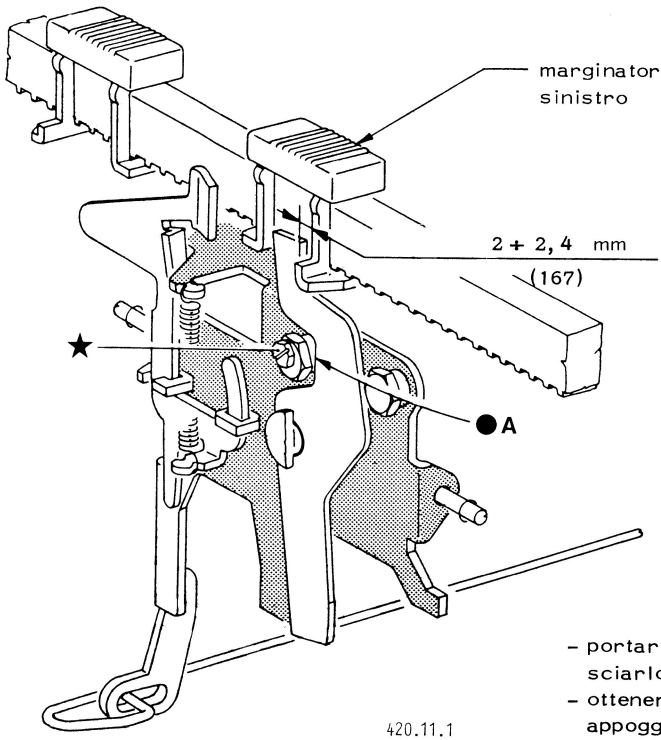

- portare il carrello a capo e rilasciarlo
- ottenere manualmente il punto di appoggio A di figura

149 → 154
167 → 168

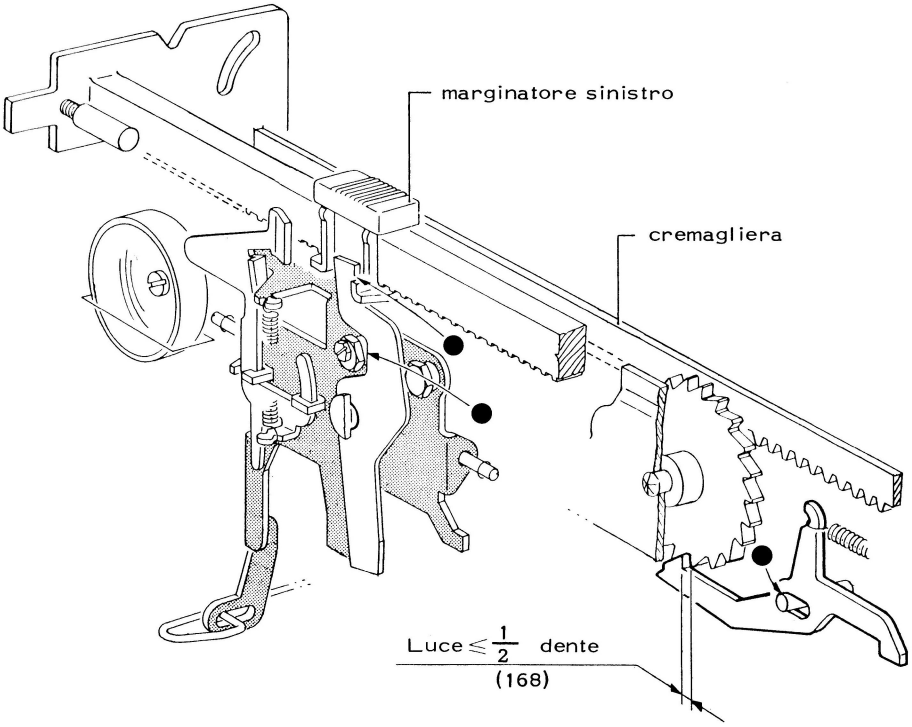

- mantenere manualmente il carrello a capo

169) VERIFICA DEL BLOCCAGGIO DEL CARRELLO A FINE RIGA

169 → 170 - 172

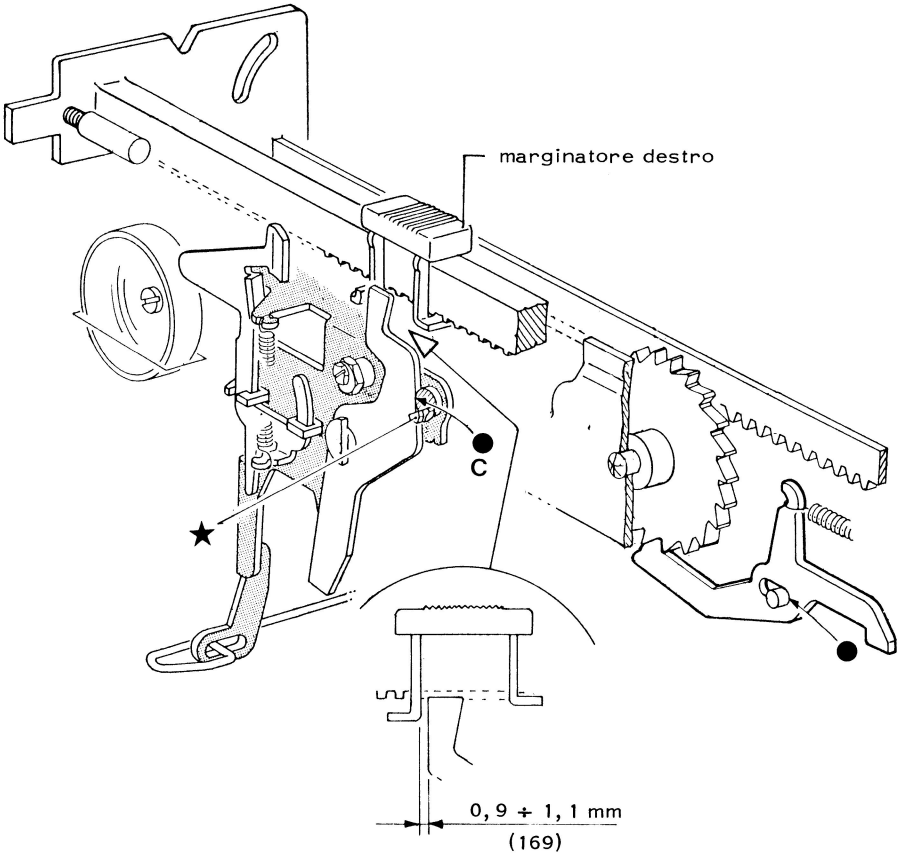

- portare il carrello a fine riga
- eseguire un ritorno di un passo
- ottenere manualmente il punto di appoggio C di figura

170) VERIFICA DELLA POSIZIONE INTERMEDIA DELLA LEVA PER BLOCCAGGIO SCRITTURA A FINE RIGA

169 → 170 - 172

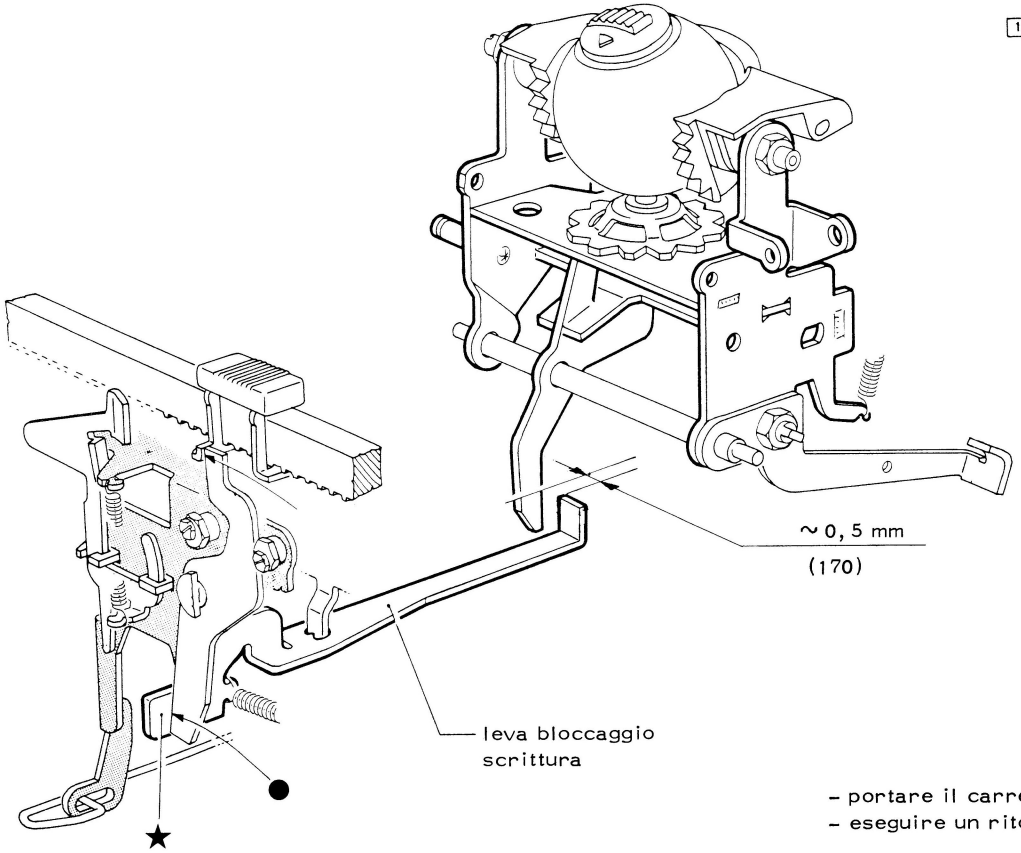

- portare il carrello a fine riga
- eseguire un ritorno di un passo

171-172-173) VERIFICHE DELLA POSIZIONE A LAVORO DELLA LEVA PER BLOCCAGGIO SCRITTURA A FINE RIGA

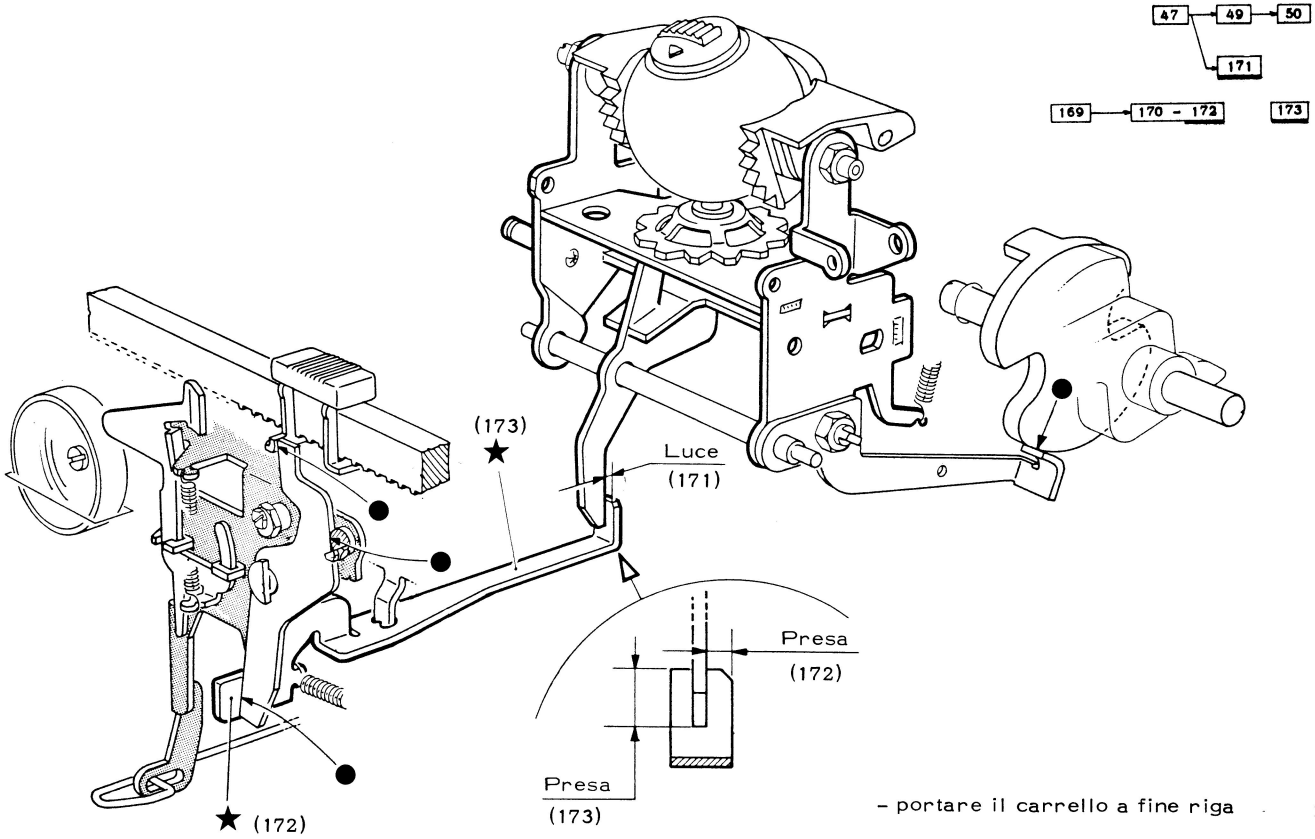

- portare il carrello a fine riga

174) VERIFICA DEL CINEMATICO DEL CAMPANELLO

174

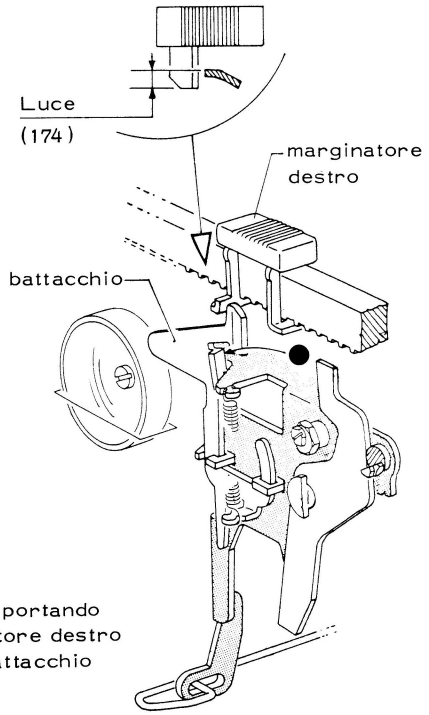

- verificare portando il marginatore destro verso il battacchio

175) VERIFICA DELLA POSIZIONE DEL CAMPANELLO

175

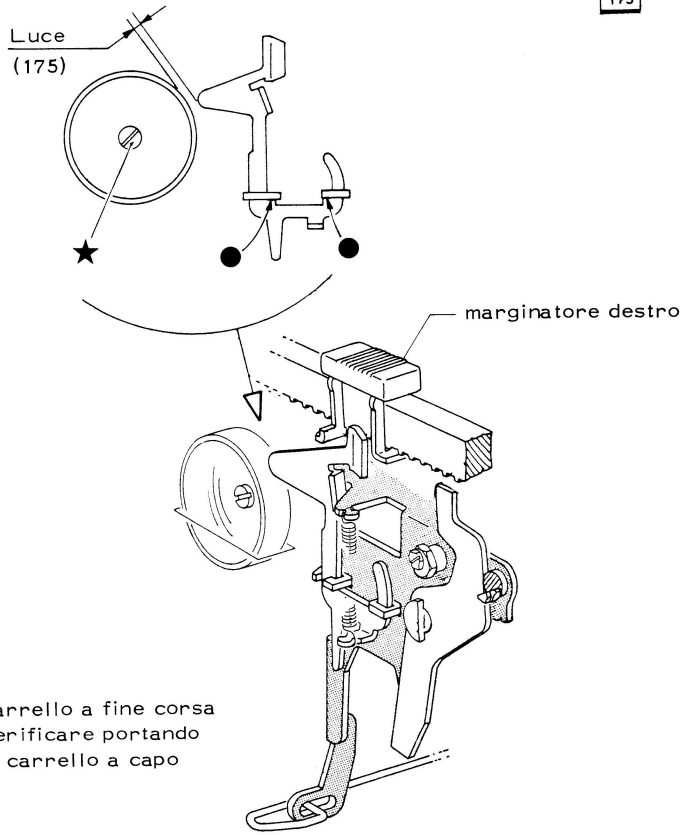

- carrello a fine corsa
- verificare portando il carrello a capo

176) VERIFICA DELLA POSIZIONE A RIPOSO DEL CINEMATICO DEL R.P.

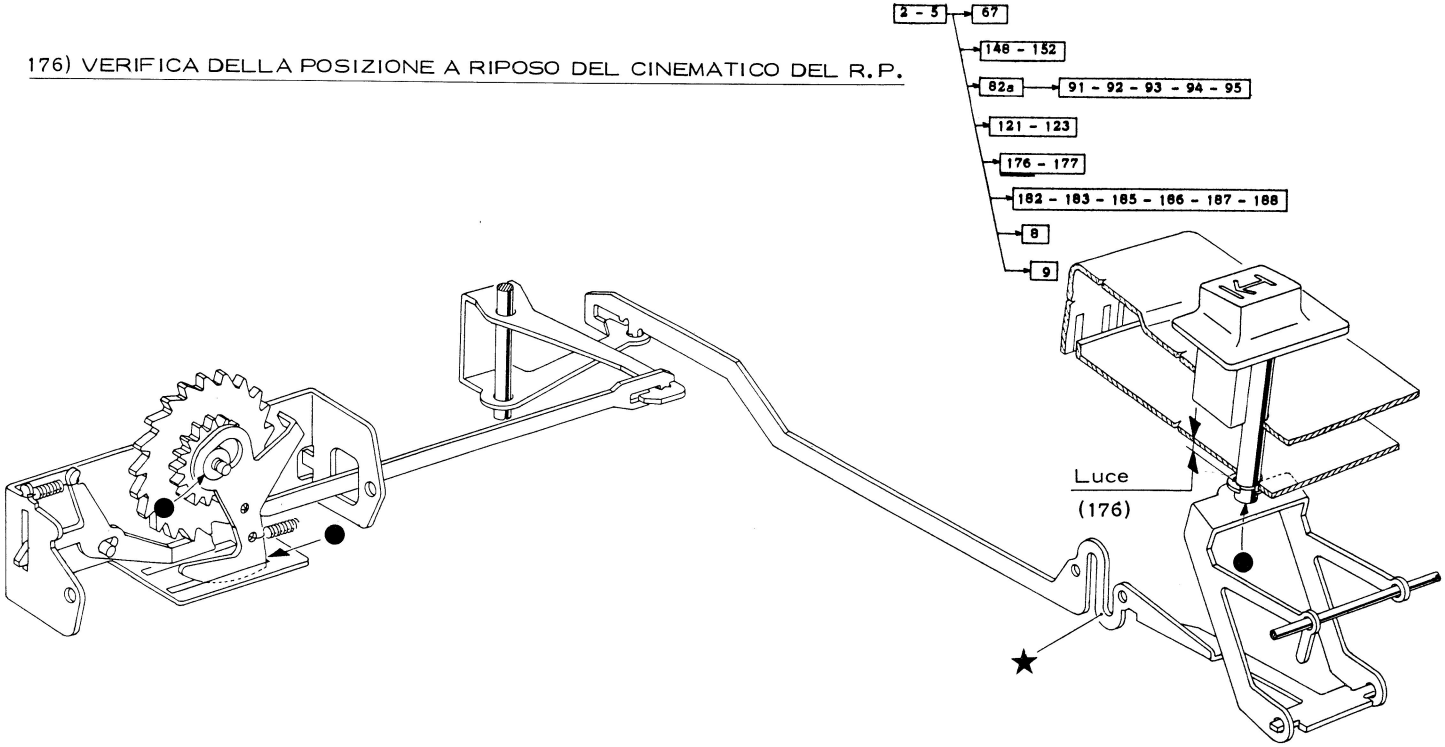

420.11.1

177) VERIFICA DELLA POSIZIONE A LAVORO DEL CINEMATICO DEL R.P.

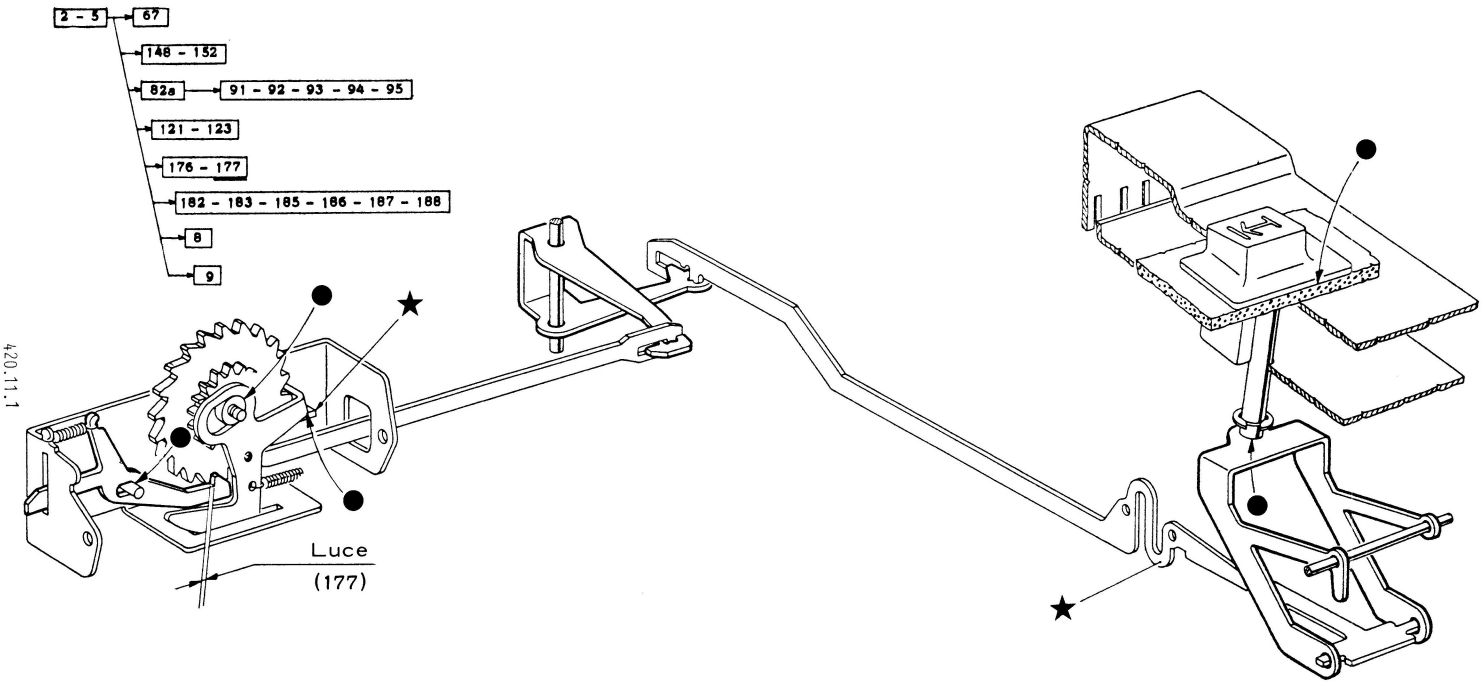

- premere e mantenere premuto il tasto R.P.

178) VERIFICA DELLA POSIZIONE A RIPOSO DEL DITO IMPOSTATORE STOP
179) VERIFICA DELLA CENTRATURA DEL DITO IMPOSTATORE SULLO STOP

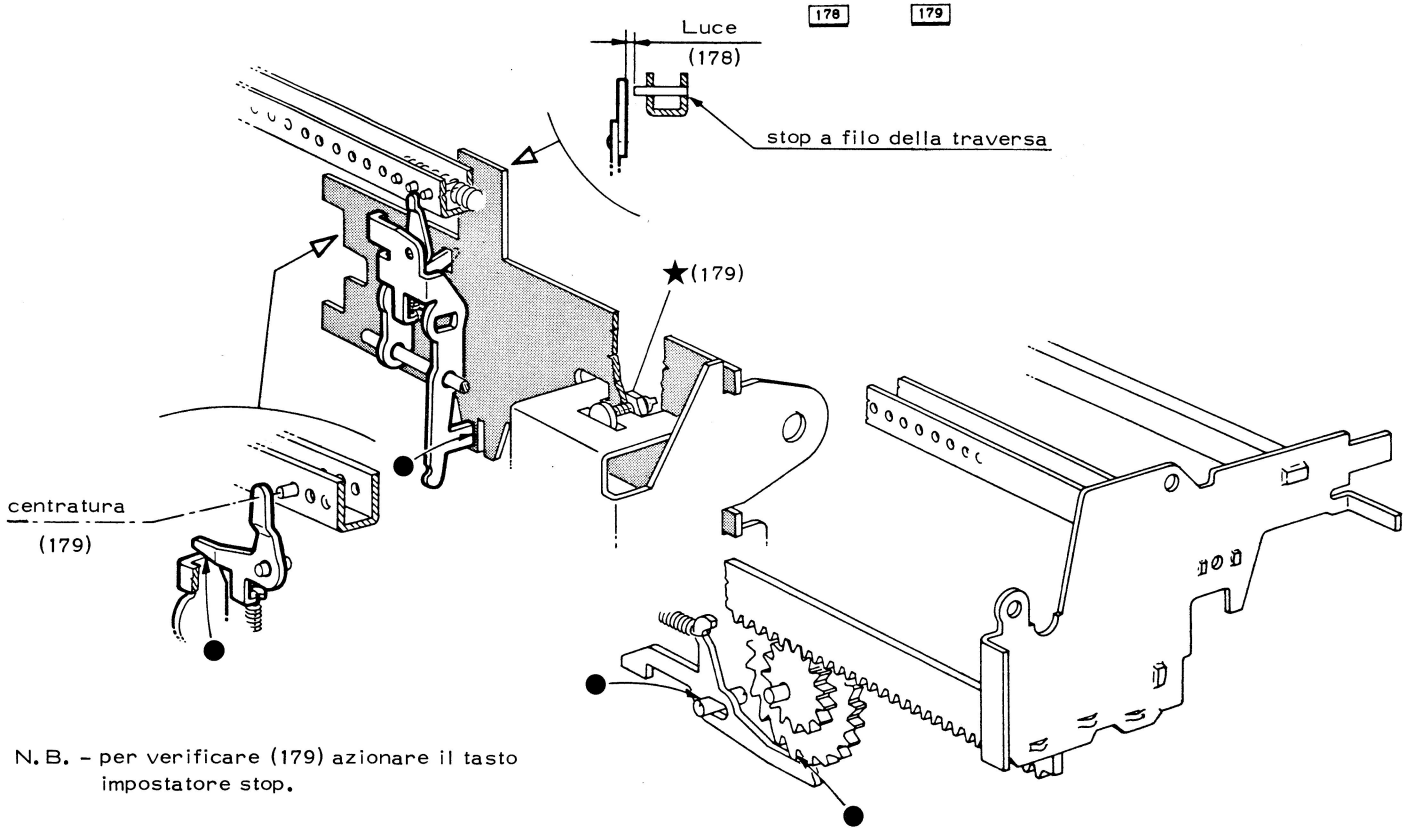

N. B. - per verificare (179) azionare il tasto impostatore stop.

180) VERIFICA DELLA POSIZIONE A LAVORO DEL CINEMATICO IMPOSTATORE STOP

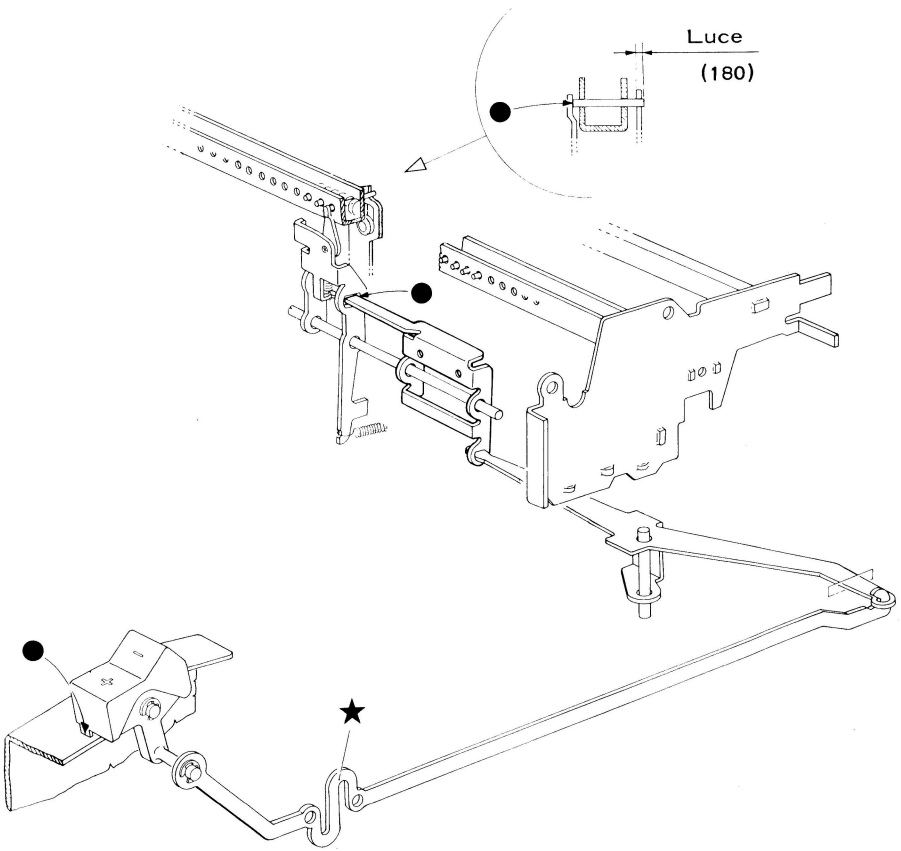

- premere il tasto impostazione stop
- verificare azionando il tasto di tabulazione

181) VERIFICA DELLA POSIZIONE A LAVORO DEL CINEMATICO ANNULLATORE STOP

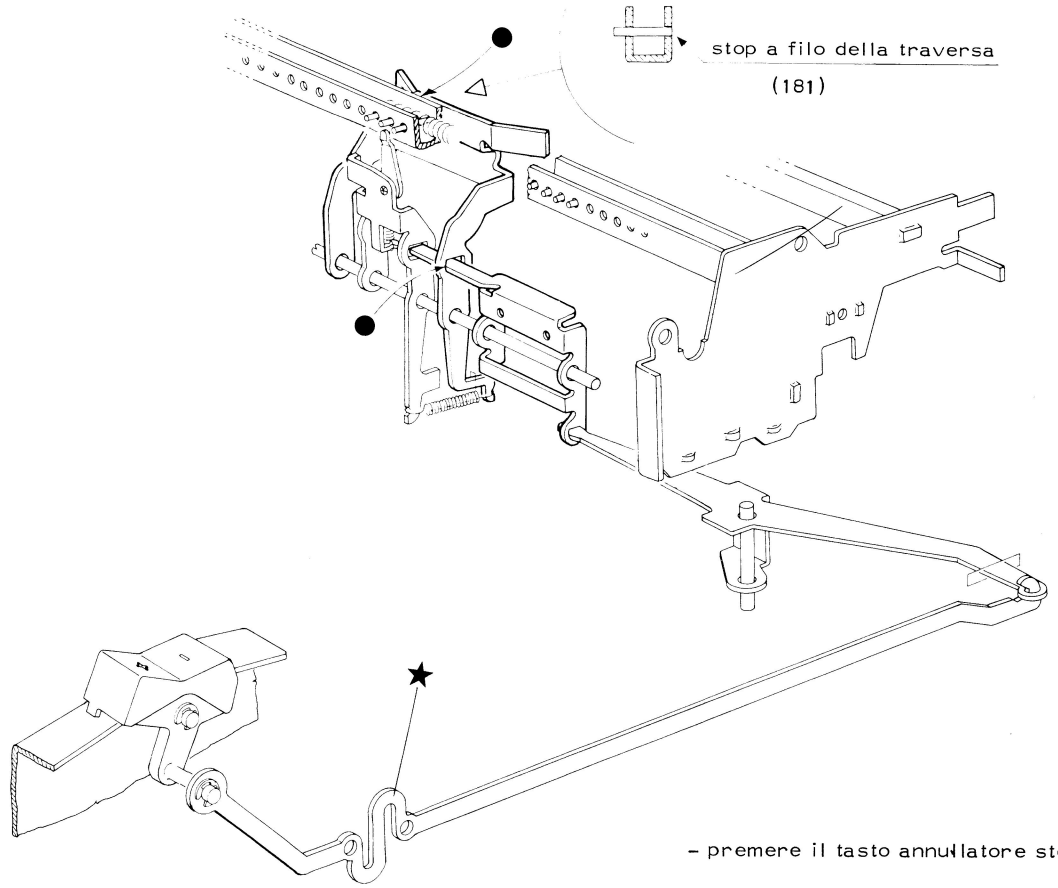

182) VERIFICA DELLA POSIZIONE A RIPOSO DEL PUNTONE DI TABULAZIONE
183) VERIFICA DELLA POSIZIONE A RIPOSO DEL PUNTONE DI INSERIMENTO DEL FRENO CENTRIFUGO
185) VERIFICA DELLA POSIZIONE A RIPOSO DEL PONTE DI COMANDO PER L'ESTRAZIONE DEL DENTE DELLO SCAPPAMENTO

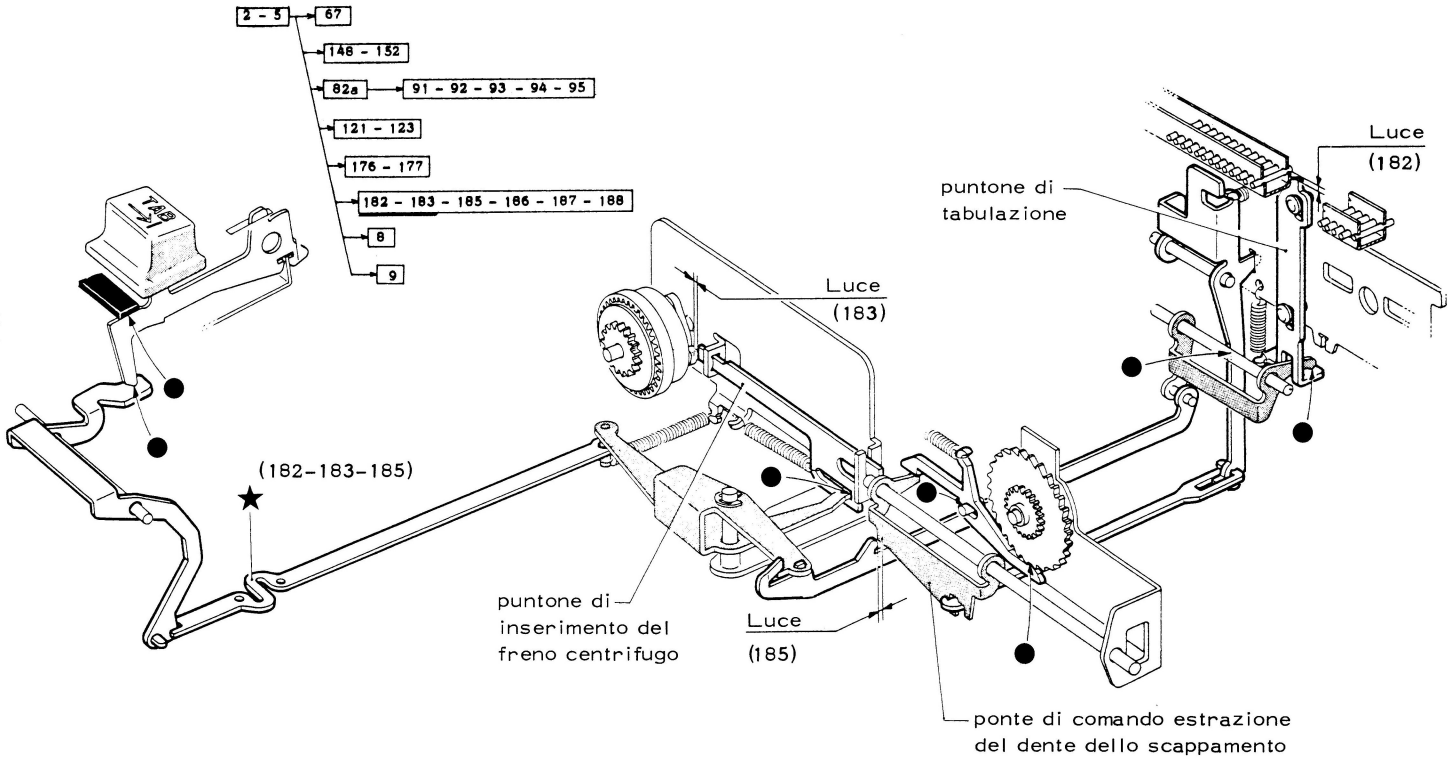

420.11.1

186) VERIFICA DELLA POSIZIONE A LAVORO DEL PUNTONE PER TABULAZIONE
187) VERIFICA DELLA POSIZIONE A LAVORO DEL PUNTONE PER L'INSERIMENTO DEL FRENO CENTRIFUGO
188) VERIFICA DELLA LUCE DI ESTRAZIONE DEL DENTE DELLO SCAPPAMENTO IN TABULAZIONE

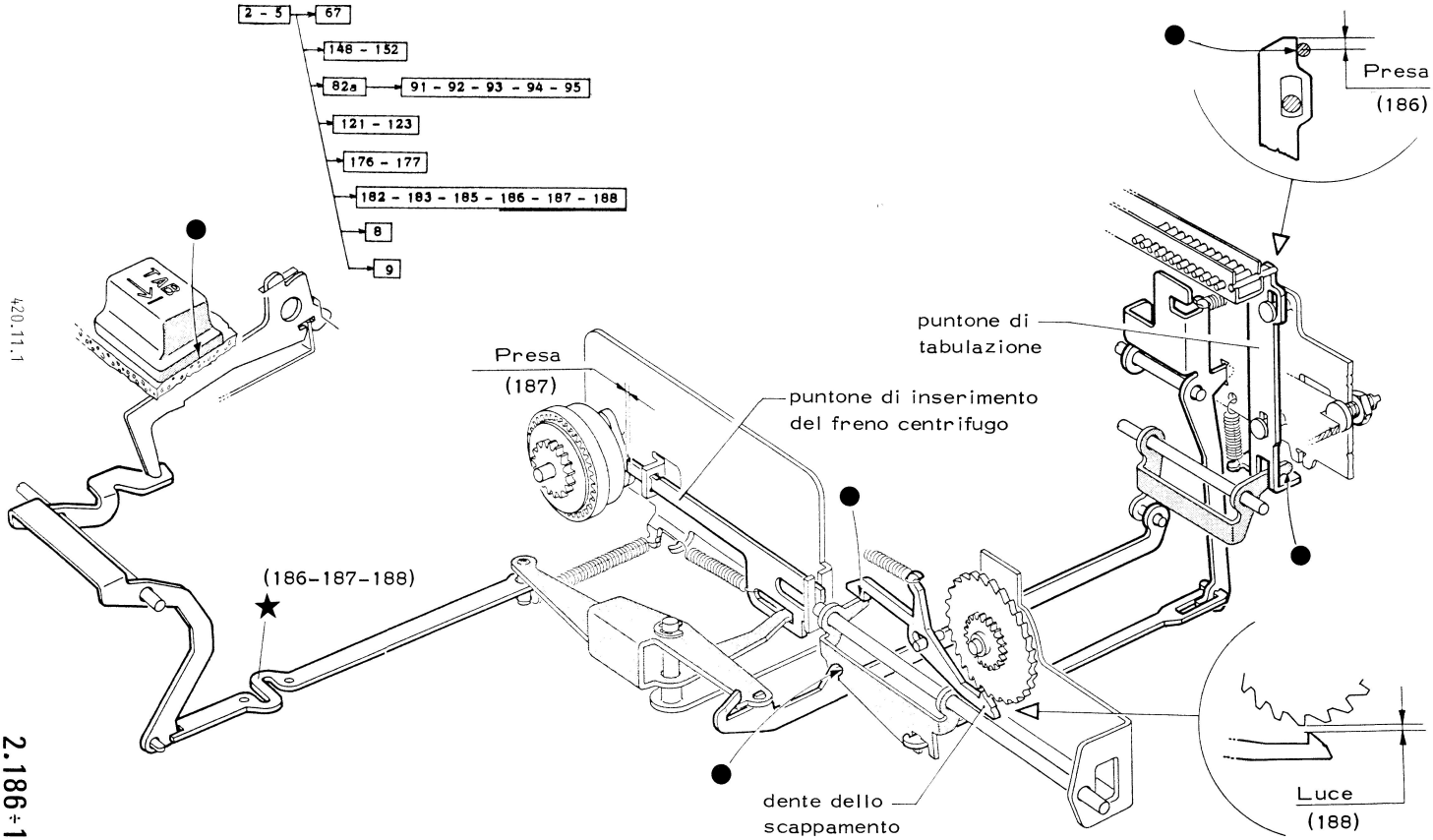

420.11.1

189) VERIFICA (INDIRETTA) DELLA LUCE DI RIENTRO DEL DENTE DELLO SCAPPAMENTO IN TABULAZIONE

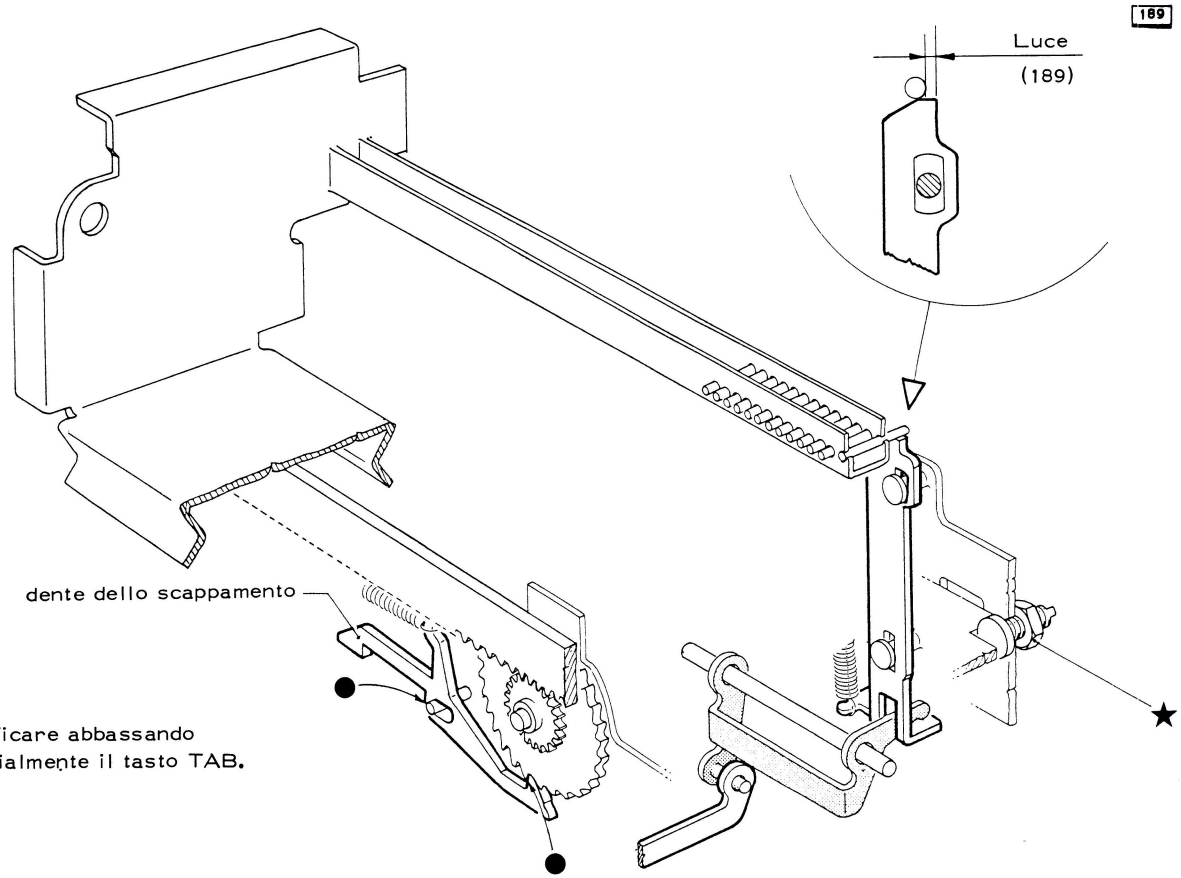

N. B. verificare abbassando parzialmente il tasto TAB.

190) VERIFICA DELLA POSIZIONE DELLA LEVA DEL "LIBERO" CON TASTO INTERRUTTORE IN OFF

191) VERIFICA DELLA INATTIVAZIONE DELLA TASTIERA CON TASTO INTERRUTTORE IN OFF

126 - 127a → 127 - 196 → 191 - 197
→ 190 - 129

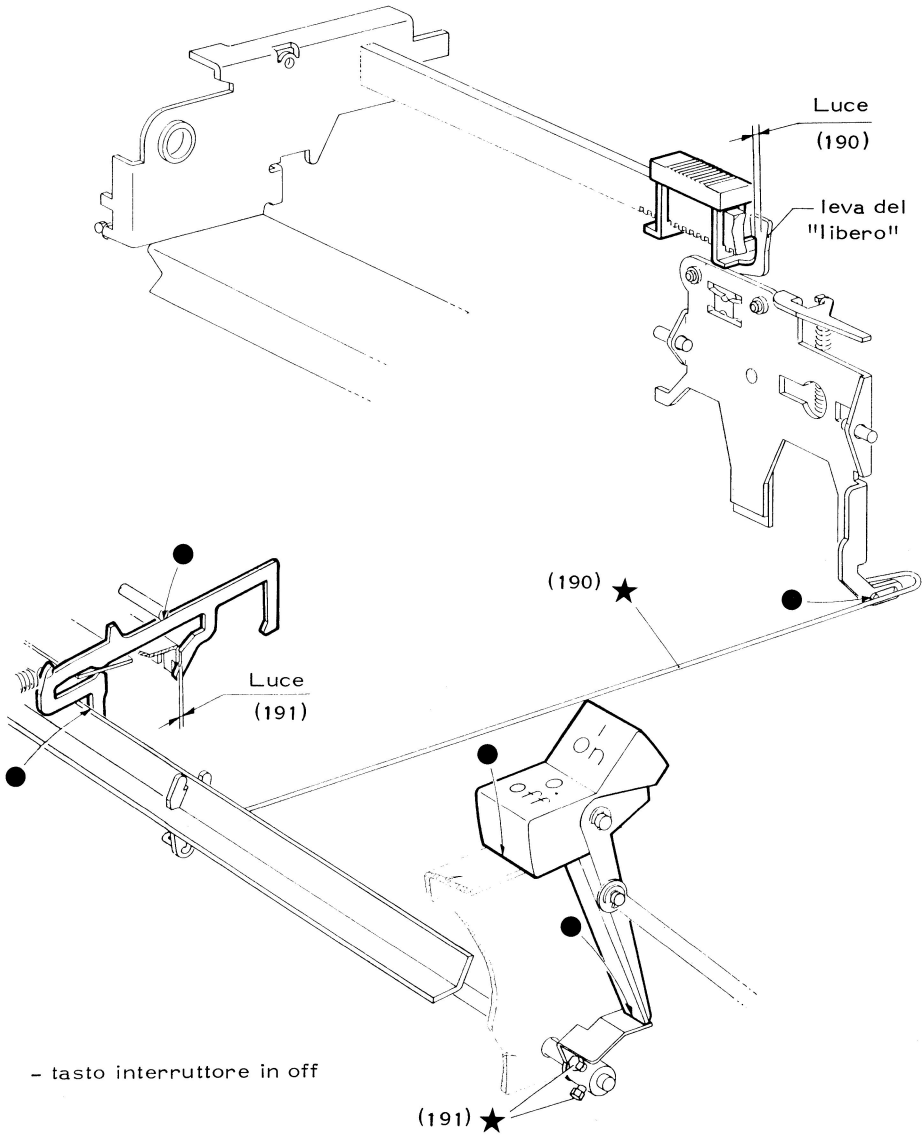

192) VERIFICA DELLA CONDIZIONE "APERTO" DEI CONTATTI DELL'INTERRUTTORE IN OFF

193) VERIFICA DEL BLOCCAGGIO DEL CARRELLO CON TASTO INTERRUTTORE IN OFF

194) VERIFICA DELL'INATTIVAZIONE DELL'INNESTO PER R. C. CON TASTO INTERRUTTORE IN OFF

192 - 198

193 - 199

194 - 200

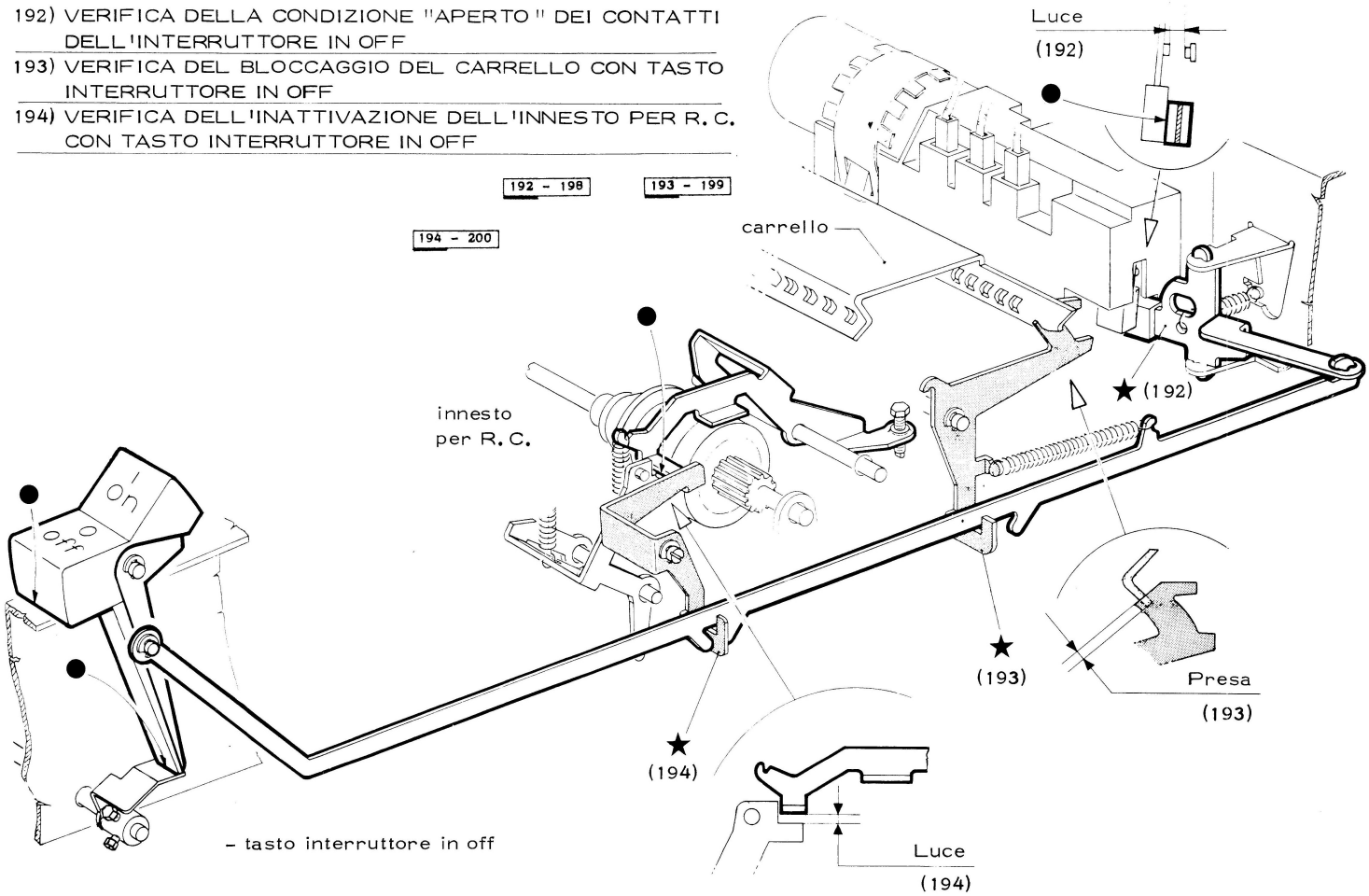

195) VERIFICA DELLA POSIZIONE DELLA LEVA DEL "LIBERO" CON TASTO INTERRUTTORE IN ON

196 - 197) VERIFICA DELL'ATTIVAZIONE DELLA TASTIERA CON TASTO INTERRUTTORE IN ON

126 - 127a → 127 - 196 → 191 - 197
→ 190 - 129

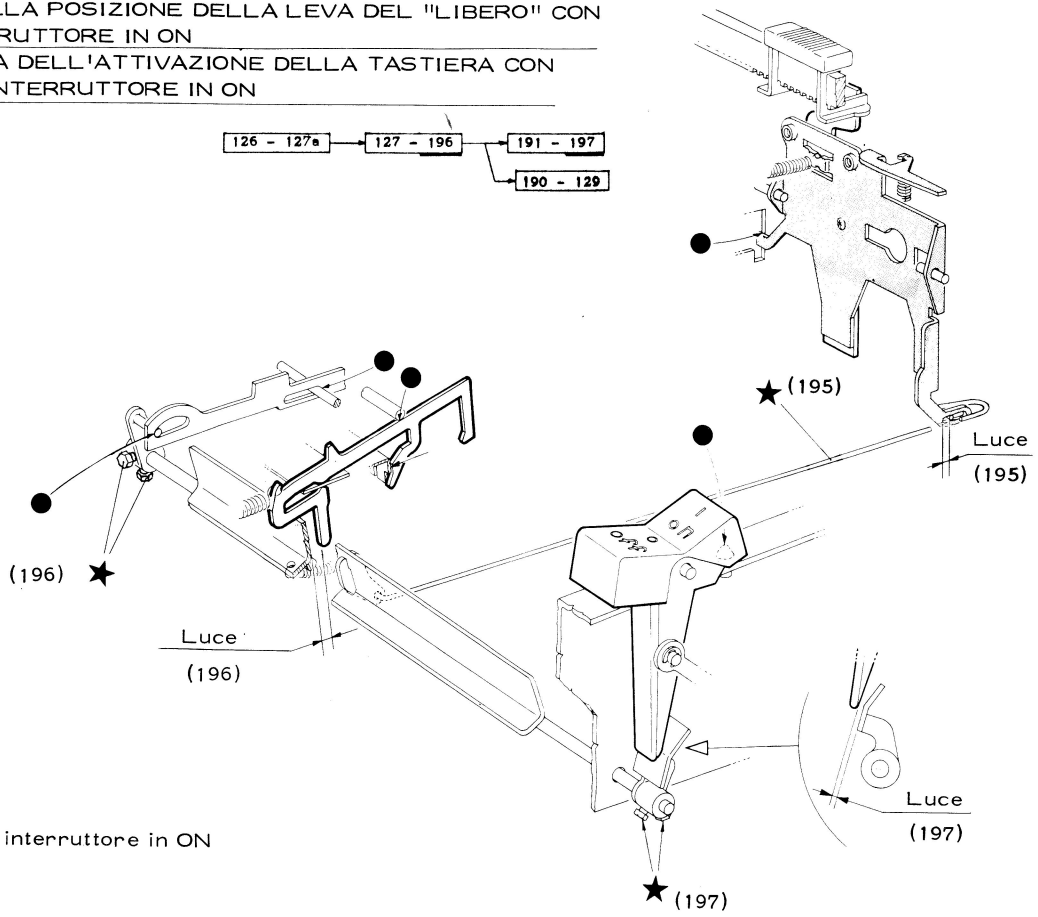

- tasto interruttore in ON

198) VERIFICA DELLA CONDIZIONE "CHIUSO" DEI CONTATTI DELL'INTERRUTTORE IN ON

199) VERIFICA DELLO SBLOCCAGGIO DEL CARRELLO CON TASTO INTERRUTTORE IN ON

192 - 198 193 - 199

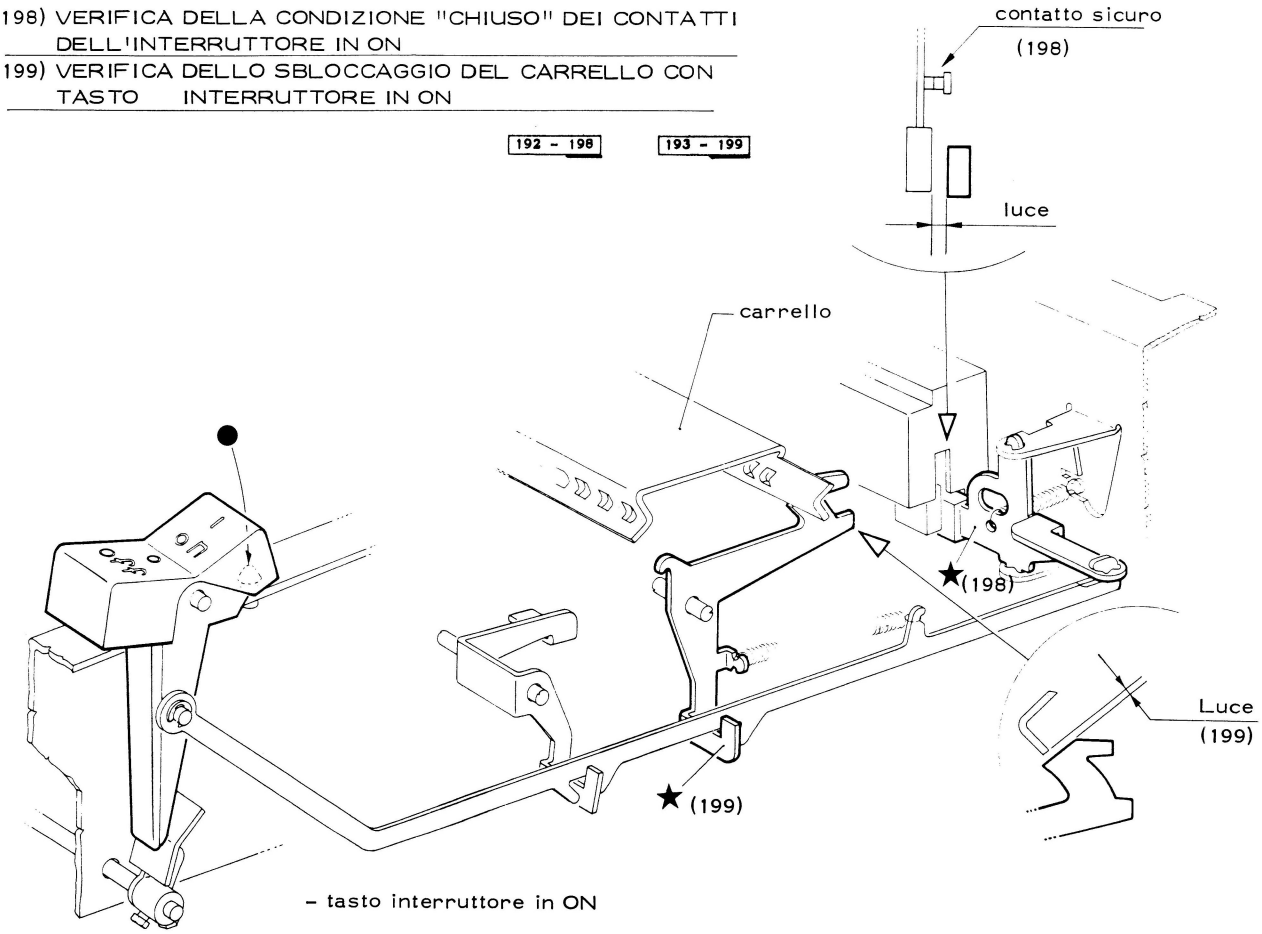

200) VERIFICA DELL'ATTIVAZIONE DELL'INNESTO PER R. C. CON TASTO INTERRUTTORE IN ON

194 - 200

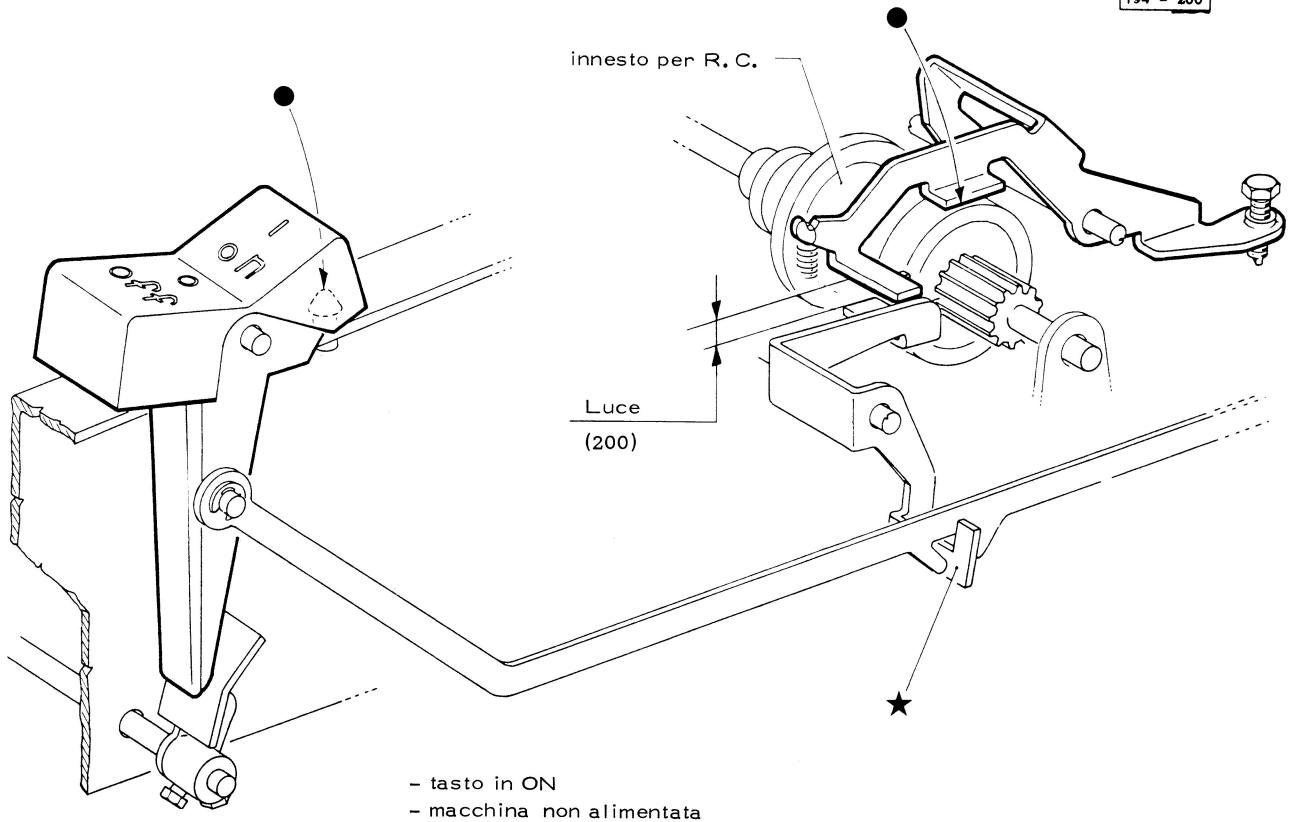

- tasto in ON
- macchina non alimentata
- premere il tasto R. C. e verificare

201) VERIFICA DELLA POSIZIONE DI PRELAVORO DEL PUNTONE COMANDO SCAPPAMENTO IN SCRITTURA CON MACCHINA CON TASTI MORTI

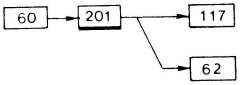

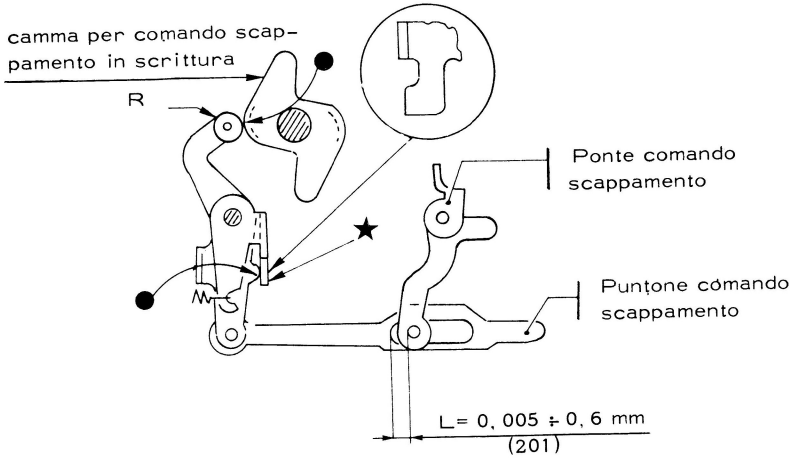

Impostare un ciclo di scrittura
Ruotare l'albero di scrittura sino ad avere il rullino R sulla zona della camma di scappamento contrassegnata da un tratteggio

202) POSIZIONE DI RIPOSO DEL PONTE INTERMEDIO DEI TASTI MORTI

202 – 203

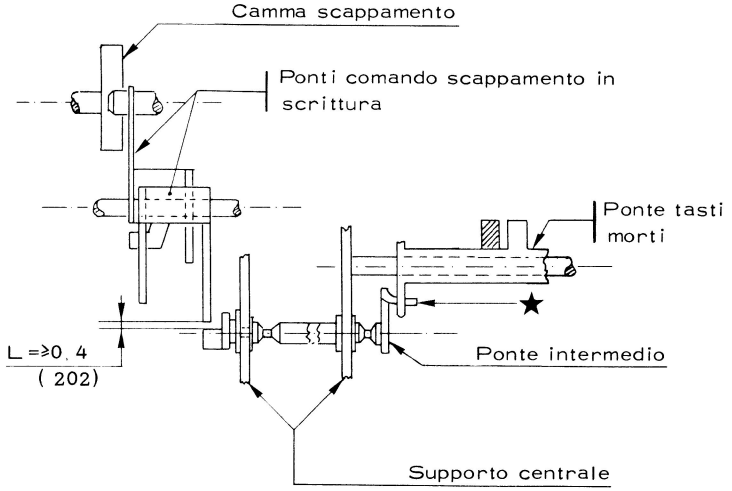

420.11.1

203) POSIZIONE DI LAVORO DEL PONTE INTERMEDIO DEI TASTI MORTI

202 – 203

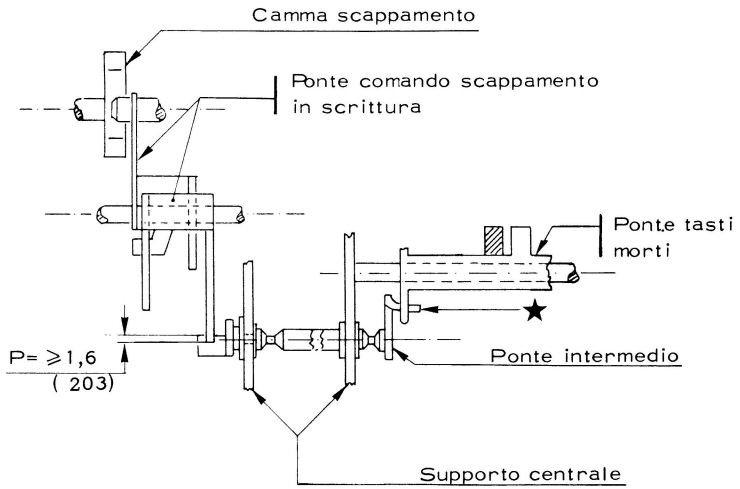

- Premere un tasto morto

TABELLA DI CODIFICA CARATTERI DI STAMPA

* CONDIZIONI DI SHIFT	0	0	0	0	0	1	1	1	1	1	1	1	1	1	0	0	0	0
CORSA SLITTINO N° 3	0	1	1	1	1	0	0	0	0	0	1	1	1	1	0	0	0	0
CORSA SLITTINO N° 4	0	1	2	2	2	2	2	2	1	0	1	2	2	2	2	2	2	1
CORSA SLITTINO N° 5	0	0	0	1	2	2	1	0	0	0	0	0	1	2	2	1	0	0
MERIDIANI	0	1	2	3	4	5	6	7	8	9	10	11	12	13	14	15	16	17
0 0 0	o	a	c	è	ò	K	+	Z	I	O	A	C	7	!	K	–	z	i
1 0 1	e	n	d	à	)	?	F	M	T	E	N	D	&	°	,	f	m	t
2 0 2	l	r	v	(	£	2	=	U	S	L	R	V	5	1	é	ì	u	s
2 1 3	x	b	'	ù	^	w	/	3	H	X	B	4	%	8	w	:	"	h
2 2 4	g	;	p	j	_	Q	Y	9	6	G	.	P	J	X	q	y	ç	_

CORSA SLITTINO N° 1

CORSA SLITTINO N° 2

PARALLELI N°

MERIDIANI

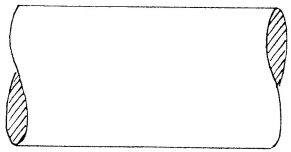

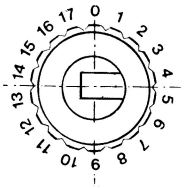

PARALLELI

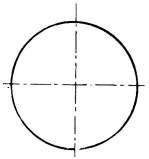

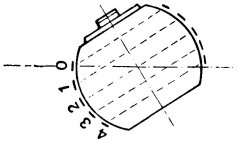

* Per lo shift 0 = minuscolo, 1= Maiuscolo

3

SMONTAGGI

SMONTAGGI

INDICE

- Smontaggio della copertura del carrello . . . . . pag. 3.01
- Smontaggio della carrozzeria . . . . . " 3.03
- Smontaggio del gruppo tasti . . . . . " 3.04
- Smontaggio del gruppo dei servizi nastro . . . . . " 3.05
- Smontaggio del gruppo battente . . . . . " 3.06
- Sostituzione del supporto della pallina di scrittura . . . . . " 3.07

SMONTAGGIO DELLA COPERTURA DEL CARRELLO

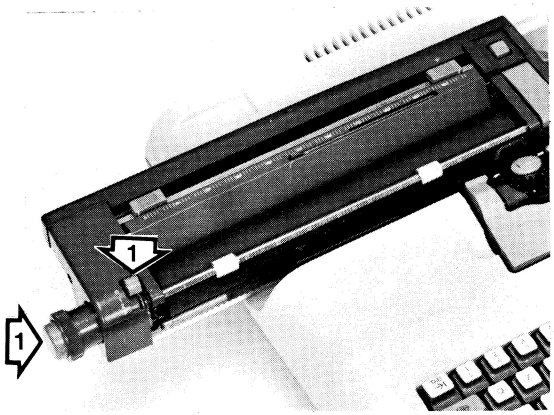

1- Portare la leva selezione interlinea in posizione "O" e smontare la monopola sinistra svitandola dal rullo.

2- Smontare la manopola destra del rullo: ruotare la manopola sino ad accedere alle due viti di fissaggio.

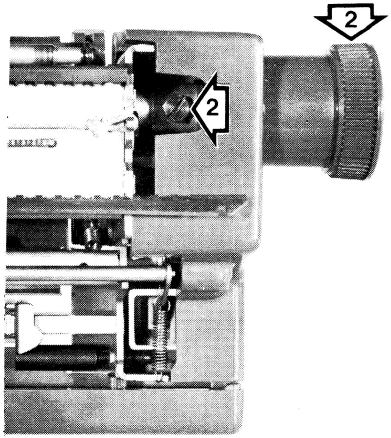

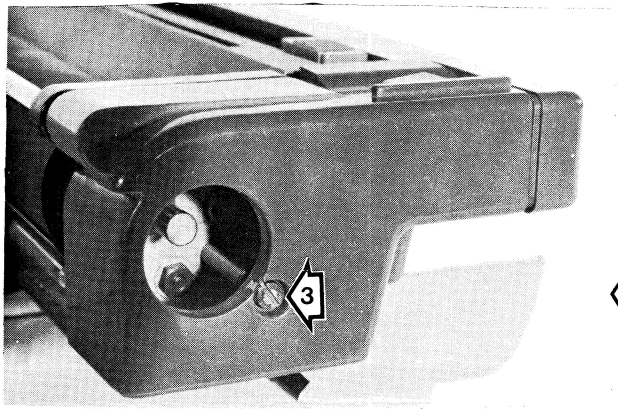

3- Smontare la copertura del fianchetto destro: togliere la vite .
Nello stesso modo smontare la copertura del fianchetto sinistro.

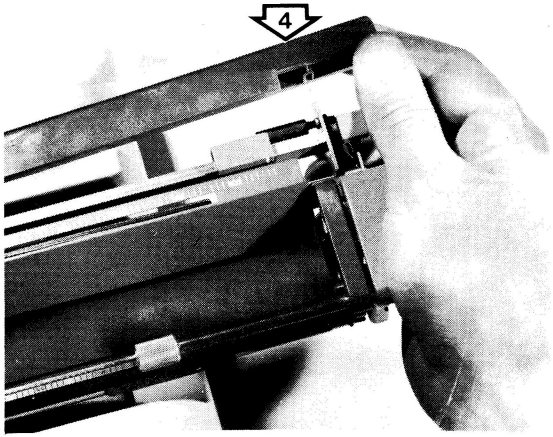

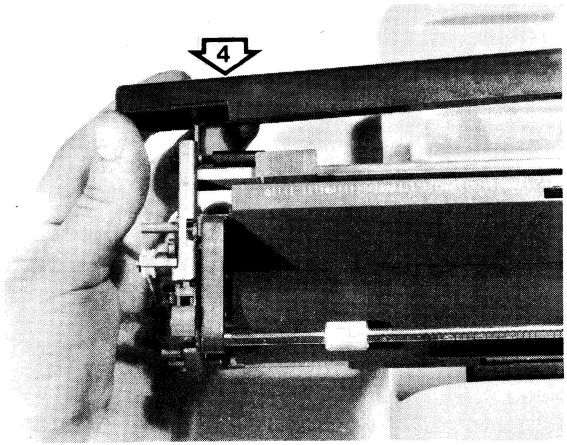

4 - Smontare il fianchetto posteriore: sfilarlo prima dal lato destro e poi dal sinistro 4

RIMONTAGGIO

Procedere in senso inverso allo smontaggio ed eseguire la verifica n° 137 del manuale per l'assistenza.

SMONTAGGIO DELLA CARROZZERIA

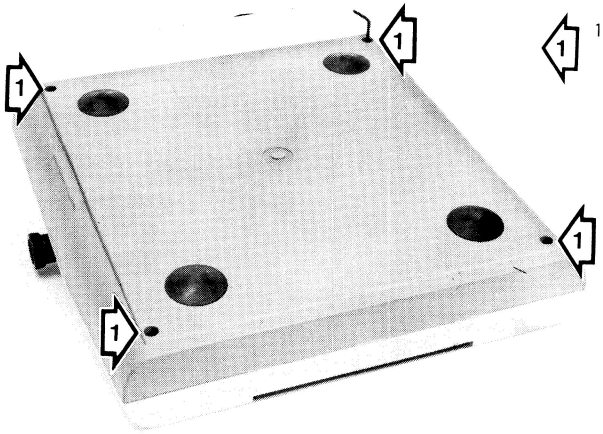

1- Smontare la copertura inferiore: togliere le quattro viti di fissaggio.

2- Estrarre la cartuccia nastro.
3- Smontare la copertura superiore: carrello tutto a sinistra, sollevarla sul lato destro e sfilarla verso sinistra.

RIMONTAGGIO

Procedere in senso inverso allo smontaggio.

SMONTAGGIO DEL GRUPPO TASTI

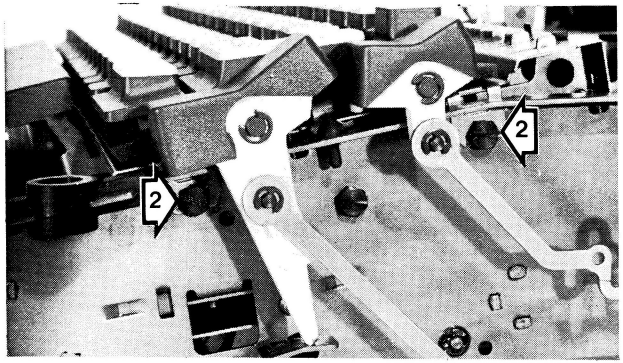

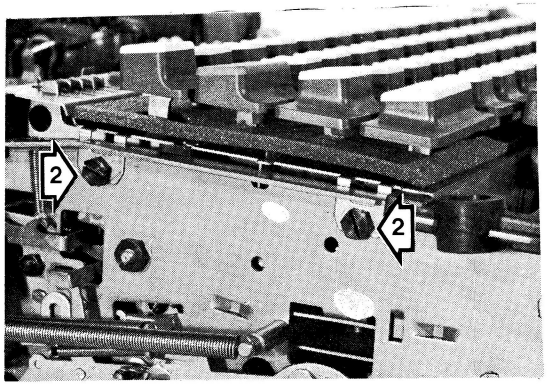

1- Smontare la carrozzeria pag. 3.03

2- Sfilare il gruppo tasti verso l'alto: allentare le quattro viti a testa esagonale poste sui fianchi.

RIMONTAGGIO

Procedere in senso inverso allo smontaggio.

SMONTAGGIO DEL GRUPPO DEI SERVIZI NASTRO

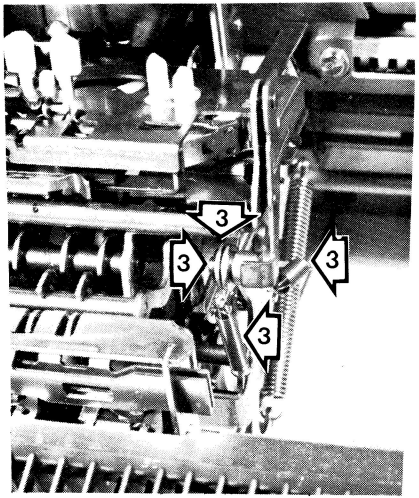

1- Smontare la carrozzeria pag. **3.03**
2- Smontare il gruppo tasti pag. **3.04**
3- Togliere le due molle, la staffa e scollegare il posizionatore.

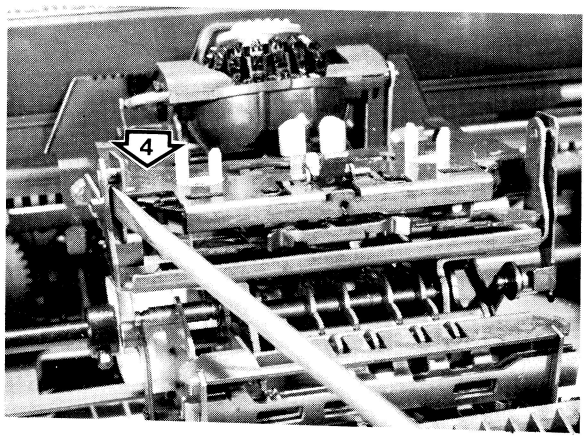

4- Smontare la **piastra** dei servizi nastro: scollegare aiutandosi con un cacciavite l'aletta sinistra della piastra e sfilarla verso sinistra.

RIMONTAGGIO

Procedere in senso inverso allo smontaggio

SMONTAGGIO DEL GRUPPO BATTENTE

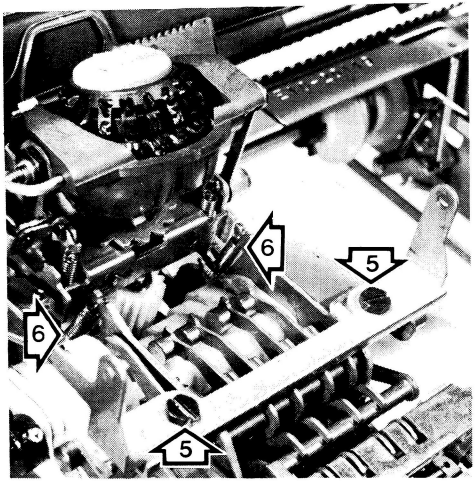

1- Macchina in minuscolo
2- Smontare la carrozzeria pag. 3.03
3- Smontare il gruppo tasti pag. 3.04
4- Smontare il gruppo dei servizi nastro pag. 3.05
5- Smontare il supporto del gruppo servizi nastro: togliere le due viti di fissaggio
6- Togliere le due molle di battuta
7- Assicurarsi che l'albero di scrittura sia a riposo (da questo momento in poi l'albero non deve essere mosso)

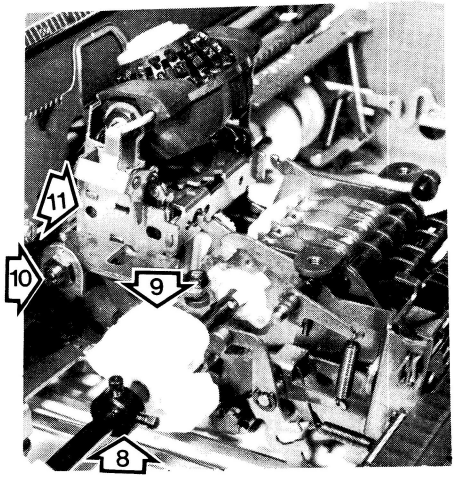

8- Spostare assialmente verso sinistra il collarino che ferma il gruppo camme di battuta: allentare le due viti di fissaggio
9- Spostare verso sinistra il gruppo camme di battuta sino a liberare i relativi tastatori
10- Togliere il perno sinistro che supporta il gruppo battente: allentare il dado
11- Estrarre il gruppo battente

RIMONTAGGIO

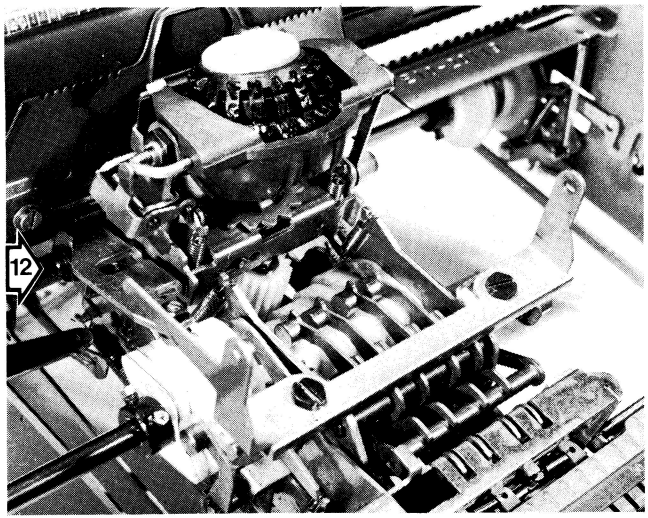

420.11.1

12- Rimontare il gruppo centrale: montare il perno sinistro e fissarlo con il dado.

13- Rimontare i rimanenti pezzi procedendo in senso inverso allo smontaggio dal punto 9 al punto 1

SOSTITUZIONE DEL SUPPORTO DELLA PALLINA DI SCRITTURA

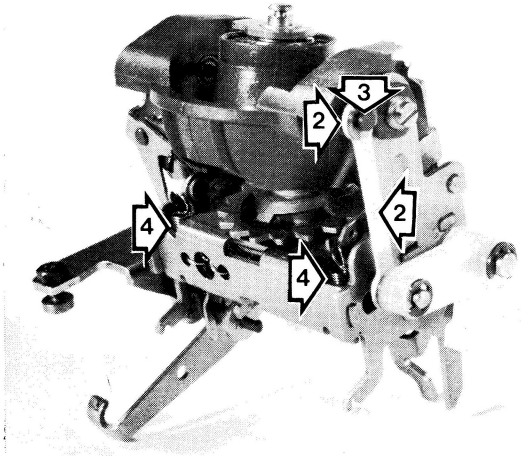

1- Smontare il gruppo battente pag. 3.06
2 - Scollegare la biella di selezione verticale: togliere la staffa.
3- Sfilare il perno di guida della biella precedente.
4- Togliere le due molle di richiamo del posizionatore verticale.

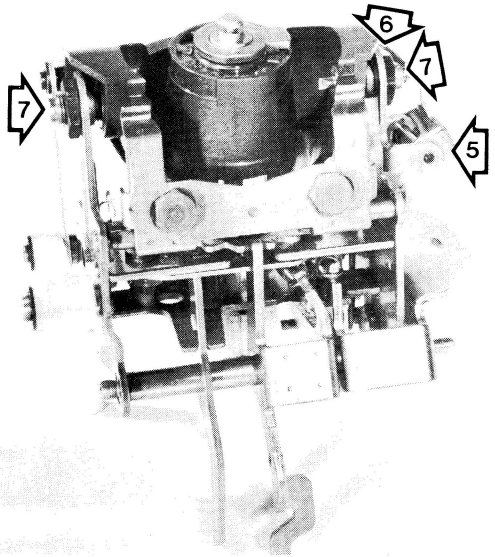

5- Smontare il ponte comando del posizionatore laterale togliere la staffa ed il relativo perno .
6- Sfilare il posizionatore laterale con la sua molla .
7- Smontare il supporto della pallina : allentare i due dadi e svitare i relativi perni filettati.

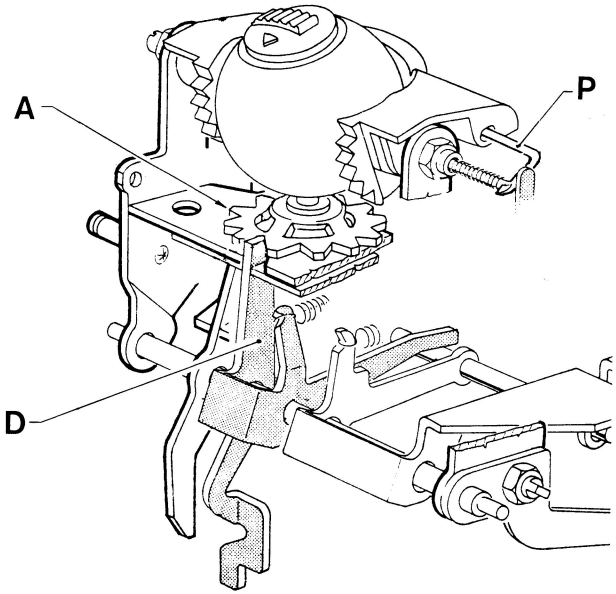

RIMONTAGGIO

8- Rimontare il nuovo supporto della pallina sul gruppo battente e posizionarlo in modo che facendo oscillare il supporto dalla posizione "O" verticale alla posizione 4 verticale, la ruota di preretifica ("A") resti ferma. Eseguire questa operazione con il posizionatore laterale P inserito manualmente e il dito (D) escluso dalla ruota (A)

9- Rimontare i rimanenti pezzi procedendo in senso inverso allo smontaggio dal punto 6 al punto 2 .

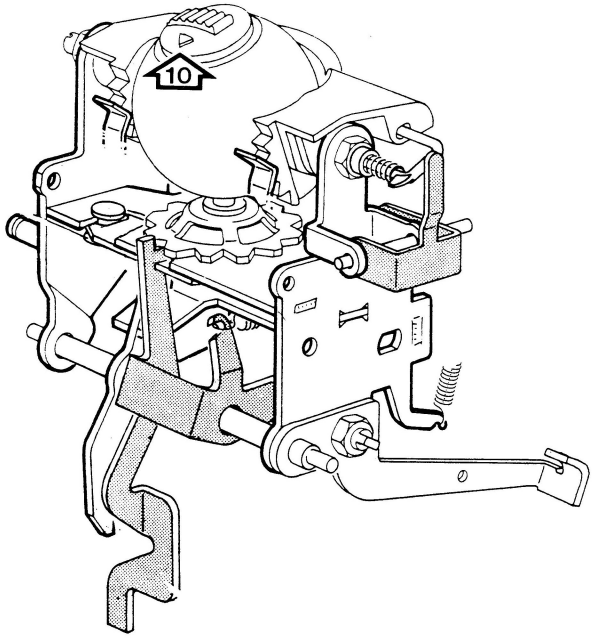

10- Predisporre il gruppo battente con la pallina di scrittura in posizione di minuscolo. (freccia rivolta verso il rullo di scrittura)

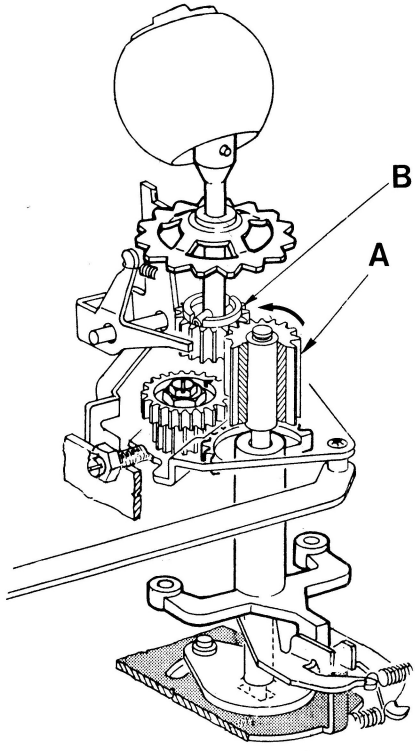

11- Impostare un ciclo di shift.

12- Ruotare manualmente la puleggia principale sino a comandare di un dente la ruota dentata "A" nel senso della freccia. e ingranare il pignone A con B

13- Finire il rimontaggio dei rimanenti pezzi.

AGGIORNAMENTO PUBBLICAZIONE

Titolo	: Manuale per l'assistenza tecnica - 1L LEXIKON 82
Codice	: 420.11.1
Revisione	: da [01] a [02]
Data revisione	: Ottobre 1976
Riferimento al BIT	: 420.60.1 (G.03)

ISTRUZIONI PER L'AGGIORNAMENTO

Sostituire:

Frontespizio, Divisore 4, pagg. 4.13/4.14

Aggiungere:

L'etichetta autoadesiva in copertina, pagg. 4.15/4.16 - 4.17/4.18 - 4.19/4.20
4.21/4.22 - 4.23/4.24

etichetta autoadesiva

4

AGGIORNAMENTI

AGGIORNAMENTI

INDICE

- Ritorno di un passo (II^versione) . . . . . pag. 4.01
- Ritorno carrello (II^versione) . . . . . " 4.07
- Ricarica automatica . . . . . " 4.14
- Libera margine (II^versione) . . . . . " 4.19
- Mezzo Passo (LEXIKON 83) . . . . . " 4.22

NOTA

(Rif. cap. GENERALITA' pag. ▽.01) Dalla matr. 54500, Il tasto del liberamargine (3) non è più elettrificato e la funzione di ricarica della tastiera viene esplicata dal tasto interruttore.

1 - Ritorno di un passo (da matr. 36.800 in avanti)

Il ritorno di un passo è stato elettrificato a partire della matricola 36.800 ; si sono resi di conseguenza necessari i seguenti aggiornamenti :

1.1 - Guida alla diagnosi : nasce una nuova scheda n°45 (sotto riportata).

45	RITORNO DI UN PASSO IRREGOLARE	pagina da consultare sulla "Guida per l'intervento" o intervento consigliato
CODIFICA	CAUSA	
45	- Non parte il ciclo ritorno di un passo	4.02
45	- La guida mobile non si sposta regolarmente durante il ciclo di ritorno di un passo	4.03
45	- Cicli abusivi di ritorno di un passo	4.02-4.04
45	- Con tasto ritorno di un passo in singolo esegue cicli ripetuti abusivi	4.02-4.04

1.2 - Verifiche : Nascono le seguenti verifiche : 250-251-252-253-254-255- (tutte nelle pagine seguenti) e la fasatura della camma del R.P. (a pag. 4.05)

250 - 251 - POSIZIONE DI RIPOSO DEL PONTE CONTROLLO FLANGIA DELL'INNESTO DEL R.P.

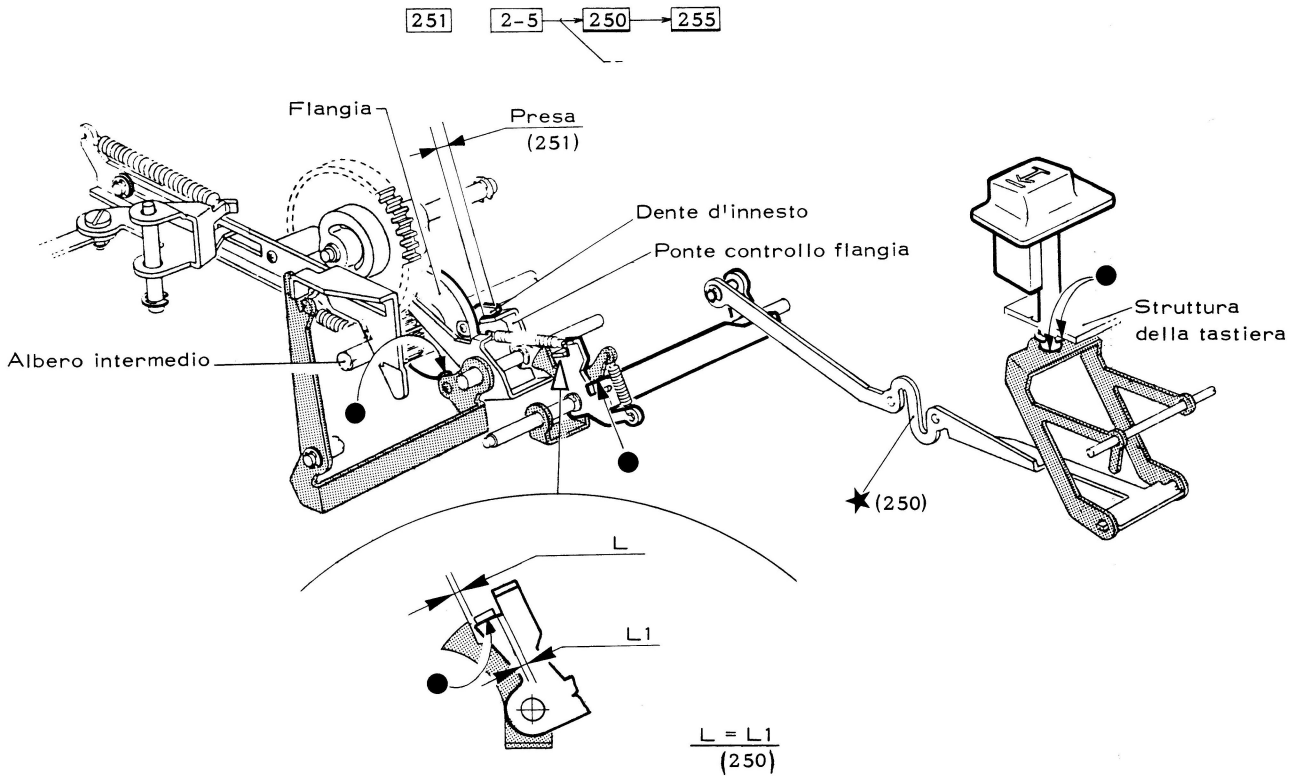

252 - POSIZIONE DI RIPOSO DEL PUNTONE COMANDO R.P.

253 - POSIZIONE DI RIPOSO DEL PONTE POSIZIONATORE DELLA FLANGIA DELL'INNESTO DEL R.P.

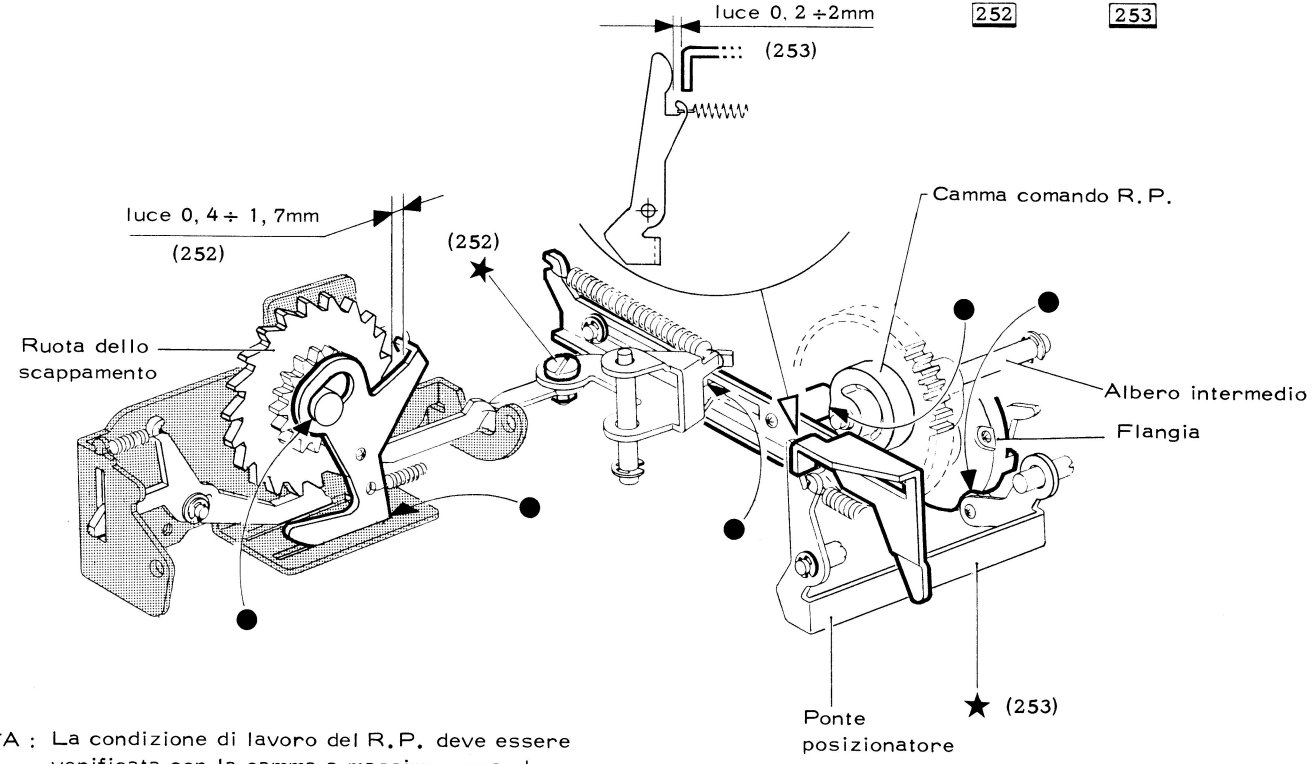

NOTA : La condizione di lavoro del R.P. deve essere verificata con la camma a massimo comando : l'obiettivo da verificare è il 177 (pag. 2.177)

254-255 - RICARICA DEL PONTE CONTROLLO FLANGIA DELL'INNESTO DEL R.P. SINGOLO

2-5 → 250 → 255 254

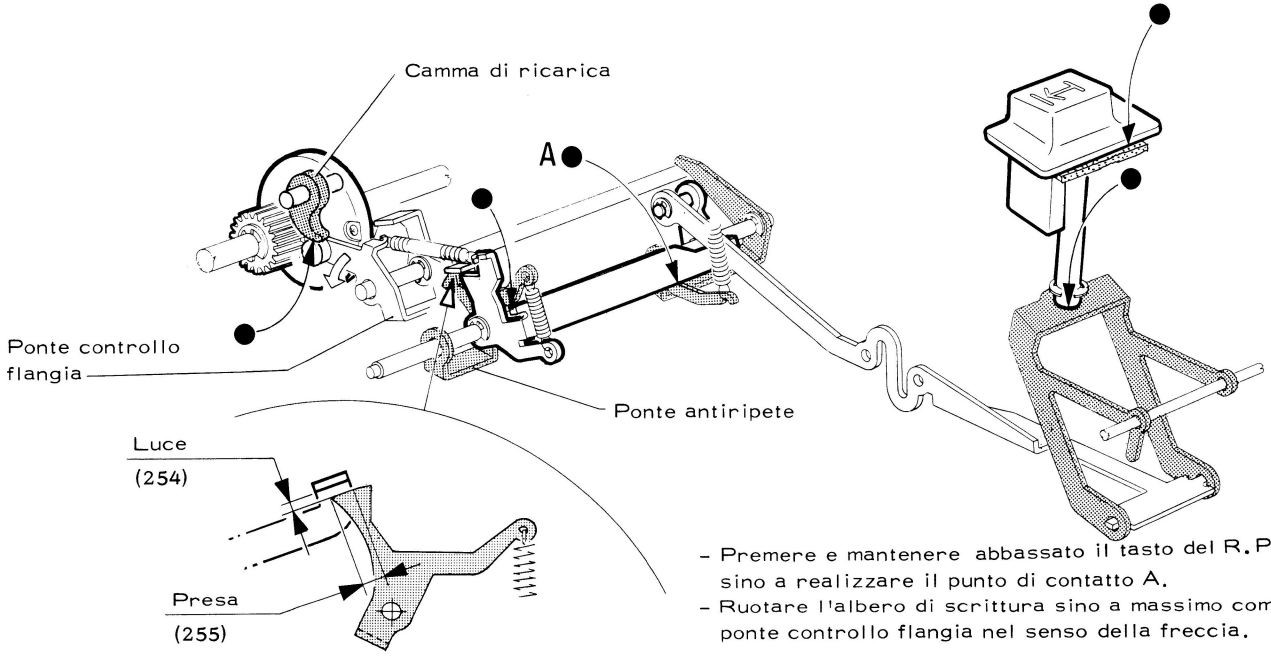

- Premere e mantenere abbassato il tasto del R.P. sino a realizzare il punto di contatto A.
- Ruotare l'albero di scrittura sino a massimo comando del ponte controllo flangia nel senso della freccia.

FASATURA DELLA CAMMA DEL R.P. E DELL'INNESTO

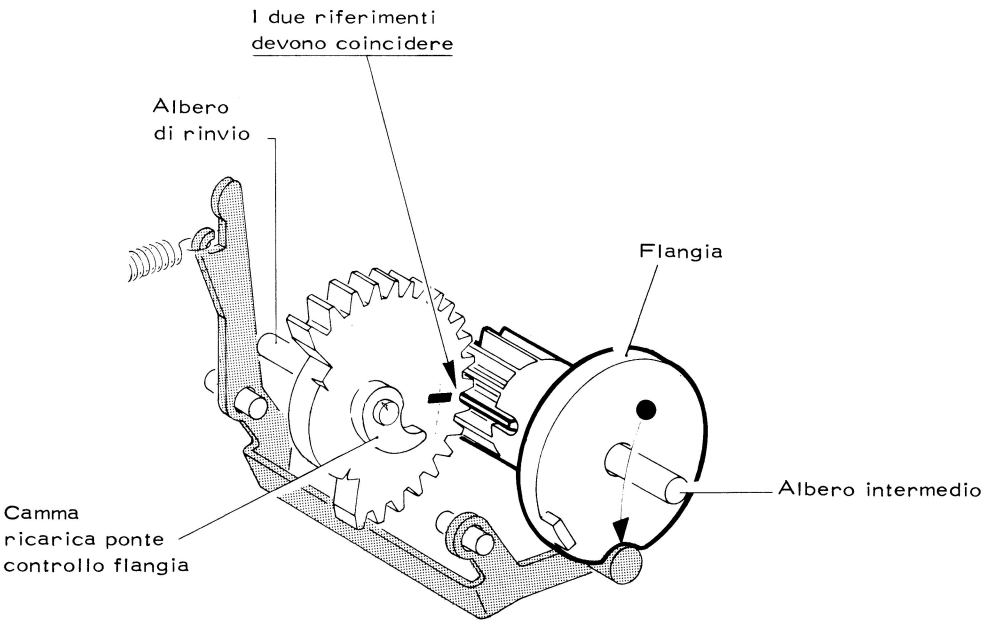

2 - Ritorno carrello (da matr. 36.800 in avanti)

Il cinematico del ritorno carrello è stato modificato a partire dalla matricola 36.800 ; e di conseguenza si rendono necessari i seguenti aggiornamenti :

2.1 - Guida alla diagnosi : nascono le nuove schede n° 10 e 44 (sotto riportate).

10		FUNZIONALITA' MACCHINA	pagina da consultare sulla "Guida per l'intervento" o intervento consigliato
CODIFICA		CAUSA	
	10	- Solo all'accensione la macchina esegue un ritorno carrello	4.13
	10	- All'accensione la macchina si blocca e il motore non gira	4.13

44		NON ESEGUE IL RITORNO CARRELLO	pagina da consultare sulla "Guida per l'intervento" o intervento consigliato
CODIFICA		CAUSA	
	44	- Non esegue il ritorno carrello	4.09-4.10
	44	- Ripete abusivamente cicli di ritorno carrello	4.09
	44	- In un ciclo di ritorno carrello esegue solo l'interlinea e non R.C.	4.11

2.2 - Verifiche : Nascono le seguenti verifiche : 256-257-258-259-260-261-262-263- (tutte nelle pagine seguenti).

256

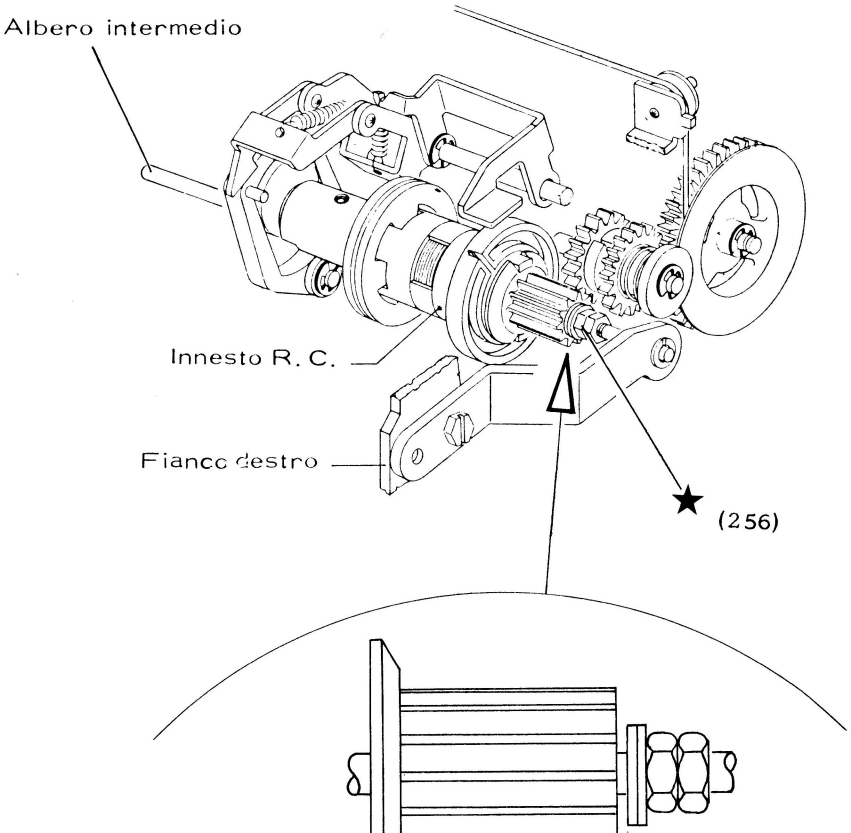

Trattenere manualmente l'albero intermedio

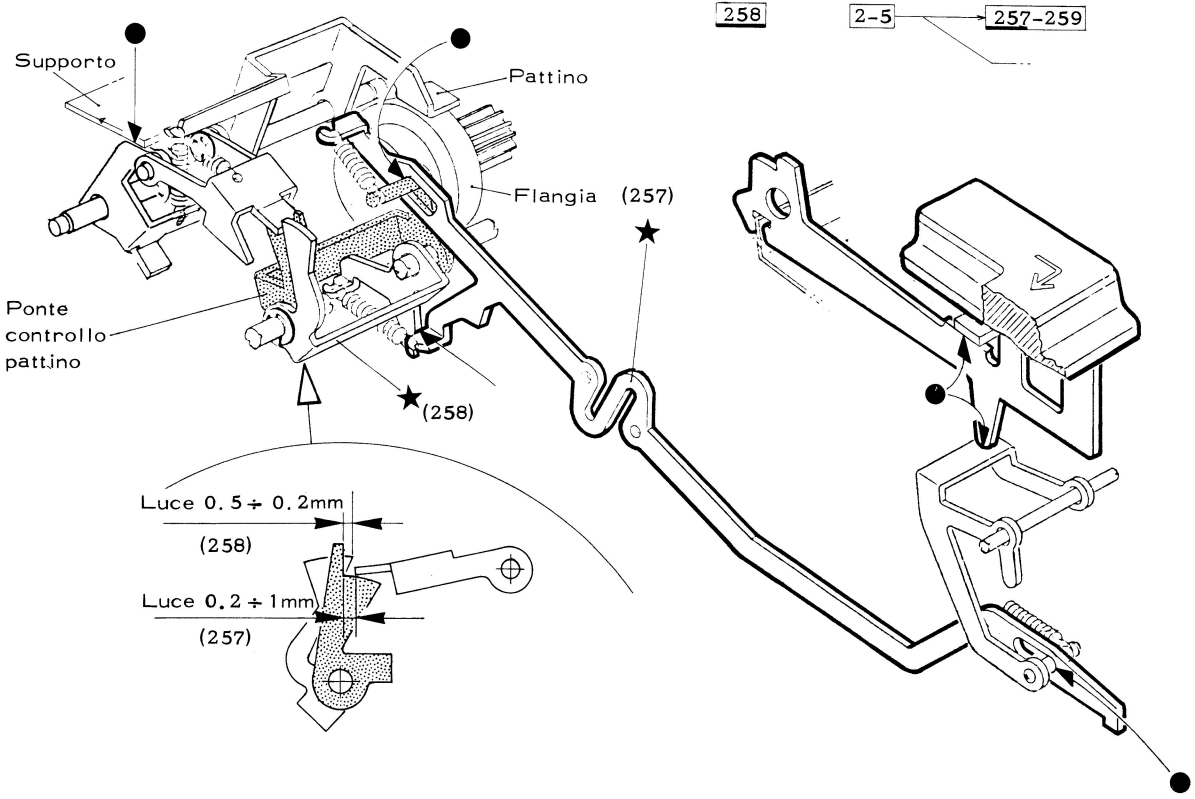
258
2-5
257-259
Supporto
Pattino
Flangia (257)
Ponte
controllo
pattino
(258)
Luce 0.5 ÷ 0.2mm
(258)
Luce 0.2 ÷ 1mm
(257)

259 - SGANCIO DEL PATTINO DELL'INNESTO DEL RITORNO CARRELLO

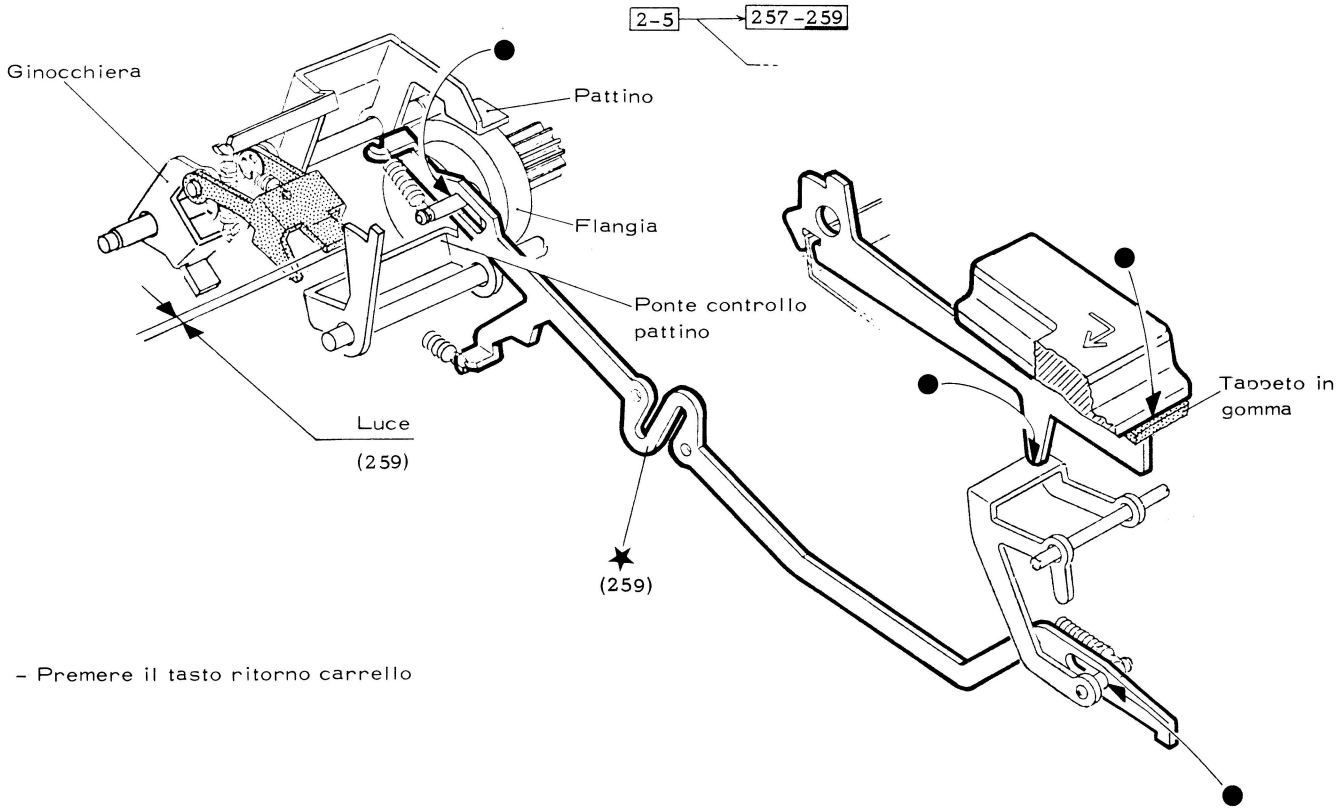

- Premere il tasto ritorno carrello

260 - LUCE D'AGGANCIO DEL MEMORIZZATORE DEL RITORNO CARRELLO

260

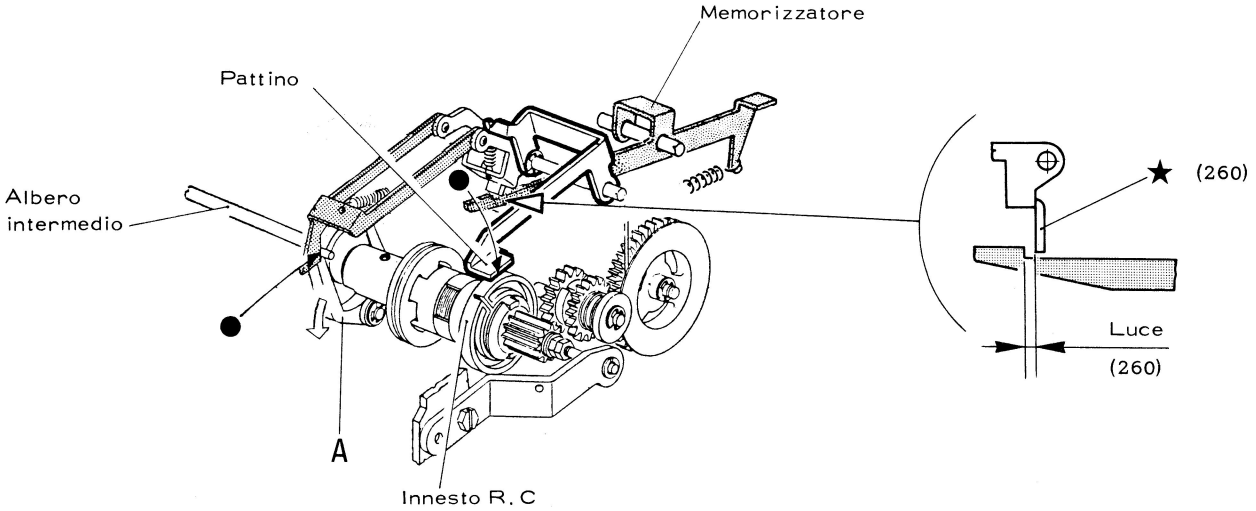

- Premere il tasto ritorno carrello
- Ruotare manualmente l'albero di scrittura sino a massimo comando dell'ancora A nel senso della freccia

261 - SGANCIO DEL MEMORIZZATORE DEL RITORNO CARRELLO

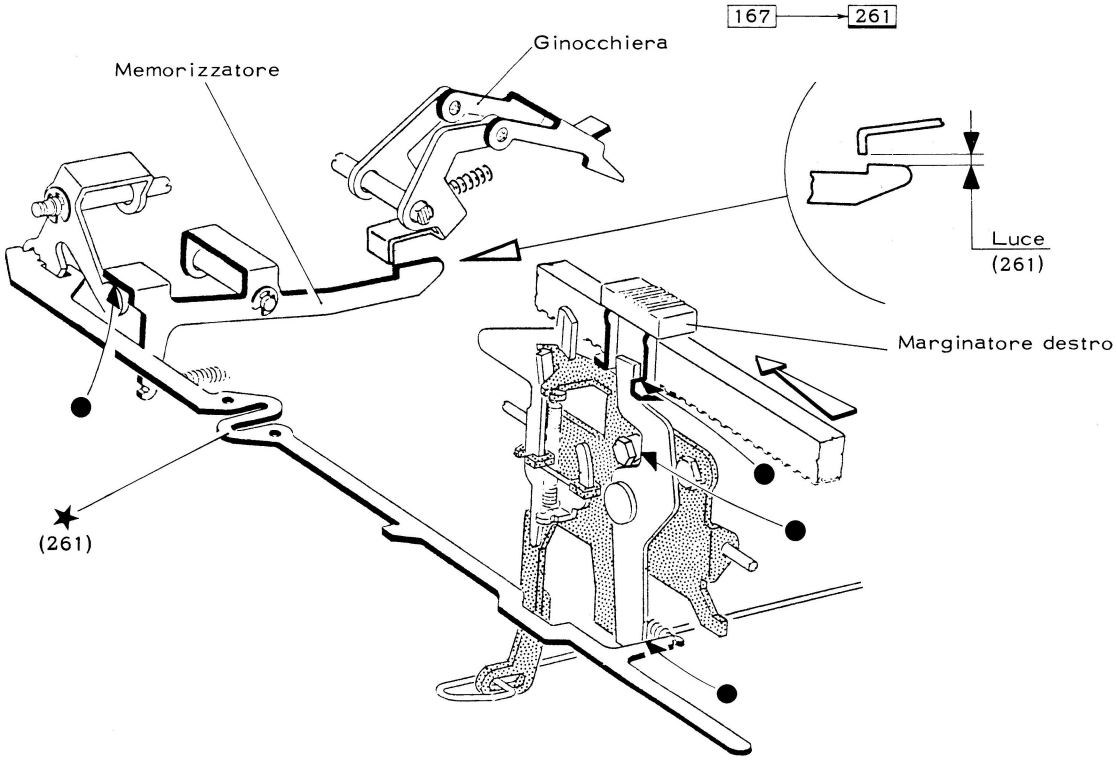

- Portare il carrello a capo e mantenerlo

262-263 - INATTIVAZIONE DEL RITORNO CARRELLO CON INTERRUTTORE IN OFF

126-127/a → 127-196 → **262** **263**

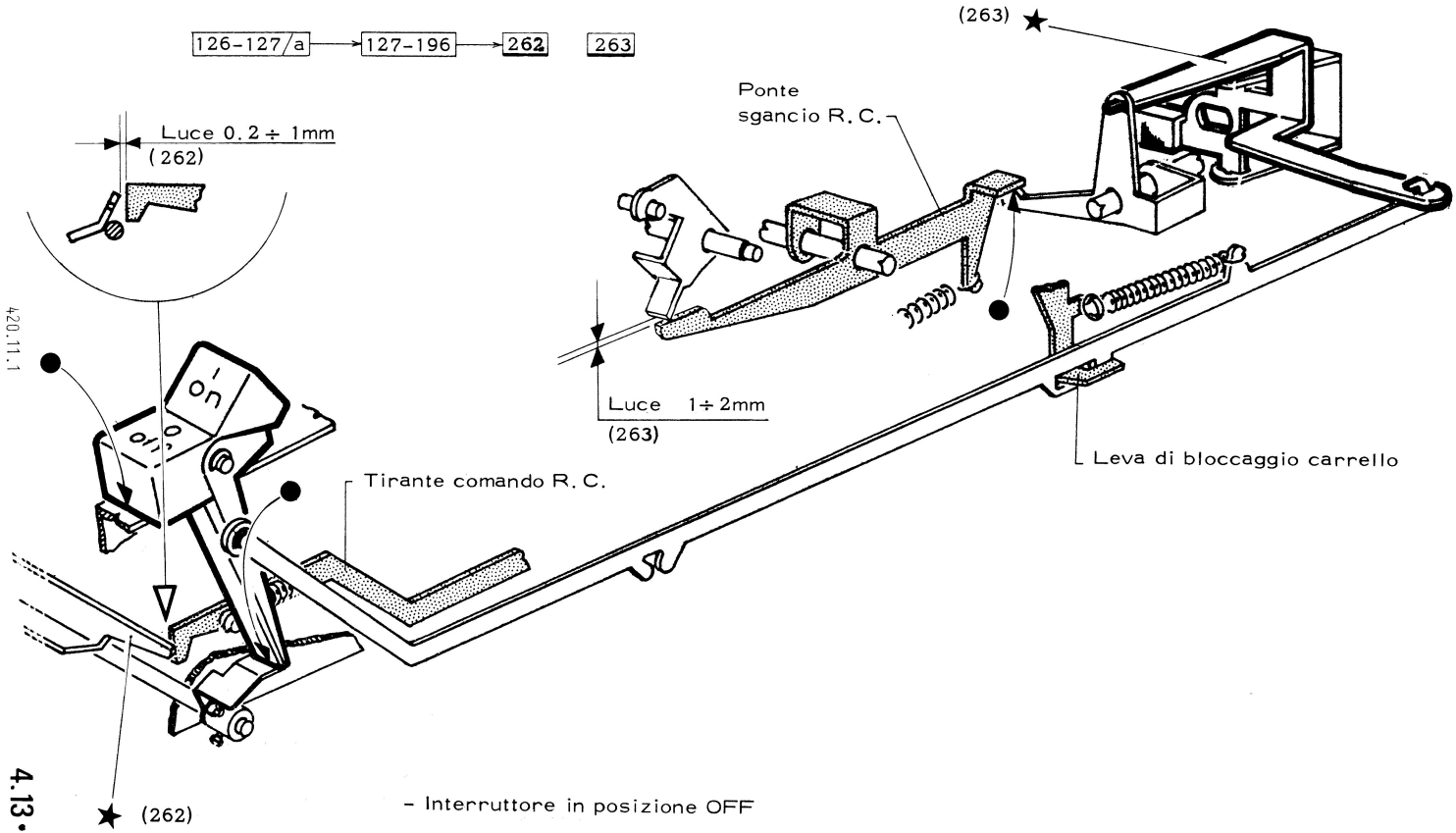

- Interruttore in posizione OFF

3 - Riattivazione automatica della tastiera (da matr. 54.500 in avanti)

Il nuovo cinematico di riattivazione della tastiera permette di azionare contemporaneamente sino a tre tasti scriventi senza provocare l'inattivazione della tastiera ; superata questa capacità la tastiera si disattiva ed è riattivabile solo azionando il tasto interruttore. In seguito a tale modifica si sono resi necessari i seguenti aggiornamenti:

3.1 - Guida alla diagnosi : Schede n° 11 - 22 - 30 - 31 modificate

11	MACCHINA RUMOROSA	pagina da consultare sulla "Guida per l'intervento" o intervento consigliato
CODIFICA	CAUSA	
	- Rumorosa nell'innesto centrifugo	2.17 - 2.49 2.84 - 2.88 2.112 - 2.114 2.115 - 2.155
	- Rumorosa nell'innesto di scrittura	2.13 - 2.16
	- Rumorosa nell'innesto del ritorno carrello	2.149
	- Rumorosa durante il ritorno carrello	2.65 - 2.183
	- Rumorosa nei due sensi di scorrimento del carrello	2.136 - 2.176 2.178 - 2.182 2.183

22	TASTI SCRIVENTI DISATTIVATI	pagina da consultare sulla "Guida per l'intervento" o intervento consigliato
CODIFICA	CAUSA	
	- La tastiera si disattiva abusivamente o rimane disattivata	4.16 - 4.18
	- Solo all'accensione la macchina scrive abusivamente un segno o la tastiera é disattivata	2.191 - 2.196 2.197

30 STAMPA MANCATA

CODIFICA	CAUSA	pagina da consultare sulla "Guida per l'intervento" o intervento consigliato
	- Non parte il ciclo di scrittura	2.14 - 2.15 2.19 - 4.16
	- La bandiera di impostazione stop non viene svincolata	2.02 - 2.04 2.05 - 2.06 2.10
	- Non stampa	2.16
	- Non parte il ciclo di scrittura relativo al tasto ripetitore	2.67
	- Non stampa l'ultima battuta utile della riga di scrittura	2.170

31 STAMPA ABUSIVA

CODIFICA	CAUSA	pagina da consultare sulla "Guida per l'intervento" o intervento consigliato
	- Scrive abusivamente il segno corrispondente al tasto [X]	2.03 - 2.12 2.18 - 2.120 4.17
	- Scrive due o più volte lo stesso segno	2.06 - 2.07 2.08 - 2.09
	- Scrive in continuazione il segno [X]	2.66
	- A fine riga non blocca la stampa	2.171 - 2.172 2.173
	- Solo all'accensione la macchina scrive abusivamente un segno o la tastiera rimane disattivata	2.191 - 2.196 2.197

3.2 - Verifiche: nascono le seguenti verifiche **264 - 265 - 266** (pagine seguenti)

264 - LUCE DI INGRESSO DELLA SLITTA DI RIATTIVAZIONE AUTOMATICA DELLA TASTIERA

264 → 265

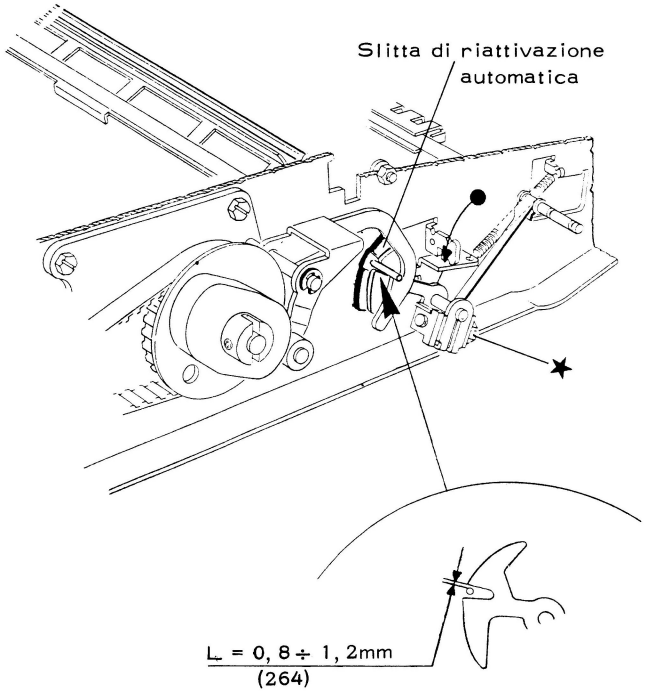

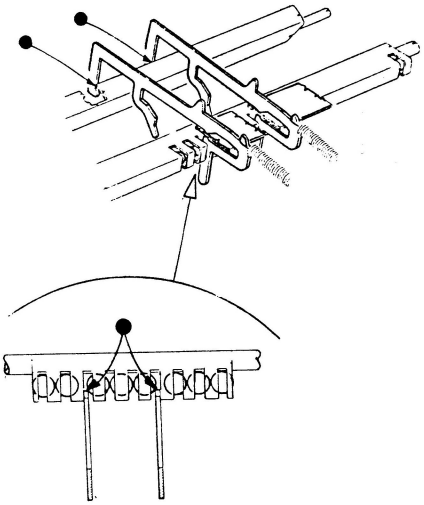

- Macchina in ON
- Premere contemporaneamente 2 tasti scriventi

265 - QUANTITA' DI RICARICA AUTOMATICA

264 → 265

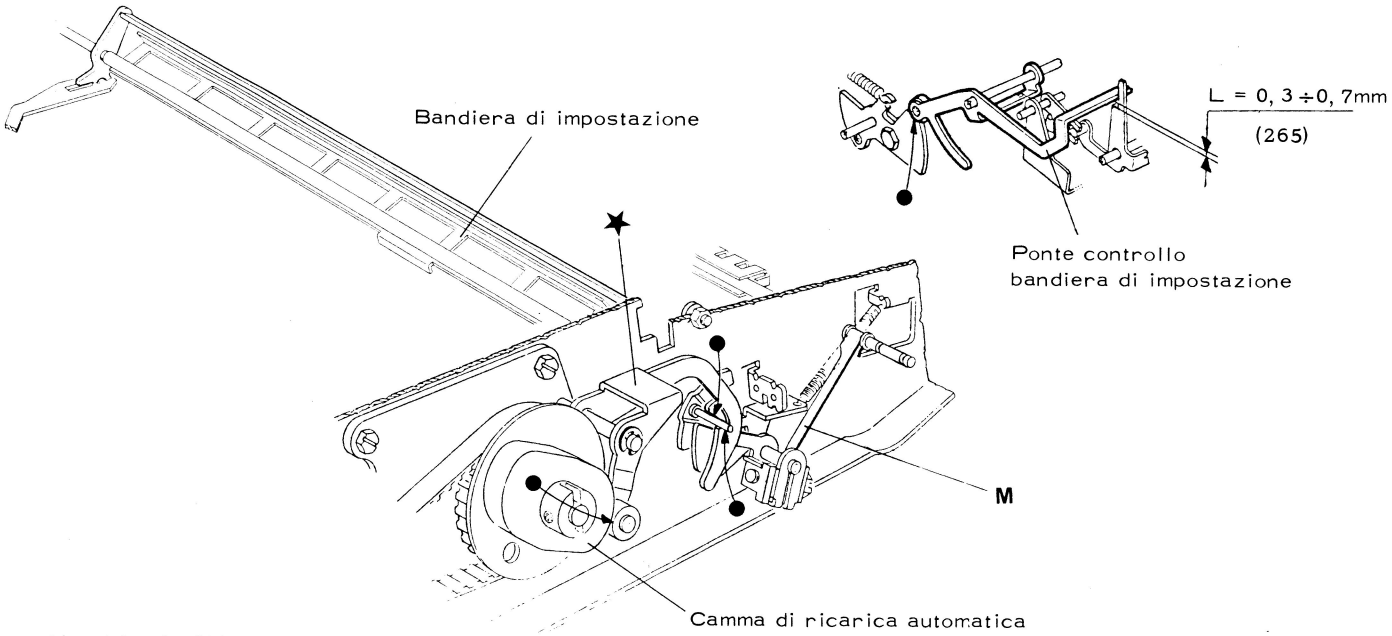

- Macchina in ON
- Premere contemporaneamente 2 tasti scriventi
- Escludere manualmente la molla a balestra "M"
- Ruotare manualmente la camma di ricarica automatica
  sino a massima ricarica del ponte controllo bandiera di impostazione.

266-QUANTITA' DI RICARICA DA INTERRUTTORE

126 - 127/a → 191 - 197 → 266
126 - 127/a → 190 - 192

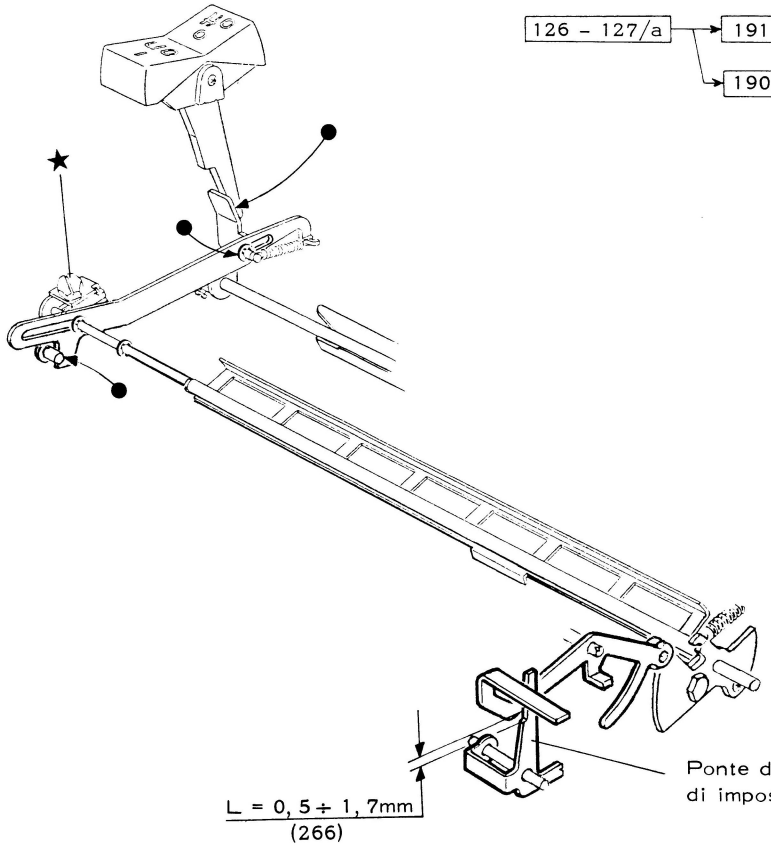

- Interruttore in posizione "OFF"

4 - Liberamargine - II^versione (da matr. 54.500 in avanti)

In seguito all'applicazione della modifica di riattivazione automatica della tastiera, si sono resi necessari i seguenti aggiornamenti.

4.1 - Guida alla diagnosi : nasce una nuova scheda (sotto riportata) n° 40

40	MARGINI IRREGOLARI	pagina da consultare sulla "Guida per l'intervento" o intervento consigliato
CODIFICA	CAUSA	
	- Errato posizionamento dei marginatori	2.161 - 2.162 2.163 - 2.164
	- Non libera i margini	4.20
	- Sbaglia il costante a capo	2.64 - 2.136 2.165 - 2.167 2.170
	- Non stampa l'ultima battuta utile della riga di scrittura	2.170

4.2 - Verifiche : Nasce la verifica n° 267 (pagina seguente)

267 - POSIZIONE DI RIPOSO DEL CINEMATICO DEL LIBERAMARGINE

128 → 267

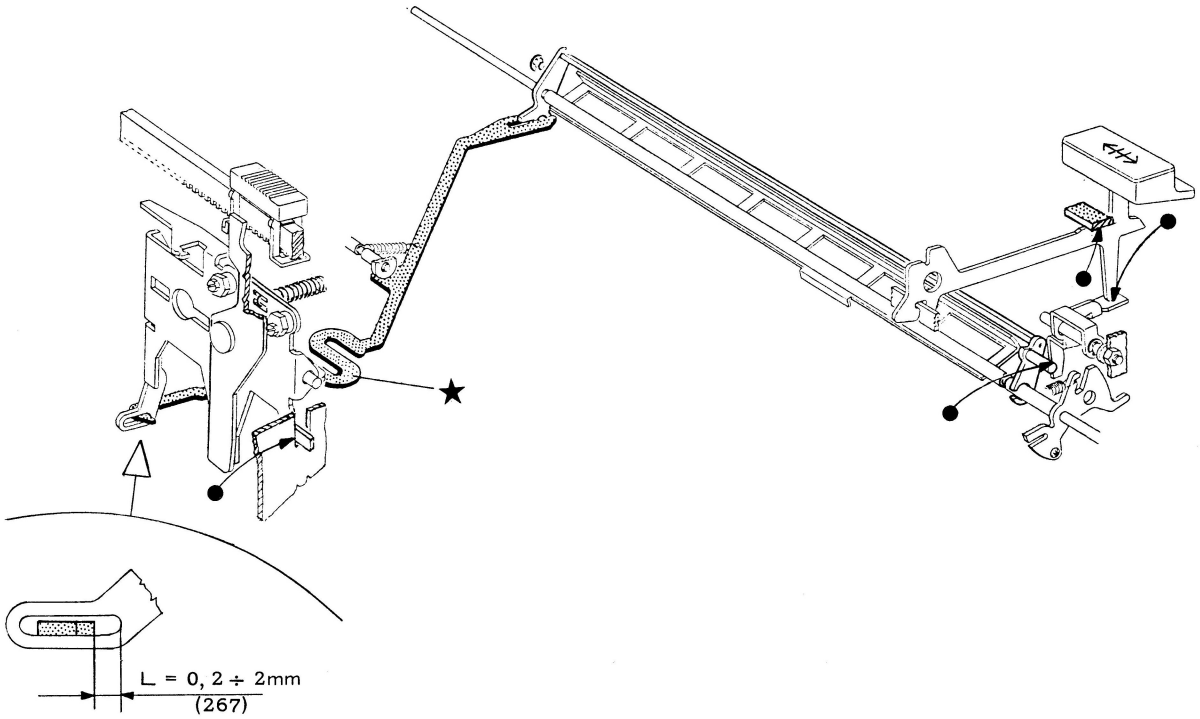

LEXIKON 83

Premessa

La LEXIKON 83 è derivata dalla "LEXIKON 82" e si differenzia da quest'ultima per l'applicazione del mezzo passo, dei deflettori trasparenti laterali e del guidacarta scorrevole. Le altre prestazioni sono uguali a quelle della LEXIKON 82. Di conseguenza, le pagine seguenti sono dedicate al solo cinematico del "mezzo passo".

5 - Mezzo passo

Il cinematico del mezzo passo è specifico della LEXIKON 83 ; di conseguenza nascono i seguenti aggiornamenti:

5.1 - Guida alla diagnosi: schede n° 10 - 36 modificate ; 48 nuova

10	FUNZIONALITA' MACCHINA	pagina da consultare sulla "Guida per l'intervento" o intervento consigliato
CODIFICA	CAUSA	
	- Solo all'accensione, la macchina scrive abusivamente un segno, o la tastiera rimane disattivata	2.191 - 2.196 2.197
	- Le camme di scrittura girano abusivamente	2.03 - 2.12 2.18 - 2.127
	- La camma dello shift gira abusivamente	2.83 - 2.87 2.96 - 2.97
	- Solo all'accensione, la macchina fa ritorno carrello	2.194
	- A macchina spenta non si blocca il carrello	2.193
	- A macchina spenta il motore gira	2.192
	- Con tasto interruttore in posizione "ON" il motore non gira	2.198
	- Il carrello é bloccato	2.133 - 2.199 4.24

36	ACCAVALLAMENTO O ACCOSTAMENTO DELLE BATTUTE	pagina da consultare sulla "Guida per l'intervento" o intervento consigliato
CODIFICA	CAUSA	
	- Non fa lo scappamento sia in scrittura che in spaziatura	2.61 - 4.24
	- Non fa lo scappamento in scrittura	2.62
	- Il carrello non si sposta regolarmente durante il ciclo di scrittura	2.130 - 2.134 2.135 - 2.136 2.199
	- A fine riga non si blocca la stampa	2.171 - 2.172 2.173
	- Il carrello é bloccato	2.178 - 4.24

48	MEZZO PASSO IRREGOLARE	pagina da consultare sulla "Guida per l'intervento" o intervento consigliato
CODIFICA	CAUSA	
	- Mezzo passo irregolare	4.24

5.2 - Verifiche: nasce la verifica: 268 (pagina seguente)

268 - POSIZIONE DI RIPOSO DEL CINEMATICO DEL MEZZO PASSO
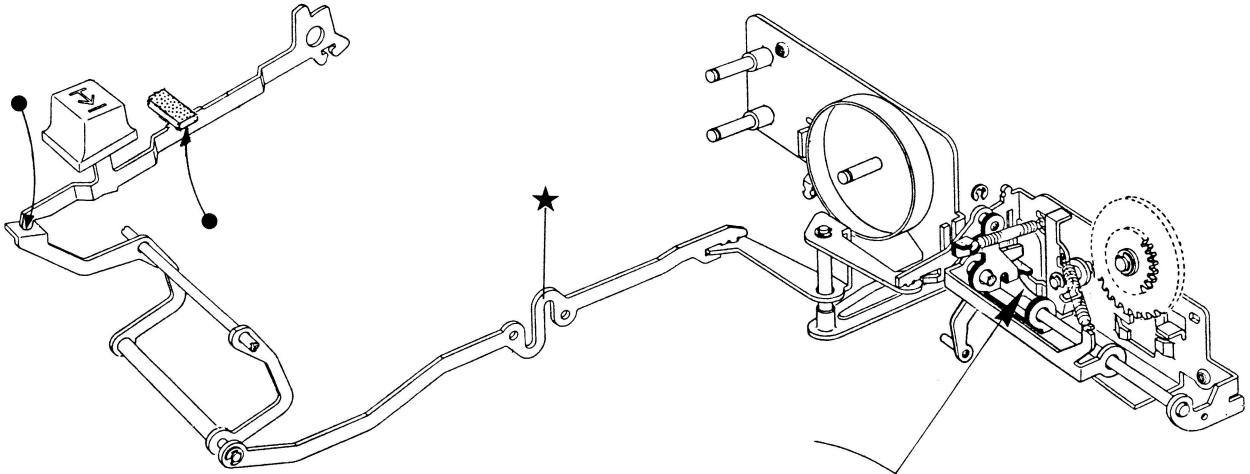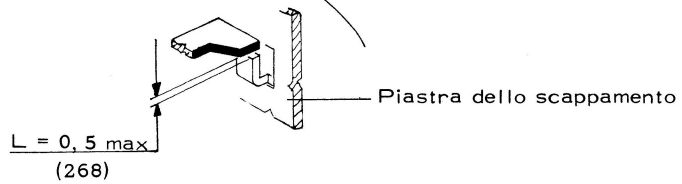
2 - 5 — 268
148 - 152